ASLI

PERATURAN DESA
NOMOR 6 TAHUN 2022
DESA MOJOSETO

TENTANG
ANGGARAN PENDAPATAN DAN BELANJA DESA
TAHUN ANGGARAN 2023

PEMERINTAH KABUPATEN NGANJUK
KECAMATAN GONDANG
DESA MOJOSETO
Jalan Poros No. 17

PEMERINTAH KABUPATEN NGANJUK
KECAMATAN GONDANG
DESA MOJOSETO

PERATURAN DESA MOJOSETO
NOMOR 6 TAHUN 2022

TENTANG

ANGGARAN PENDAPATAN DAN BELANJA DESA
TAHUN ANGGARAN 2023

DENGAN RAHMAT TUHAN YANG MAHA ESA

KEPALA DESA MOJOSETO,

Menimbang :

a. bahwa Anggaran Pendapatan dan Belanja Desa sebagai wujud dari pengelolaan keuangan Desa dilaksanakan secara terbuka dan bertanggung jawab untuk sebesar-besarnya kemakmuran masyarakat Desa;
b. bahwa Anggaran Pendapatan dan Belanja Desa Mojoseto Tahun Anggaran 2023 termuat dalam Peraturan Desa tentang Anggaran Pendapatan dan Belanja Desa Tahun Anggaran 2023 yang disusun sesuai dengan kebutuhan penyelenggaraan pemerintahan Desa berdasarkan prinsip kebersamaan, efisiensi, berkeadilan, berkelanjutan, berwawasan lingkungan, dan kemandirian sehingga menciptakan landasan kuat dalam melaksanakan pemerintahan dan pembangunan menuju masyarakat yang adil, makmur, dan sejahtera;
c. bahwa berdasarkan pertimbangan sebagaimana dimaksud dalam huruf a dan huruf b, perlu menetapkan Peraturan Desa tentang Anggaran Pendapatan dan Belanja Desa Tahun Anggaran 2023;

Mengingat :

1. Undang-Undang Nomor 28 Tahun 1999 tentang Penyelenggara Negara Yang Bersih dan Bebas dari Korupsi, Kolusi Dan Nepotisme (Lembaran Negara Republik Indonesia Tahun 1999 Nomor 75, Tambahan Lembaran Negara Republik Indonesia Nomor 3851);
2. Undang-Undang Nomor 12 Tahun 2011 tentang Pembentukan Peraturan Perundang-undangan(Lembaran Negara Republik Indonesia Tahun 2011 Nomor 82, Tambahan Lembaran Negara Republik Indonesia Nomor 5234) sebagaimana telah diubah dengan Undang-Undang Nomor 15 Tahun 2019 (Lembaran Negara Republik Indonesia Tahun 2019 Nomor 183, Tambahan Lembaran Negara Republik Indonesia Nomor 6398);
3. Undang-Undang Nomor 6 Tahun 2014 tentang Desa (Lembaran Negara Republik Indonesia Tahun 2014 Nomor 7, Tambahan Lembaran Negara Republik Indonesia Nomor 5495);
4. Undang-Undang Nomor 23 Tahun 2014 tentang Pemerintahan

Indonesia Tahun 2015 Nomor 58, Tambahan Lembaran Negara Republik Indonesia Nomor 5679);

5. Undang-Undang Nomor 30 Tahun 2014 tentang Administrasi Pemerintahan (Lembaran Negara Republik Indonesia Tahun 2014 Nomor 292, Tambahan Lembaran Negara Republik Indonesia Nomor 5601);
6. Undang-Undang Nomor 11 Tahun 2020 tentang Cipta Kerja (Lembaran Negara Republik Indonesia Tahun 2020 Nomor 245, Tambahan Lembaran Negara Republik Indonesia Nomor 6573);
7. Undang-Undang Nomor 1 Tahun 2023 tentang Hubungan Keuangan Antara Pemerintah Pusat dan Pemerintahan Daerah (Lembaran Negara Republik Indonesia Tahun 2023 Nomor 4, Tambahan Lembaran Negara Republik Indonesai Nomor 6757);
8. Peraturan Pemerintah Nomor 8 Tahun 2008 tentang Tahapan, Tata Cara Penyusunan, Pengendalian dan Evaluasi Pelaksanaan Rencana Pembangunan Daerah (Lembaran Negara Republik Indonesia Tahun 2008 Nomor 21, Tambahan Lembaran Negara Republik Indonesia Nomor 4817);
9. Peraturan Pemerintah Nomor 43 Tahun 2014 tentang Peraturan Pelaksanaan Undang-Undang Nomor 6 Tahun 2014 tentang Desa (Lembaran Negara Republik Indonesia Tahun 2014 Nomor 123, Tambahan Lembaran Negara Republik Indonesia Nomor 5539) sebagaimana telah diubah beberapa kali terakhir dengan Peraturan Pemerintah Nomor 11 Tahun 2019 (Lembaran Negara Republik Indonesia Tahun 2019 Nomor 41, Tambahan Lembaran Negara Republik Indonesia Nomor 6321);
10. Peraturan Pemerintah Nomor 60 Tahun 2014 tentang Dana Desa Yang Bersumber Dari Anggaran Pendapatan dan Belanja Negara (Lembaran Negara Republik Indonesia Tahun 2014 Nomor 168, Tambahan Lembaran Negara Republik Indonesia Nomor 5558) sebagaimana telah diubah beberapa kali terakhir dengan Peraturan Pemerintah Nomor 8 Tahun 2016 (Lembaran Negara Republik Indonesia Tahun 2016 Nomor 57, Tambahan Lembaran Negara Republik Indonesia Nomor 5864);
11. Peraturan Pemerintah Nomor 17 Tahun 2018 tentang Kecamatan (Lembaran Negara Republik Indonesia Tahun 2018 Nomor 73, Tambahan Lembaran Negara Republik Indonesia Nomor 6202);
12. Peraturan Menteri Dalam Negeri Nomor 111 Tahun 2014 tentang Pedoman Teknis Peraturan Di Desa;
13. Peraturan Menteri Desa dan Pembangunan Daerah Tertinggal dan Transmigrasi Nomor 1 Tahun 2015 tentang Pedoman Kewenangan Berdasarkan Hak Asal Usul dan Kewenangan Lokal Berskala Desa;
14. Peraturan Menteri Dalam Negeri Nomor 80 tahun 2015 tentang pembentukan Produk Hukum Daerah sebagaimana telah diubah dengan Peraturan Menteri Dalam Negeri Nomor 120 tahun 2018;
15. Peraturan Menteri Dalam Negeri Nomor 1 Tahun 2016 tentang Pengelolaan Aset Desa;
16. Peraturan Menteri Dalam Negeri Nomor 44 Tahun 2016 tentang Kewenangan Desa;
17. Peraturan Menteri Dalam Negeri Nomor 45 Tahun 2016 tentang

19. Peraturan Menteri Desa, Pembangunan Daerah Tertinggal dan Transmigrasi Nomor 16 Tahun 2019 tentang Musyawarah Desa;
20. Peraturan Menteri Desa, Pembangunan Daerah Tertinggal dan Transmigrasi Nomor 8 Tahun 2023 tentang Prioritas Penggunaan Dana Desa Tahun 2023;
21. Peraturan Daerah Kabupaten Nganjuk Nomor 1 Tahun 2016 tentang Desa (Lembaran Daerah Kabupaten Nganjuk Tahun 2016 Nomor 2) sebagaimana telah diubah beberapa kali terakhir dengan Peraturan Daerah Kabupaten Nganjuk Nomor 3 Tahun 2023 (Lembaran Daerah Kabupaten Nganjuk Tahun 2023 Nomor 3);
22. Peraturan Daerah Kabupaten Nganjuk Nomor 3 Tahun 2020 tentang Pengarusutamaan Gender (Lembaran Daerah Kabupaten Nganjuk Tahun 2020 Nomor 3);
23. Peraturan Daerah Kabupaten Nganjuk Nomor 2 Tahun 2019 tentang Rencana Pembangunan Jangka Menengah Daerah Kabupaten Nganjuk Tahun 2018-2023 sebagaimana telah diubah dengan Peraturan Daerah Kabupaten Nganjuk Nomor 4 Tahun 2023;
24. Peraturan Daerah Kabupaten Nganjuk Nomor 7 Tahun 2022 tentang Anggaran Pendapatan dan Belanja Daerah Tahun Anggaran 2023 (Lembaran Daerah Kabupaten Nganjuk Tahun 2022 Nomor 7);
25. Peraturan Bupati Nganjuk Nomor 35 Tahun 2016 tentang Kewenangan Desa Berdasarkan Hak Asal Usul dan Kewenangan Lokal Berskala Desa;
26. Peraturan Bupati Nganjuk Nomor 40 Tahun 2016 tentang Tata Cara Penyusunan Peraturan di Desa;
27. Peraturan Bupati Nganjuk Nomor 50 Tahun 2018 tentang Pengelolaan Aset Desa;
28. Peraturan Bupati Nganjuk Nomor 57 Tahun 2018 tentang Pengelolaan Keuangan Desa;
29. Peraturan Bupati Nganjuk Nomor 4 Tahun 2020 tentang Penghasilan Tetap, Tunjangan, Tambahan Tunjangan, dan Penerimaan Lain Yang Sah Bagi Kepala Desa dan Perangkat Desa;
30. Peraturan Bupati Nganjuk Nomor 49 Tahun 2020 tentang Pedoman Tata Cara Pengadaan Barang/Jasa di Desa;
31. Peraturan Bupati Nganjuk Nomor 16 Tahun 2023 tentang Rencana Kerja Pemerintah Daerah Kabupaten Nganjuk Tahun 2023;
32. Peraturan Bupati Nganjuk Nomor 28 Tahun 2023 tentang Pedoman Penyusunan Anggaran Pendapatan Dan Belanja Desa Tahun Anggaran 2023.
33. Peraturan Desa Mojoseto tentang Rencana Kerja Pemerintah Desa Tahun 2023 (Lembaran Desa Mojoseto Tahun 2023 Nomor 3)

Dengan Kesepakatan Bersama
BADAN PERMUSYAWARATAN DESA MOJOSETO
dan
KEPALA DESA MOJOSETO

MEMUTUSKAN:

Menetapkan : PERATURAN DESA TENTANG ANGGARAN PENDAPATAN DAN BELANJA DESA TAHUN ANGGARAN 2023.

Pasal 1

Anggaran Pendapatan dan Belanja Desa (APBDesa) Tahun Anggaran 2023 sebagai berikut:

Pendapatan Desa	Rp.	1.666.281.986,00
1. Belanja Desa	Rp.	1.708.050.586,00
Surplus/(Defisit)	Rp.	(41.768.600,00)
2. Pembiayaan Desa		
a. Penerimaan Pembiayaan	Rp.	46.768.600,00
b. Pengeluaran Pembiayaan	Rp.	5.000.000,00
Selisih Pembiayaan (a-b)	Rp.	41.768.600,00

Pasal 2

Uraian lebih lanjut APBDesa sebagaimana dimaksud dalam Pasal 1 tercantum dalam Lampiran yang merupakan bagian tidak terpisahkan dari Peraturan Desa ini.

Pasal 3

Kepala Desa menetapkan Peraturan Kepala Desa tentang Penjabaran Anggaran Pendapatan dan Belanja Desa sebagai landasan operasional pelaksanaan APBDesa.

Pasal 4

(1) Pemerintah Desa melaksanakan kegiatan untuk penanggulangan bencana, keadaan darurat, dan mendesak.
(2) Pendanaan kegiatan sebagaimana dimaksud pada ayat (1) menggunakan anggaran jenis belanja tidak terduga.
(3) Pemerintah Desa dapat melakukan kegiatan penanggulangan bencana, keadaan darurat, dan mendesak yang belum tersedia anggarannya, yang selanjutnya diusulkan dalam rancangan Peraturan Desa tentang Perubahan APBDesa.

b. tidak diharapkan terjadi secara berulang;
c. berada diluar kendali dan pengaruh pemerintah Desa;
d. memiliki dampak yang signifikan terhadap anggaran dalam rangka pemulihan yang disebabkan oleh kejadian yang luar biasa dan/atau permasalahan sosial; dan
e. berskala lokal Desa.

Pasal 5

Dalam hal terjadi:
a. penambahan dan/atau pengurangan dalam pendapatan Desa pada tahun berjalan;
b. keadaan yang menyebabkan harus dilakukan pergeseran antar objek belanja; dan
c. kegiatan yang belum dilaksanakan tahun sebelumnya dan menyebabkan SiLPA akan dilaksanakan dalam tahun berjalan,

Kepala Desa dapat mendahului Perubahan APB Desa dengan melakukan perubahan Peraturan Kepala Desa tentang Penjabaran APB Desa dan memberitahukannya kepada BPD.

Pasal 6

Peraturan Desa ini mulai berlaku pada tanggal diundangkan.

Agar setiap orang dapat mengetahui, memerintahkan pengundangan Peraturan Desa ini dengan penempatannya dalam Lembaran Desa Mojoseto.

Ditetapkan di Mojoseto
pada tanggal 29 Desember 2022

KEPALA DESA MOJOSETO,

KEPALA DESA MOJOSETO

SARWO,

Diundangkan di Mojoseto
pada tanggal 29 Desember 2022

SEKRETARIS DESA MOJOSETO

SEKRETARIAT DESA MOJOSETO

SITI ISTESAWATI

PEMERINTAH KABUPATEN NGANJUK
KECAMATAN GONDANG
DESA MOJOSETO

PERATURAN KEPALA DESA MOJOSETO
NOMOR 5 TAHUN 2022

TENTANG

PENJABARAN ANGGARAN PENDAPATAN DAN BELANJA DESA
TAHUN ANGGARAN 2023

DENGAN RAHMAT TUHAN YANG MAHA ESA

KEPALA DESA MOJOSETO,

Menimbang : bahwa sebagai pelaksanaan ketentuan Pasal 3 Peraturan Desa Nomor 6 Tahun 2022 tentang Anggaran Pendapatan dan Belanja Desa Tahun Anggaran 2023, maka perlu menyusun Peraturan Kepala Desa tentang Penjabaran Anggaran Pendapatan dan Belanja Desa Mojoseto Tahun Anggaran 2023;

Mengingat :

1. Undang-Undang Nomor 28 Tahun 1999 tentang Penyelenggara Negara Yang Bersih dan Bebas dari Korupsi, Kolusi Dan Nepotisme (Lembaran Negara Republik Indonesia Tahun 1999 Nomor 75, Tambahan Lembaran Negara Republik Indonesia Nomor 3851);
2. Undang-Undang Nomor 12 Tahun 2011 tentang Pembentukan Peraturan Perundang-undangan(Lembaran Negara Republik Indonesia Tahun 2011 Nomor 82, Tambahan Lembaran Negara Republik Indonesia Nomor 5234) sebagaimana telah diubah dengan Undang-Undang Nomor 15 Tahun 2019 (Lembaran Negara Republik Indonesia Tahun 2019 Nomor 183, Tambahan Lembaran Negara Republik Indonesia Nomor 6398);
3. Undang-Undang Nomor 6 Tahun 2014 tentang Desa (Lembaran Negara Republik Indonesia Tahun 2014 Nomor 7, Tambahan Lembaran Negara Republik Indonesia Nomor 5495);
4. Undang-Undang Nomor 23 Tahun 2014 tentang Pemerintahan Daerah (Lembaran Negara Republik Indonesia Tahun 2014 Nomor 244, Tambahan Lembaran Negara Republik Indonesia Nomor 5587) sebagaimana telah diubah beberapa kali terakhir dengan Undang-Undang Nomor 9 Tahun 2015 (Lembaran Negara Republik Indonesia Tahun 2015 Nomor 58, Tambahan Lembaran Negara Republik Indonesia Nomor 5679);

6. Undang-Undang Nomor 11 Tahun 2020 tentang Cipta Kerja (Lembaran Negara Republik Indonesia Tahun 2020 Nomor 245, Tambahan Lembaran Negara Republik Indonesia Nomor 6573);
7. Undang-Undang Nomor 1 Tahun 2023 tentang Hubungan Keuangan Antara Pemerintah Pusat dan Pemerintahan Daerah (Lembaran Negara Republik Indonesia Tahun 2023 Nomor 4, Tambahan Lembaran Negara Republik Indonesai Nomor 6757);
8. Peraturan Pemerintah Nomor 8 Tahun 2008 tentang Tahapan, Tata Cara Penyusunan, Pengendalian dan Evaluasi Pelaksanaan Rencana Pembangunan Daerah (Lembaran Negara Republik Indonesia Tahun 2008 Nomor 21, Tambahan Lembaran Negara Republik Indonesia Nomor 4817);
9. Peraturan Pemerintah Nomor 43 Tahun 2014 tentang Peraturan Pelaksanaan Undang-Undang Nomor 6 Tahun 2014 tentang Desa (Lembaran Negara Republik Indonesia Tahun 2014 Nomor 123, Tambahan Lembaran Negara Republik Indonesia Nomor 5539) sebagaimana telah diubah beberapa kali terakhir dengan Peraturan Pemerintah Nomor 11 Tahun 2019 (Lembaran Negara Republik Indonesia Tahun 2019 Nomor 41, Tambahan Lembaran Negara Republik Indonesia Nomor 6321);
10. Peraturan Pemerintah Nomor 60 Tahun 2014 tentang Dana Desa Yang Bersumber Dari Anggaran Pendapatan dan Belanja Negara (Lembaran Negara Republik Indonesia Tahun 2014 Nomor 168, Tambahan Lembaran Negara Republik Indonesia Nomor 5558) sebagaimana telah diubah beberapa kali terakhir dengan Peraturan Pemerintah Nomor 8 Tahun 2016 (Lembaran Negara Republik Indonesia Tahun 2016 Nomor 57, Tambahan Lembaran Negara Republik Indonesia Nomor 5864);
11. Peraturan Pemerintah Nomor 17 Tahun 2018 tentang Kecamatan (Lembaran Negara Republik Indonesia Tahun 2018 Nomor 73, Tambahan Lembaran Negara Republik Indonesia Nomor 6202);
12. Peraturan Menteri Dalam Negeri Nomor 111 Tahun 2014 tentang Pedoman Teknis Peraturan Di Desa;
13. Peraturan Menteri Desa dan Pembangunan Daerah Tertinggal dan Transmigrasi Nomor 1 Tahun 2015 tentang Pedoman Kewenangan Berdasarkan Hak Asal Usul dan Kewenangan Lokal Berskala Desa;
14. Peraturan Menteri Dalam Negeri Nomor 80 tahun 2015 tentang pembentukan Produk Hukum Daerah sebagaimana telah diubah dengan Peraturan Menteri Dalam Negeri Nomor 120 tahun 2018;
15. Peraturan Menteri Dalam Negeri Nomor 1 Tahun 2016 tentang Pengelolaan Aset Desa;
16. Peraturan Menteri Dalam Negeri Nomor 44 Tahun 2016 tentang Kewenangan Desa;
17. Peraturan Menteri Dalam Negeri Nomor 45 Tahun 2016 tentang Pedoman Penetapan Dan Penegasan Batas Desa;
18. Peraturan Menteri Dalam Negeri Nomor 20 Tahun 2018 tentang Pengelolaan Keuangan Desa;
19. Peraturan Menteri Desa, Pembangunan Daerah Tertinggal dan

21. Peraturan Daerah Kabupaten Nganjuk Nomor 1 Tahun 2016 tentang Desa (Lembaran Daerah Kabupaten Nganjuk Tahun 2016 Nomor 2) sebagaimana telah diubah beberapa kali terakhir dengan Peraturan Daerah Kabupaten Nganjuk Nomor 3 Tahun 2023 (Lembaran Daerah Kabupaten Nganjuk Tahun 2023 Nomor 3);
22. Peraturan Daerah Kabupaten Nganjuk Nomor 3 Tahun 2020 tentang Pengarusutamaan Gender (Lembaran Daerah Kabupaten Nganjuk Tahun 2020 Nomor 3);
23. Peraturan Daerah Kabupaten Nganjuk Nomor 2 Tahun 2019 tentang Rencana Pembangunan Jangka Menengah Daerah Kabupaten Nganjuk Tahun 2018-2023 sebagaimana telah diubah dengan Peraturan Daerah Kabupaten Nganjuk Nomor 4 Tahun 2023;
24. Peraturan Daerah Kabupaten Nganjuk Nomor 7 Tahun 2022 tentang Anggaran Pendapatan dan Belanja Daerah Tahun Anggaran 2023 (Lembaran Daerah Kabupaten Nganjuk Tahun 2022 Nomor 7);
25. Peraturan Bupati Nganjuk Nomor 35 Tahun 2016 tentang Kewenangan Desa Berdasarkan Hak Asal Usul dan Kewenangan Lokal Berskala Desa;
26. Peraturan Bupati Nganjuk Nomor 40 Tahun 2016 tentang Tata Cara Penyusunan Peraturan di Desa;
27. Peraturan Bupati Nganjuk Nomor 50 Tahun 2018 tentang Pengelolaan Aset Desa;
28. Peraturan Bupati Nganjuk Nomor 57 Tahun 2018 tentang Pengelolaan Keuangan Desa;
29. Peraturan Bupati Nganjuk Nomor 4 Tahun 2020 tentang Penghasilan Tetap, Tunjangan, Tambahan Tunjangan, dan Penerimaan Lain Yang Sah Bagi Kepala Desa dan Perangkat Desa;
30. Peraturan Bupati Nganjuk Nomor 49 Tahun 2020 tentang Pedoman Tata Cara Pengadaan Barang/Jasa di Desa;
31. Peraturan Bupati Nganjuk Nomor 16 Tahun 2023 tentang Rencana Kerja Pemerintah Daerah Kabupaten Nganjuk Tahun 2023;
32. Peraturan Bupati Nganjuk Nomor 28 Tahun 2023 tentang Pedoman Penyusunan Anggaran Pendapatan Dan Belanja Desa Tahun Anggaran 2023.
33. Peraturan Desa Mojoseto Nomor 3 tentang Rencana Kerja Pemerintah Desa Tahun 2023 (Lembaran Desa Mojoseto Tahun 2023 Nomor 3);
34. Peraturan Desa Mojoseto tentang Anggaran Pendapatan dan Belanja Desa Tahun Anggaran 2023 (Lembaran Desa Mojoseto Tahun 2022 Nomor 6);

MEMUTUSKAN:

Menetapkan : PERATURAN KEPALA DESA TENTANG PENJABARAN ANGGARAN PENDAPATAN DAN BELANJA DESA TAHUN ANGGARAN 2023

Pasal 1

Penjabaran Anggaran Pendapatan dan Belanja Desa Tahun Anggaran 2023 terdiri dari:

1. Pendapatan Desa		
a. Pendapatan Asli Desa	Rp.	284.500.000,00
b. Transfer	Rp.	1.380.620.080,00
c. Lain-lain Pendapatan yang Sah	Rp.	1.161.900,00
Jumlah Pendapatan	Rp.	1.666.281.986,00
2. Belanja Desa		
a. Bidang Penyelenggaraan Pemerintahan Desa	Rp.	746.347.480,00
b. Bidang Pelaksanaan Pembangunan Desa	Rp.	641.111.600,00
c. Bidang Pembinaan Kemasyarakatan Desa	Rp.	69.680.706,00
d. Bidang Pemberdayaan Masyarakat Desa	Rp.	146.992.200,00
e. Bidang Penanggulangan Bencana, Darurat dan Mendesak Desa	Rp.	103.918.600,00
Jumlah Belanja	Rp.	1.708.050.586,00
Surplus/(Defisit)	Rp.	(41.768.600,00)
3. Pembiayaan Desa		
a. Penerimaan Pembiayaan	Rp.	46.768.600,00
b. Pengeluaran Pembiayaan	Rp.	5.000.000,00
Selisih Pembiayaan (a-b)	Rp.	41.768.600,00

Pasal 2

Uraian lebih lanjut Penjabaran Anggaran Pendapatan dan Belanja Desa sebagaimana dimaksud dalam Pasal 1 tercantum dalam Lampiran yang merupakan bagian tidak terpisahkan dari Peraturan Kepala Desa ini.

Pasal 3

Pelaksanaan Penjabaran Anggaran Pendapatan dan Belanja Desa yang ditetapkan dalam Peraturan ini dituangkan lebih lanjut dalam Dokumen Pelaksanaan Anggaran (DPA) yang disusun oleh Kepala Urusan dan Kepala Seksi pelaksana kegiatan anggaran.

Pasal 4

Peraturan Kepala Desa ini mulai berlaku pada tanggal diundangkan.

Agar setiap orang dapat mengetahui, memerintahkan pengundangan Peraturan Kepala Desa ini dengan penempatannya dalam Berita Desa Mojoseto.

Ditetapkan di Mojoseto
pada tanggal 30 Desember 2022

KEPALA DESA MOJOSETO,

JARWO

Diundangkan di Mojoseto
pada tanggal 30 Desember 2022

SEKRETARIS DESA MOJOSETO,

SITI ISTESAWATI

BERITA DESA MOJOSETO TAHUN 2023 NOMOR 5

RENCANA ANGGARAN KAS DESA

TAHUN ANGGARAN 2023

: **PEMERINTAH DESA MOJOSETO**

N : **KECAMATAN GONDANG**

N/KOTA : **PEMERINTAH KABUPATEN NGANJUK**

: **PROVINSI JAWA TIMUR**

	URAIAN	ANGGARAN (Rp)	PENERIMAAN / PENGELUARAN (Rp)						JUMLAH (Rp)
			JANUARI	FEBRUARI	MARET	APRIL	MEI	JUNI	
			JULI	AGUSTUS	SEPTEMBER	OKTOBER	NOPEMBER	DESEMBER	
	3	4	5						6
	Pendapatan Asli Desa	**284.500.000,00**	**0,00**	**0,00**	**0,00**	**86.000.000,00**	**0,00**	**0,00**	**284.500.000,00**
			0,00	**86.000.000,00**	**0,00**	**0,00**	**25.500.000,00**	**87.000.000,00**	
.01.	Bagi Hasil BUMDes	25.500.000,00	0,00	0,00	0,00	0,00	0,00	0,00	25.500.000,00
			0,00	0,00	0,00	0,00	25.500.000,00	0,00	
.01.	Pengelolaan Tanah Kas Desa	259.000.000,00	0,00	0,00	0,00	86.000.000,00	0,00	0,00	259.000.000,00
			0,00	86.000.000,00	0,00	0,00	0,00	87.000.000,00	
	Pendapatan Transfer	**1.380.620.080,00**	**0,00**	**0,00**	**323.927.000,00**	**176.466.000,00**	**0,00**	**0,00**	**1.380.620.080,00**
			323.927.000,00	**0,00**	**176.467.000,00**	**27.952.000,00**	**323.928.000,00**	**27.953.080,00**	
.01.	Dana Desa	971.782.000,00	0,00	0,00	323.927.000,00	0,00	0,00	0,00	971.782.000,00
			323.927.000,00	0,00	0,00	0,00	323.928.000,00	0,00	
.01.	Bagi Hasil Pajak dan Retribusi Daerah Kabupaten/Kota	55.905.080,00	0,00	0,00	0,00	0,00	0,00	0,00	55.905.080,00
			0,00	0,00	0,00	27.952.000,00	0,00	27.953.080,00	
.01.	Alokasi Dana Desa	352.933.000,00	0,00	0,00	0,00	176.466.000,00	0,00	0,00	352.933.000,00
			0,00	0,00	176.467.000,00	0,00	0,00	0,00	
	Pendapatan Lain-lain	**1.161.906,00**	**0,00**	**0,00**	**0,00**	**0,00**	**0,00**	**0,00**	**1.161.906,00**
			0,00	**0,00**	**0,00**	**0,00**	**1.161.906,00**	**0,00**	
.01.	Bunga Bank	1.161.906,00	0,00	0,00	0,00	0,00	0,00	0,00	1.161.906,00
			0,00	0,00	0,00	0,00	1.161.906,00	0,00	
	JUMLAH PENDAPATAN	**1.666.281.986,00**	**0,00**	**0,00**	**323.927.000,00**	**262.466.000,00**	**0,00**	**0,00**	**1.666.281.986,00**
			323.927.000,00	**86.000.000,00**	**176.467.000,00**	**27.952.000,00**	**350.589.906,00**	**114.953.080,00**	
	BIDANG PENYELENGGARAN PEMERINTAHAN DESA	**746.347.480,00**	**26.817.000,00**	**26.817.000,00**	**28.667.000,00**	**119.032.200,00**	27.908.000,00	**29.592.000,00**	**746.347.480,00**
			61.678.200,00	**35.367.000,00**	**60.219.600,00**	**57.252.000,00**	**36.140.200,00**	**236.857.280,00**	
	Penyelenggaran Belanja Siltap, Tunjangan dan Operasional Pemerintahan Desa	**646.670.800,00**	**26.317.000,00**	**26.317.000,00**	**26.317.000,00**	**114.186.000,00**	26.317.000,00	**28.317.000,00**	**646.670.800,00**
			39.317.000,00	**33.817.000,00**	**57.669.600,00**	**29.317.000,00**	**30.467.000,00**	**208.312.200,00**	

	URAIAN	ANGGARAN (Rp)	PENERIMAAN / PENGELUARAN (Rp)						JUMLAH (Rp)
			JANUARI	FEBRUARI	MARET	APRIL	MEI	JUNI	
			JULI	AGUSTUS	SEPTEMBER	OKTOBER	NOPEMBER	DESEMBER	
	3	4	5						6
	Penyediaan Penghasilan Tetap dan Tunjangan Kepala Desa	**33.960.000,00**	**2.830.000,00**	**2.830.000,00**	**2.830.000,00**	**2.830.000,00**	2.830.000,00	**2.830.000,00**	**33.960.000,00**
			2.830.000,00	**2.830.000,00**	**2.830.000,00**	**2.830.000,00**	**2.830.000,00**	**2.830.000,00**	
	Belanja Pegawai	**33.960.000,00**	**2.830.000,00**	**2.830.000,00**	**2.830.000,00**	**2.830.000,00**	**2.830.000,00**	**2.830.000,00**	**33.960.000,00**
			2.830.000,00	**2.830.000,00**	**2.830.000,00**	**2.830.000,00**	**2.830.000,00**	**2.830.000,00**	
.01.	Penghasilan Tetap Kepala Desa	33.960.000,00	2.830.000,00	2.830.000,00	2.830.000,00	2.830.000,00	2.830.000,00	2.830.000,00	33.960.000,00
			2.830.000,00	2.830.000,00	2.830.000,00	2.830.000,00	2.830.000,00	2.830.000,00	
	Penyediaan Penghasilan Tetap dan Tunjangan Perangkat Desa	**174.540.000,00**	**14.545.000,00**	**14.545.000,00**	**14.545.000,00**	**14.545.000,00**	14.545.000,00	**14.545.000,00**	**174.540.000,00**
			14.545.000,00	**14.545.000,00**	**14.545.000,00**	**14.545.000,00**	**14.545.000,00**	**14.545.000,00**	
	Belanja Pegawai	**174.540.000,00**	**14.545.000,00**	**14.545.000,00**	**14.545.000,00**	**14.545.000,00**	**14.545.000,00**	**14.545.000,00**	**174.540.000,00**
			14.545.000,00	**14.545.000,00**	**14.545.000,00**	**14.545.000,00**	**14.545.000,00**	**14.545.000,00**	
.01.	Penghasilan Tetap Perangkat Desa	174.540.000,00	14.545.000,00	14.545.000,00	14.545.000,00	14.545.000,00	14.545.000,00	14.545.000,00	174.540.000,00
			14.545.000,00	14.545.000,00	14.545.000,00	14.545.000,00	14.545.000,00	14.545.000,00	
	Penyediaan Jaminan Sosial bagi Kepala Desa dan Perangkat Desa	**19.099.200,00**	**1.592.000,00**	**1.592.000,00**	**1.592.000,00**	**1.592.000,00**	1.592.000,00	**1.592.000,00**	**19.099.200,00**
			1.592.000,00	**1.592.000,00**	**1.592.000,00**	**1.592.000,00**	**1.592.000,00**	**1.587.200,00**	
	Belanja Pegawai	**19.099.200,00**	**1.592.000,00**	**1.592.000,00**	**1.592.000,00**	**1.592.000,00**	**1.592.000,00**	**1.592.000,00**	**19.099.200,00**
			1.592.000,00	**1.592.000,00**	**1.592.000,00**	**1.592.000,00**	**1.592.000,00**	**1.587.200,00**	
.04.	Jaminan Ketenagakerjaan Perangkat Desa	19.099.200,00	1.592.000,00	1.592.000,00	1.592.000,00	1.592.000,00	1.592.000,00	1.592.000,00	19.099.200,00
			1.592.000,00	1.592.000,00	1.592.000,00	1.592.000,00	1.592.000,00	1.587.200,00	
	Penyediaan Operasional Pemerintah Desa (ATK, Honor PKPKD dan PPKD dll)	**74.332.800,00**	**3.300.000,00**	**3.300.000,00**	**3.300.000,00**	**12.669.000,00**	3.300.000,00	**5.300.000,00**	**74.332.800,00**
			3.300.000,00	**3.300.000,00**	**26.663.800,00**	**3.300.000,00**	**3.300.000,00**	**3.300.000,00**	
	Belanja Barang dan Jasa	**74.332.800,00**	**3.300.000,00**	**3.300.000,00**	**3.300.000,00**	**12.669.000,00**	**3.300.000,00**	**5.300.000,00**	**74.332.800,00**
			3.300.000,00	**3.300.000,00**	**26.663.800,00**	**3.300.000,00**	**3.300.000,00**	**3.300.000,00**	
.01.	Belanja Alat Tulis Kantor dan Benda Pos	6.138.500,00	0,00	0,00	0,00	3.069.000,00	0,00	0,00	6.138.500,00
			0,00	0,00	3.069.500,00	0,00	0,00	0,00	
.99.	Belanja Barang Perlengkapan Lainnya	23.100.000,00	0,00	0,00	0,00	6.300.000,00	0,00	0,00	23.100.000,00
			0,00	0,00	16.800.000,00	0,00	0,00	0,00	
.05.	Belanja Jasa Honorarium Petugas	9.600.000,00	800.000,00	800.000,00	800.000,00	800.000,00	800.000,00	800.000,00	9.600.000,00
			800.000,00	800.000,00	800.000,00	800.000,00	800.000,00	800.000,00	
.06.	Belanja Jasa Honorarium PKPKD dan PPKD	25.800.000,00	2.150.000,00	2.150.000,00	2.150.000,00	2.150.000,00	2.150.000,00	2.150.000,00	25.800.000,00
			2.150.000,00	2.150.000,00	2.150.000,00	2.150.000,00	2.150.000,00	2.150.000,00	
.01.	Belanja Jasa Langganan Listrik	1.200.000,00	100.000,00	100.000,00	100.000,00	100.000,00	100.000,00	100.000,00	1.200.000,00
			100.000,00	100.000,00	100.000,00	100.000,00	100.000,00	100.000,00	

	URAIAN	ANGGARAN (Rp)	PENERIMAAN / PENGELUARAN (Rp)						JUMLAH (Rp)
			JANUARI	FEBRUARI	MARET	APRIL	MEI	JUNI	
			JULI	AGUSTUS	SEPTEMBER	OKTOBER	NOPEMBER	DESEMBER	
	3	4	5						6
.05.	Belanja Jasa Langganan Internet	3.000.000,00	250.000,00	250.000,00	250.000,00	250.000,00	250.000,00	250.000,00	3.000.000,00
			250.000,00	250.000,00	250.000,00	250.000,00	250.000,00	250.000,00	
.02.	Belanja Pemeliharaan Kendaraan Bermotor	2.000.000,00	0,00	0,00	0,00	0,00	0,00	2.000.000,00	2.000.000,00
			0,00	0,00	0,00	0,00	0,00	0,00	
.99.	Belanja Pemeliharaan Lainnya	3.494.300,00	0,00	0,00	0,00	0,00	0,00	0,00	3.494.300,00
			0,00	0,00	3.494.300,00	0,00	0,00	0,00	
	Penyediaan Tunjangan BPD	**23.400.000,00**	**1.950.000,00**	**1.950.000,00**	**1.950.000,00**	**1.950.000,00**	1.950.000,00	**1.950.000,00**	**23.400.000,00**
			1.950.000,00	**1.950.000,00**	**1.950.000,00**	**1.950.000,00**	**1.950.000,00**	**1.950.000,00**	
	Belanja Pegawai	**23.400.000,00**	**1.950.000,00**	**1.950.000,00**	**1.950.000,00**	**1.950.000,00**	**1.950.000,00**	**1.950.000,00**	**23.400.000,00**
			1.950.000,00	**1.950.000,00**	**1.950.000,00**	**1.950.000,00**	**1.950.000,00**	**1.950.000,00**	
.01.	Tunjangan Kedudukan BPD	17.100.000,00	1.425.000,00	1.425.000,00	1.425.000,00	1.425.000,00	1.425.000,00	1.425.000,00	17.100.000,00
			1.425.000,00	1.425.000,00	1.425.000,00	1.425.000,00	1.425.000,00	1.425.000,00	
.02.	Tunjangan Kinerja BPD	6.300.000,00	525.000,00	525.000,00	525.000,00	525.000,00	525.000,00	525.000,00	6.300.000,00
			525.000,00	525.000,00	525.000,00	525.000,00	525.000,00	525.000,00	
	Penyediaan Operasional BPD (rapat, ATK, Makan Minum, Pakaian Seragam, Listrik dll)	**3.188.800,00**	**100.000,00**	**100.000,00**	**100.000,00**	**1.600.000,00**	100.000,00	**100.000,00**	**3.188.800,00**
			100.000,00	**100.000,00**	**588.800,00**	**100.000,00**	**100.000,00**	**100.000,00**	
	Belanja Barang dan Jasa	**3.188.800,00**	**100.000,00**	**100.000,00**	**100.000,00**	**1.600.000,00**	**100.000,00**	**100.000,00**	**3.188.800,00**
			100.000,00	**100.000,00**	**588.800,00**	**100.000,00**	**100.000,00**	**100.000,00**	
.01.	Belanja Alat Tulis Kantor dan Benda Pos	388.800,00	0,00	0,00	0,00	0,00	0,00	0,00	388.800,00
			0,00	0,00	388.800,00	0,00	0,00	0,00	
.05.	Belanja Barang Cetak dan Penggandaan	100.000,00	0,00	0,00	0,00	0,00	0,00	0,00	100.000,00
			0,00	0,00	100.000,00	0,00	0,00	0,00	
.06.	Belanja Barang Konsumsi (Makan/Minum)	1.200.000,00	100.000,00	100.000,00	100.000,00	100.000,00	100.000,00	100.000,00	1.200.000,00
			100.000,00	100.000,00	100.000,00	100.000,00	100.000,00	100.000,00	
.09.	Belanja Pakaian Dinas/Seragam/Atribut	1.500.000,00	0,00	0,00	0,00	1.500.000,00	0,00	0,00	1.500.000,00
			0,00	0,00	0,00	0,00	0,00	0,00	
	Penyediaan Insentif/Operasional RT/RW	**15.000.000,00**	**1.000.000,00**	**1.000.000,00**	**1.000.000,00**	**1.000.000,00**	1.000.000,00	**1.000.000,00**	**15.000.000,00**
			1.000.000,00	**1.000.000,00**	**1.000.000,00**	**4.000.000,00**	**1.000.000,00**	**1.000.000,00**	
	Belanja Barang dan Jasa	**15.000.000,00**	**1.000.000,00**	**1.000.000,00**	**1.000.000,00**	**1.000.000,00**	**1.000.000,00**	**1.000.000,00**	**15.000.000,00**
			1.000.000,00	**1.000.000,00**	**1.000.000,00**	**4.000.000,00**	**1.000.000,00**	**1.000.000,00**	
.09.	Belanja Pakaian Dinas/Seragam/Atribut	3.000.000,00	0,00	0,00	0,00	0,00	0,00	0,00	3.000.000,00
			0,00	0,00	0,00	3.000.000,00	0,00	0,00	

	URAIAN	ANGGARAN (Rp)	PENERIMAAN / PENGELUARAN (Rp)						JUMLAH (Rp)
			JANUARI	FEBRUARI	MARET	APRIL	MEI	JUNI	
			JULI	AGUSTUS	SEPTEMBER	OKTOBER	NOPEMBER	DESEMBER	
	3	4	5						6
03.	Belanja Jasa Honorarium/Insentif Pelayanan Desa	12.000.000,00	1.000.000,00	1.000.000,00	1.000.000,00	1.000.000,00	1.000.000,00	1.000.000,00	12.000.000,00
			1.000.000,00	1.000.000,00	1.000.000,00	1.000.000,00	1.000.000,00	1.000.000,00	
	Penyediaan Operasional Pemerintah Desa yang bersumber dari Dana Desa	**29.150.000,00**	**1.000.000,00**	**1.000.000,00**	**1.000.000,00**	**1.000.000,00**	1.000.000,00	**1.000.000,00**	**29.150.000,00**
			14.000.000,00	**1.000.000,00**	**1.000.000,00**	**1.000.000,00**	**5.150.000,00**	**1.000.000,00**	
	Belanja Barang dan Jasa	**29.150.000,00**	**1.000.000,00**	**1.000.000,00**	**1.000.000,00**	**1.000.000,00**	**1.000.000,00**	**1.000.000,00**	**29.150.000,00**
			14.000.000,00	**1.000.000,00**	**1.000.000,00**	**1.000.000,00**	**5.150.000,00**	**1.000.000,00**	
06.	Belanja Barang Konsumsi (Makan/Minum)	6.000.000,00	0,00	0,00	0,00	0,00	0,00	0,00	6.000.000,00
			6.000.000,00	0,00	0,00	0,00	0,00	0,00	
99.	Belanja Barang Perlengkapan Lainnya	4.150.000,00	0,00	0,00	0,00	0,00	0,00	0,00	4.150.000,00
			0,00	0,00	0,00	0,00	4.150.000,00	0,00	
02.	Belanja Jasa Sewa Peralatan/Perlengkapan	7.000.000,00	0,00	0,00	0,00	0,00	0,00	0,00	7.000.000,00
			7.000.000,00	0,00	0,00	0,00	0,00	0,00	
99.	Belanja Operasional Perkantoran lainnya	12.000.000,00	1.000.000,00	1.000.000,00	1.000.000,00	1.000.000,00	1.000.000,00	1.000.000,00	12.000.000,00
			1.000.000,00	1.000.000,00	1.000.000,00	1.000.000,00	1.000.000,00	1.000.000,00	
	Tambahan Tunjangan Kepala Desa dan Perangkat Desa	**274.000.000,00**	**0,00**	**0,00**	**0,00**	**77.000.000,00**	0,00	**0,00**	**274.000.000,00**
			0,00	**7.500.000,00**	**7.500.000,00**	**0,00**	**0,00**	**182.000.000,00**	
	Belanja Pegawai	**259.000.000,00**	**0,00**	**0,00**	**0,00**	**77.000.000,00**	**0,00**	**0,00**	**259.000.000,00**
			0,00	**0,00**	**0,00**	**0,00**	**0,00**	**182.000.000,00**	
02.	Tunjangan Kepala Desa	77.000.000,00	0,00	0,00	0,00	77.000.000,00	0,00	0,00	77.000.000,00
			0,00	0,00	0,00	0,00	0,00	0,00	
02.	Tunjangan Perangkat Desa	182.000.000,00	0,00	0,00	0,00	0,00	0,00	0,00	182.000.000,00
			0,00	0,00	0,00	0,00	0,00	182.000.000,00	
	Belanja Barang dan Jasa	**15.000.000,00**	**0,00**	**0,00**	**0,00**	**0,00**	**0,00**	**0,00**	**15.000.000,00**
			0,00	**7.500.000,00**	**7.500.000,00**	**0,00**	**0,00**	**0,00**	
02.	Belanja Jasa Honorarium Pembantu Tugas Umum Desa/Operator	15.000.000,00	0,00	0,00	0,00	0,00	0,00	0,00	15.000.000,00
			0,00	7.500.000,00	7.500.000,00	0,00	0,00	0,00	
	Penyediaan Sarana Prasarana Pemerintahan Desa	**27.940.080,00**	**0,00**	**0,00**	**0,00**	**0,00**	0,00	**0,00**	**27.940.080,00**
			0,00	**0,00**	**0,00**	**5.135.000,00**	**0,00**	**22.805.080,00**	
	Pemeliharaan Gedung/Prasarana Kantor Desa	**27.940.080,00**	**0,00**	**0,00**	**0,00**	**0,00**	0,00	**0,00**	**27.940.080,00**
			0,00	**0,00**	**0,00**	**5.135.000,00**	**0,00**	**22.805.080,00**	
	Belanja Barang dan Jasa	**27.940.080,00**	**0,00**	**0,00**	**0,00**	**0,00**	**0,00**	**0,00**	**27.940.080,00**
			0,00	**0,00**	**0,00**	**5.135.000,00**	**0,00**	**22.805.080,00**	

	URAIAN	ANGGARAN (Rp)	PENERIMAAN / PENGELUARAN (Rp)						JUMLAH (Rp)
			JANUARI	FEBRUARI	MARET	APRIL	MEI	JUNI	
			JULI	AGUSTUS	SEPTEMBER	OKTOBER	NOPEMBER	DESEMBER	
	3	4	5						6
.99.	Belanja Operasional Perkantoran lainnya	5.135.000,00	0,00	0,00	0,00	0,00	0,00	0,00	5.135.000,00
			0,00	0,00	0,00	5.135.000,00	0,00	0,00	
.04.	Belanja Pemeliharaan Bangunan	22.805.080,00	0,00	0,00	0,00	0,00	0,00	0,00	22.805.080,00
			0,00	0,00	0,00	0,00	0,00	22.805.080,00	
	Pengelolaan Administrasi Kependudukan, Pencatatan Sipil, Statistik dan Kearsipan	**8.812.000,00**	**50.000,00**	**50.000,00**	**1.425.000,00**	**1.681.200,00**	50.000,00	**825.000,00**	**8.812.000,00**
			1.505.800,00	**50.000,00**	**2.100.000,00**	**50.000,00**	**50.000,00**	**975.000,00**	
	Penyusunan, Pendataan, dan Pemutakhiran Profil Desa **)	**2.906.200,00**	**0,00**	**0,00**	**0,00**	**1.631.200,00**	0,00	**0,00**	**2.906.200,00**
			0,00	**0,00**	**1.275.000,00**	**0,00**	**0,00**	**0,00**	
	Belanja Barang dan Jasa	**2.906.200,00**	**0,00**	**0,00**	**0,00**	**1.631.200,00**	**0,00**	**0,00**	**2.906.200,00**
			0,00	**0,00**	**1.275.000,00**	**0,00**	**0,00**	**0,00**	
.01.	Belanja Alat Tulis Kantor dan Benda Pos	981.200,00	0,00	0,00	0,00	981.200,00	0,00	0,00	981.200,00
			0,00	0,00	0,00	0,00	0,00	0,00	
.05.	Belanja Barang Cetak dan Penggandaan	150.000,00	0,00	0,00	0,00	150.000,00	0,00	0,00	150.000,00
			0,00	0,00	0,00	0,00	0,00	0,00	
.06.	Belanja Barang Konsumsi (Makan/Minum)	500.000,00	0,00	0,00	0,00	500.000,00	0,00	0,00	500.000,00
			0,00	0,00	0,00	0,00	0,00	0,00	
.01.	Belanja Jasa Honorarium Tim Pelaksana Kegiatan	1.275.000,00	0,00	0,00	0,00	0,00	0,00	0,00	1.275.000,00
			0,00	0,00	1.275.000,00	0,00	0,00	0,00	
	Pemetaan dan Analisis Kemiskinan Desa secara Partisipatif	**5.905.800,00**	**50.000,00**	**50.000,00**	**1.425.000,00**	**50.000,00**	50.000,00	**825.000,00**	**5.905.800,00**
			1.505.800,00	**50.000,00**	**825.000,00**	**50.000,00**	**50.000,00**	**975.000,00**	
	Belanja Barang dan Jasa	**5.905.800,00**	**50.000,00**	**50.000,00**	**1.425.000,00**	**50.000,00**	**50.000,00**	**825.000,00**	**5.905.800,00**
			1.505.800,00	**50.000,00**	**825.000,00**	**50.000,00**	**50.000,00**	**975.000,00**	
.01.	Belanja Alat Tulis Kantor dan Benda Pos	355.800,00	0,00	0,00	0,00	0,00	0,00	0,00	355.800,00
			355.800,00	0,00	0,00	0,00	0,00	0,00	
.05.	Belanja Barang Cetak dan Penggandaan	500.000,00	0,00	0,00	0,00	0,00	0,00	0,00	500.000,00
			500.000,00	0,00	0,00	0,00	0,00	0,00	
.06.	Belanja Barang Konsumsi (Makan/Minum)	1.750.000,00	0,00	0,00	500.000,00	0,00	0,00	375.000,00	1.750.000,00
			125.000,00	0,00	375.000,00	0,00	0,00	375.000,00	
.01.	Belanja Jasa Honorarium Tim Pelaksana Kegiatan	950.000,00	0,00	0,00	475.000,00	0,00	0,00	0,00	950.000,00
			475.000,00	0,00	0,00	0,00	0,00	0,00	
.02.	Belanja Jasa Honorarium Pembantu Tugas Umum Desa/Operator	400.000,00	0,00	0,00	100.000,00	0,00	0,00	100.000,00	400.000,00
			0,00	0,00	100.000,00	0,00	0,00	100.000,00	

	URAIAN	ANGGARAN (Rp)	PENERIMAAN / PENGELUARAN (Rp)						JUMLAH (Rp)
			JANUARI	FEBRUARI	MARET	APRIL	MEI	JUNI	
			JULI	AGUSTUS	SEPTEMBER	OKTOBER	NOPEMBER	DESEMBER	
	3	4	5						6
.04.	Belanja Jasa Honorarium Tenaga Ahli/Profesi/Konsultan/Narasumber	1.350.000,00	0,00	0,00	300.000,00	0,00	0,00	300.000,00	1.350.000,00
			0,00	0,00	300.000,00	0,00	0,00	450.000,00	
.05.	Belanja Jasa Langganan Internet	600.000,00	50.000,00	50.000,00	50.000,00	50.000,00	50.000,00	50.000,00	600.000,00
			50.000,00	50.000,00	50.000,00	50.000,00	50.000,00	50.000,00	
	Penyelenggaraan Tata Praja Pemerintahan, Perencanaan, Keuangan dan Pelaporan	**21.419.600,00**	**450.000,00**	**450.000,00**	**925.000,00**	**3.165.000,00**	1.541.000,00	**450.000,00**	**21.419.600,00**
			4.915.400,00	**1.500.000,00**	**450.000,00**	**450.000,00**	**5.623.200,00**	**1.500.000,00**	
	Penyelenggaraan Musyawarah Perencanaan Desa/Pembahasan APBDes (Reguler)	**1.500.000,00**	**0,00**	**0,00**	**0,00**	**1.500.000,00**	0,00	**0,00**	**1.500.000,00**
			0,00	**0,00**	**0,00**	**0,00**	**0,00**	**0,00**	
	Belanja Barang dan Jasa	**1.500.000,00**	**0,00**	**0,00**	**0,00**	**1.500.000,00**	**0,00**	**0,00**	**1.500.000,00**
			0,00	**0,00**	**0,00**	**0,00**	**0,00**	**0,00**	
.05.	Belanja Barang Cetak dan Penggandaan	200.000,00	0,00	0,00	0,00	200.000,00	0,00	0,00	200.000,00
			0,00	0,00	0,00	0,00	0,00	0,00	
.06.	Belanja Barang Konsumsi (Makan/Minum)	1.000.000,00	0,00	0,00	0,00	1.000.000,00	0,00	0,00	1.000.000,00
			0,00	0,00	0,00	0,00	0,00	0,00	
.04.	Belanja Jasa Honorarium Tenaga Ahli/Profesi/Konsultan/Narasumber	300.000,00	0,00	0,00	0,00	300.000,00	0,00	0,00	300.000,00
			0,00	0,00	0,00	0,00	0,00	0,00	
	Penyelenggaraan Musyawaran Desa Lainnya (Musdus, rembug desa Non Reguler)	**1.091.000,00**	**0,00**	**0,00**	**0,00**	**0,00**	1.091.000,00	**0,00**	**1.091.000,00**
			0,00	**0,00**	**0,00**	**0,00**	**0,00**	**0,00**	
	Belanja Barang dan Jasa	**1.091.000,00**	**0,00**	**0,00**	**0,00**	**0,00**	**1.091.000,00**	**0,00**	**1.091.000,00**
			0,00	**0,00**	**0,00**	**0,00**	**0,00**	**0,00**	
.01.	Belanja Alat Tulis Kantor dan Benda Pos	306.000,00	0,00	0,00	0,00	0,00	306.000,00	0,00	306.000,00
			0,00	0,00	0,00	0,00	0,00	0,00	
.05.	Belanja Barang Cetak dan Penggandaan	110.000,00	0,00	0,00	0,00	0,00	110.000,00	0,00	110.000,00
			0,00	0,00	0,00	0,00	0,00	0,00	
.06.	Belanja Barang Konsumsi (Makan/Minum)	375.000,00	0,00	0,00	0,00	0,00	375.000,00	0,00	375.000,00
			0,00	0,00	0,00	0,00	0,00	0,00	
.04.	Belanja Jasa Honorarium Tenaga Ahli/Profesi/Konsultan/Narasumber	300.000,00	0,00	0,00	0,00	0,00	300.000,00	0,00	300.000,00
			0,00	0,00	0,00	0,00	0,00	0,00	
	Penyusunan Dokumen Perencanaan Desa (RPJMDesa/RKPDesa dll)	**3.990.400,00**	**0,00**	**0,00**	**0,00**	**0,00**	0,00	**0,00**	**3.990.400,00**
			3.990.400,00	**0,00**	**0,00**	**0,00**	**0,00**	**0,00**	
	Belanja Barang dan Jasa	**3.990.400,00**	**0,00**	**0,00**	**0,00**	**0,00**	**0,00**	**0,00**	**3.990.400,00**
			3.990.400,00	**0,00**	**0,00**	**0,00**	**0,00**	**0,00**	

	URAIAN	ANGGARAN (Rp)	PENERIMAAN / PENGELUARAN (Rp)						JUMLAH (Rp)
			JANUARI	FEBRUARI	MARET	APRIL	MEI	JUNI	
			JULI	AGUSTUS	SEPTEMBER	OKTOBER	NOPEMBER	DESEMBER	
	3	4	5						6
.01.	Belanja Alat Tulis Kantor dan Benda Pos	300.400,00	0,00	0,00	0,00	0,00	0,00	0,00	300.400,00
			300.400,00	0,00	0,00	0,00	0,00	0,00	
.05.	Belanja Barang Cetak dan Penggandaan	90.000,00	0,00	0,00	0,00	0,00	0,00	0,00	90.000,00
			90.000,00	0,00	0,00	0,00	0,00	0,00	
.06.	Belanja Barang Konsumsi (Makan/Minum)	600.000,00	0,00	0,00	0,00	0,00	0,00	0,00	600.000,00
			600.000,00	0,00	0,00	0,00	0,00	0,00	
.01.	Belanja Jasa Honorarium Tim Pelaksana Kegiatan	3.000.000,00	0,00	0,00	0,00	0,00	0,00	0,00	3.000.000,00
			3.000.000,00	0,00	0,00	0,00	0,00	0,00	
	Penyusunan Dokumen Keuangan Desa (APBDes, APBDes Perubahan, LPJ dll)	**2.698.200,00**	**0,00**	**0,00**	**0,00**	**0,00**	0,00	**0,00**	**2.698.200,00**
			0,00	**0,00**	**0,00**	**0,00**	**2.698.200,00**	**0,00**	
	Belanja Barang dan Jasa	**2.698.200,00**	**0,00**	**0,00**	**0,00**	**0,00**	**0,00**	**0,00**	**2.698.200,00**
			0,00	**0,00**	**0,00**	**0,00**	**2.698.200,00**	**0,00**	
.01.	Belanja Alat Tulis Kantor dan Benda Pos	413.200,00	0,00	0,00	0,00	0,00	0,00	0,00	413.200,00
			0,00	0,00	0,00	0,00	413.200,00	0,00	
.05.	Belanja Barang Cetak dan Penggandaan	810.000,00	0,00	0,00	0,00	0,00	0,00	0,00	810.000,00
			0,00	0,00	0,00	0,00	810.000,00	0,00	
.06.	Belanja Barang Konsumsi (Makan/Minum)	875.000,00	0,00	0,00	0,00	0,00	0,00	0,00	875.000,00
			0,00	0,00	0,00	0,00	875.000,00	0,00	
.04.	Belanja Jasa Honorarium Tenaga Ahli/Profesi/Konsultan/Narasumber	600.000,00	0,00	0,00	0,00	0,00	0,00	0,00	600.000,00
			0,00	0,00	0,00	0,00	600.000,00	0,00	
	Pengelolaan Administrasi/ Inventarisasi/Penilaian Aset Desa	**3.425.000,00**	**0,00**	**0,00**	**475.000,00**	**0,00**	0,00	**0,00**	**3.425.000,00**
			475.000,00	**0,00**	**0,00**	**0,00**	**2.475.000,00**	**0,00**	
	Belanja Barang dan Jasa	**3.425.000,00**	**0,00**	**0,00**	**475.000,00**	**0,00**	**0,00**	**0,00**	**3.425.000,00**
			475.000,00	**0,00**	**0,00**	**0,00**	**2.475.000,00**	**0,00**	
.01.	Belanja Jasa Honorarium Tim Pelaksana Kegiatan	1.425.000,00	0,00	0,00	475.000,00	0,00	0,00	0,00	1.425.000,00
			475.000,00	0,00	0,00	0,00	475.000,00	0,00	
.03.	Belanja Kursus Pelatihan	2.000.000,00	0,00	0,00	0,00	0,00	0,00	0,00	2.000.000,00
			0,00	0,00	0,00	0,00	2.000.000,00	0,00	
	Forum Pembina Desa	**8.715.000,00**	**450.000,00**	**450.000,00**	**450.000,00**	**1.665.000,00**	450.000,00	**450.000,00**	**8.715.000,00**
			450.000,00	**1.500.000,00**	**450.000,00**	**450.000,00**	**450.000,00**	**1.500.000,00**	
	Belanja Barang dan Jasa	**8.715.000,00**	**450.000,00**	**450.000,00**	**450.000,00**	**1.665.000,00**	**450.000,00**	**450.000,00**	**8.715.000,00**
			450.000,00	**1.500.000,00**	**450.000,00**	**450.000,00**	**450.000,00**	**1.500.000,00**	

	URAIAN	ANGGARAN (Rp)	PENERIMAAN / PENGELUARAN (Rp)						JUMLAH (Rp)
			JANUARI	FEBRUARI	MARET	APRIL	MEI	JUNI	
			JULI	AGUSTUS	SEPTEMBER	OKTOBER	NOPEMBER	DESEMBER	
	3	4	5						6
.01.	Belanja Alat Tulis Kantor dan Benda Pos	165.000,00	0,00	0,00	0,00	165.000,00	0,00	0,00	165.000,00
			0,00	0,00	0,00	0,00	0,00	0,00	
.06.	Belanja Barang Konsumsi (Makan/Minum)	600.000,00	50.000,00	50.000,00	50.000,00	50.000,00	50.000,00	50.000,00	600.000,00
			50.000,00	50.000,00	50.000,00	50.000,00	50.000,00	50.000,00	
.01.	Belanja Jasa Honorarium Tim Pelaksana Kegiatan	4.800.000,00	400.000,00	400.000,00	400.000,00	400.000,00	400.000,00	400.000,00	4.800.000,00
			400.000,00	400.000,00	400.000,00	400.000,00	400.000,00	400.000,00	
.04.	Belanja Jasa Honorarium Tenaga Ahli/Profesi/Konsultan/Narasumber	3.150.000,00	0,00	0,00	0,00	1.050.000,00	0,00	0,00	3.150.000,00
			0,00	1.050.000,00	0,00	0,00	0,00	1.050.000,00	
	Sub Bidang Pertanahan	**41.505.000,00**	**0,00**	**0,00**	**0,00**	**0,00**	0,00	**0,00**	**41.505.000,00**
			15.940.000,00	**0,00**	**0,00**	**22.300.000,00**	**0,00**	**3.265.000,00**	
	Adminstrasi Pajak Bumi dan Bangunan (PBB)	**22.300.000,00**	**0,00**	**0,00**	**0,00**	**0,00**	0,00	**0,00**	**22.300.000,00**
			0,00	**0,00**	**0,00**	**22.300.000,00**	**0,00**	**0,00**	
	Belanja Barang dan Jasa	**22.300.000,00**	**0,00**	**0,00**	**0,00**	**0,00**	**0,00**	**0,00**	**22.300.000,00**
			0,00	**0,00**	**0,00**	**22.300.000,00**	**0,00**	**0,00**	
.05.	Belanja Jasa Honorarium Petugas	22.300.000,00	0,00	0,00	0,00	0,00	0,00	0,00	22.300.000,00
			0,00	0,00	0,00	22.300.000,00	0,00	0,00	
	Penetapan dan Penegasan Batas Desa	**15.940.000,00**	**0,00**	**0,00**	**0,00**	**0,00**	0,00	**0,00**	**15.940.000,00**
			15.940.000,00	**0,00**	**0,00**	**0,00**	**0,00**	**0,00**	
	Belanja Modal	**15.940.000,00**	**0,00**	**0,00**	**0,00**	**0,00**	**0,00**	**0,00**	**15.940.000,00**
			15.940.000,00	**0,00**	**0,00**	**0,00**	**0,00**	**0,00**	
.99.	Belanja Modal Pengadaan Tanah Lainnya	15.940.000,00	0,00	0,00	0,00	0,00	0,00	0,00	15.940.000,00
			15.940.000,00	0,00	0,00	0,00	0,00	0,00	
	Lain-lain Sub Bidang Pertanahan	**3.265.000,00**	**0,00**	**0,00**	**0,00**	**0,00**	0,00	**0,00**	**3.265.000,00**
			0,00	**0,00**	**0,00**	**0,00**	**0,00**	**3.265.000,00**	
	Belanja Barang dan Jasa	**3.265.000,00**	**0,00**	**0,00**	**0,00**	**0,00**	**0,00**	**0,00**	**3.265.000,00**
			0,00	**0,00**	**0,00**	**0,00**	**0,00**	**3.265.000,00**	
.01.	Belanja Alat Tulis Kantor dan Benda Pos	440.000,00	0,00	0,00	0,00	0,00	0,00	0,00	440.000,00
			0,00	0,00	0,00	0,00	0,00	440.000,00	
.06.	Belanja Barang Konsumsi (Makan/Minum)	1.625.000,00	0,00	0,00	0,00	0,00	0,00	0,00	1.625.000,00
			0,00	0,00	0,00	0,00	0,00	1.625.000,00	
.05.	Belanja Jasa Honorarium Petugas	1.200.000,00	0,00	0,00	0,00	0,00	0,00	0,00	1.200.000,00
			0,00	0,00	0,00	0,00	0,00	1.200.000,00	

	URAIAN	ANGGARAN (Rp)	PENERIMAAN / PENGELUARAN (Rp)						JUMLAH (Rp)
			JANUARI	FEBRUARI	MARET	APRIL	MEI	JUNI	
			JULI	AGUSTUS	SEPTEMBER	OKTOBER	NOPEMBER	DESEMBER	
	3	4	5						6
	BIDANG PELAKSANAAN PEMBANGUNAN DESA	**641.111.600,00**	**12.202.000,00**	**11.202.000,00**	**197.765.250,00**	**11.702.000,00**	59.702.000,00	**14.191.000,00**	**641.111.600,00**
			233.547.200,00	**22.202.000,00**	**32.302.000,00**	**12.702.000,00**	**20.782.000,00**	**12.812.150,00**	
	Sub Bidang Pendidikan	**256.229.950,00**	**2.555.000,00**	**2.555.000,00**	**147.258.250,00**	**2.555.000,00**	2.555.000,00	**2.555.000,00**	**256.229.950,00**
			82.851.700,00	**2.555.000,00**	**2.555.000,00**	**2.555.000,00**	**3.125.000,00**	**2.555.000,00**	
	Penyelenggaran PAUD/TK/TPA/TKA/TPQ/Madrasah NonFormal Milik Desa (Honor, Pakaian dll)	**35.000.000,00**	**2.555.000,00**	**2.555.000,00**	**6.325.000,00**	**2.555.000,00**	2.555.000,00	**2.555.000,00**	**35.000.000,00**
			2.555.000,00	**2.555.000,00**	**2.555.000,00**	**2.555.000,00**	**3.125.000,00**	**2.555.000,00**	
	Belanja Barang dan Jasa	**35.000.000,00**	**2.555.000,00**	**2.555.000,00**	**6.325.000,00**	**2.555.000,00**	**2.555.000,00**	**2.555.000,00**	**35.000.000,00**
			2.555.000,00	**2.555.000,00**	**2.555.000,00**	**2.555.000,00**	**3.125.000,00**	**2.555.000,00**	
.01.	Belanja Alat Tulis Kantor dan Benda Pos	1.140.000,00	0,00	0,00	570.000,00	0,00	0,00	0,00	1.140.000,00
			0,00	0,00	0,00	0,00	570.000,00	0,00	
.99.	Belanja Barang Perlengkapan Lainnya	3.200.000,00	0,00	0,00	3.200.000,00	0,00	0,00	0,00	3.200.000,00
			0,00	0,00	0,00	0,00	0,00	0,00	
.01.	Belanja Jasa Honorarium Tim Pelaksana Kegiatan	30.000.000,00	2.500.000,00	2.500.000,00	2.500.000,00	2.500.000,00	2.500.000,00	2.500.000,00	30.000.000,00
			2.500.000,00	2.500.000,00	2.500.000,00	2.500.000,00	2.500.000,00	2.500.000,00	
.01.	Belanja Jasa Langganan Listrik	660.000,00	55.000,00	55.000,00	55.000,00	55.000,00	55.000,00	55.000,00	660.000,00
			55.000,00	55.000,00	55.000,00	55.000,00	55.000,00	55.000,00	
	Pemeliharaan Sarana Prasarana PAUD/TK/TPA/TKA/TPQ/Madrasah Nonformal Milik Desa	**20.000.000,00**	**0,00**	**0,00**	**0,00**	**0,00**	0,00	**0,00**	**20.000.000,00**
			20.000.000,00	**0,00**	**0,00**	**0,00**	**0,00**	**0,00**	
	Belanja Barang dan Jasa	**20.000.000,00**	**0,00**	**0,00**	**0,00**	**0,00**	**0,00**	**0,00**	**20.000.000,00**
			20.000.000,00	**0,00**	**0,00**	**0,00**	**0,00**	**0,00**	
.04.	Belanja Pemeliharaan Bangunan	20.000.000,00	0,00	0,00	0,00	0,00	0,00	0,00	20.000.000,00
			20.000.000,00	0,00	0,00	0,00	0,00	0,00	
	Pembangunan/Rehabilitasi/Peningkatan/Pengadaan Sarana/Prasarana/Alat Peraga	**195.229.950,00**	**0,00**	**0,00**	**140.933.250,00**	**0,00**	0,00	**0,00**	**195.229.950,00**
			54.296.700,00	**0,00**	**0,00**	**0,00**	**0,00**	**0,00**	
	Belanja Modal	**195.229.950,00**	**0,00**	**0,00**	**140.933.250,00**	**0,00**	**0,00**	**0,00**	**195.229.950,00**
			54.296.700,00	**0,00**	**0,00**	**0,00**	**0,00**	**0,00**	
.02.	Belanja Modal Gedung, Bangunan, Taman - Upah Tenaga Kerja	46.296.700,00	0,00	0,00	0,00	0,00	0,00	0,00	46.296.700,00
			46.296.700,00	0,00	0,00	0,00	0,00	0,00	
.03.	Belanja Modal Gedung, Bangunan, Taman - Bahan Baku/Material	139.485.750,00	0,00	0,00	139.485.750,00	0,00	0,00	0,00	139.485.750,00
			0,00	0,00	0,00	0,00	0,00	0,00	
.04.	Belanja Modal Gedung, Bangunan, Taman - Sewa Peralatan	1.447.500,00	0,00	0,00	1.447.500,00	0,00	0,00	0,00	1.447.500,00
			0,00	0,00	0,00	0,00	0,00	0,00	

	URAIAN	ANGGARAN (Rp)	PENERIMAAN / PENGELUARAN (Rp)						JUMLAH (Rp)
			JANUARI	FEBRUARI	MARET	APRIL	MEI	JUNI	
			JULI	AGUSTUS	SEPTEMBER	OKTOBER	NOPEMBER	DESEMBER	
	3	4	5						6
.05.	Belanja Modal Gedung, Bangunan, Taman - Administrasi Kegiatan	8.000.000,00	0,00	0,00	0,00	0,00	0,00	0,00	8.000.000,00
			8.000.000,00	0,00	0,00	0,00	0,00	0,00	
	Dukungan Pendidikan bagi Siswa Miskin/Berprestasi	**6.000.000,00**	**0,00**	**0,00**	**0,00**	**0,00**	0,00	**0,00**	**6.000.000,00**
			6.000.000,00	**0,00**	**0,00**	**0,00**	**0,00**	**0,00**	
	Belanja Barang dan Jasa	**6.000.000,00**	**0,00**	**0,00**	**0,00**	**0,00**	**0,00**	**0,00**	**6.000.000,00**
			6.000.000,00	**0,00**	**0,00**	**0,00**	**0,00**	**0,00**	
.04.	Belanja Beasiswa Berprestasi/Masyarakat Miskin	6.000.000,00	0,00	0,00	0,00	0,00	0,00	0,00	6.000.000,00
			6.000.000,00	0,00	0,00	0,00	0,00	0,00	
	Sub Bidang Kesehatan	**159.449.350,00**	**8.537.000,00**	**8.037.000,00**	**23.897.000,00**	**8.537.000,00**	8.037.000,00	**11.026.000,00**	**159.449.350,00**
			25.823.200,00	**8.037.000,00**	**29.137.000,00**	**8.537.000,00**	**10.697.000,00**	**9.147.150,00**	
	Penyelenggaraan Posyandu (Mkn Tambahan, Kls Bumil, Lamsia, Insentif)	**74.400.000,00**	**4.975.000,00**	**4.475.000,00**	**4.975.000,00**	**4.975.000,00**	4.475.000,00	**4.975.000,00**	**74.400.000,00**
			21.675.000,00	**4.475.000,00**	**4.975.000,00**	**4.975.000,00**	**4.475.000,00**	**4.975.000,00**	
	Belanja Barang dan Jasa	**74.400.000,00**	**4.975.000,00**	**4.475.000,00**	**4.975.000,00**	**4.975.000,00**	**4.475.000,00**	**4.975.000,00**	**74.400.000,00**
			21.675.000,00	**4.475.000,00**	**4.975.000,00**	**4.975.000,00**	**4.475.000,00**	**4.975.000,00**	
.06.	Belanja Barang Konsumsi (Makan/Minum)	35.500.000,00	3.125.000,00	2.625.000,00	3.125.000,00	3.125.000,00	2.625.000,00	3.125.000,00	35.500.000,00
			3.125.000,00	2.625.000,00	3.125.000,00	3.125.000,00	2.625.000,00	3.125.000,00	
.99.	Belanja Barang Perlengkapan Lainnya	16.700.000,00	0,00	0,00	0,00	0,00	0,00	0,00	16.700.000,00
			16.700.000,00	0,00	0,00	0,00	0,00	0,00	
.01.	Belanja Jasa Honorarium Tim Pelaksana Kegiatan	19.200.000,00	1.600.000,00	1.600.000,00	1.600.000,00	1.600.000,00	1.600.000,00	1.600.000,00	19.200.000,00
			1.600.000,00	1.600.000,00	1.600.000,00	1.600.000,00	1.600.000,00	1.600.000,00	
.02.	Belanja Jasa Honorarium Pembantu Tugas Umum Desa/Operator	1.800.000,00	150.000,00	150.000,00	150.000,00	150.000,00	150.000,00	150.000,00	1.800.000,00
			150.000,00	150.000,00	150.000,00	150.000,00	150.000,00	150.000,00	
.05.	Belanja Jasa Langganan Internet	1.200.000,00	100.000,00	100.000,00	100.000,00	100.000,00	100.000,00	100.000,00	1.200.000,00
			100.000,00	100.000,00	100.000,00	100.000,00	100.000,00	100.000,00	
	Penyuluhan dan Pelatihan Bidang Kesehatan (Untuk Masy, Tenaga dan Kader Kesehatan dll)	**1.889.000,00**	**0,00**	**0,00**	**0,00**	**0,00**	0,00	**1.889.000,00**	**1.889.000,00**
			0,00	**0,00**	**0,00**	**0,00**	**0,00**	**0,00**	
	Belanja Barang dan Jasa	**1.889.000,00**	**0,00**	**0,00**	**0,00**	**0,00**	**0,00**	**1.889.000,00**	**1.889.000,00**
			0,00	**0,00**	**0,00**	**0,00**	**0,00**	**0,00**	
.01.	Belanja Alat Tulis Kantor dan Benda Pos	414.000,00	0,00	0,00	0,00	0,00	0,00	414.000,00	414.000,00
			0,00	0,00	0,00	0,00	0,00	0,00	
.05.	Belanja Barang Cetak dan Penggandaan	200.000,00	0,00	0,00	0,00	0,00	0,00	200.000,00	200.000,00
			0,00	0,00	0,00	0,00	0,00	0,00	

	URAIAN	ANGGARAN (Rp)	PENERIMAAN / PENGELUARAN (Rp)						JUMLAH (Rp)
			JANUARI	FEBRUARI	MARET	APRIL	MEI	JUNI	
			JULI	AGUSTUS	SEPTEMBER	OKTOBER	NOPEMBER	DESEMBER	
	3	4	5						6
.06.	Belanja Barang Konsumsi (Makan/Minum)	975.000,00	0,00	0,00	0,00	0,00	0,00	975.000,00	975.000,00
			0,00	0,00	0,00	0,00	0,00	0,00	
.04.	Belanja Jasa Honorarium Tenaga Ahli/Profesi/Konsultan/Narasumber	300.000,00	0,00	0,00	0,00	0,00	0,00	300.000,00	300.000,00
			0,00	0,00	0,00	0,00	0,00	0,00	
	Penyelenggaraan Desa Siaga Kesehatan	**22.404.150,00**	**1.500.000,00**	**1.500.000,00**	**2.100.000,00**	**1.500.000,00**	1.500.000,00	**2.100.000,00**	**22.404.150,00**
			1.500.000,00	**1.500.000,00**	**2.100.000,00**	**1.500.000,00**	**3.500.000,00**	**2.104.150,00**	
	Belanja Barang dan Jasa	**22.404.150,00**	**1.500.000,00**	**1.500.000,00**	**2.100.000,00**	**1.500.000,00**	**1.500.000,00**	**2.100.000,00**	**22.404.150,00**
			1.500.000,00	**1.500.000,00**	**2.100.000,00**	**1.500.000,00**	**3.500.000,00**	**2.104.150,00**	
.04.	Belanja Bahan Bakar Minyak/Gas/Isi Ulang Tabung Pemadam Kebakaran	12.000.000,00	1.000.000,00	1.000.000,00	1.000.000,00	1.000.000,00	1.000.000,00	1.000.000,00	12.000.000,00
			1.000.000,00	1.000.000,00	1.000.000,00	1.000.000,00	1.000.000,00	1.000.000,00	
.05.	Belanja Jasa Honorarium Petugas	6.000.000,00	500.000,00	500.000,00	500.000,00	500.000,00	500.000,00	500.000,00	6.000.000,00
			500.000,00	500.000,00	500.000,00	500.000,00	500.000,00	500.000,00	
.07.	Belanja Jasa Perpanjangan Ijin/Pajak	2.000.000,00	0,00	0,00	0,00	0,00	0,00	0,00	2.000.000,00
			0,00	0,00	0,00	0,00	2.000.000,00	0,00	
.02.	Belanja Pemeliharaan Kendaraan Bermotor	2.404.150,00	0,00	0,00	600.000,00	0,00	0,00	600.000,00	2.404.150,00
			0,00	0,00	600.000,00	0,00	0,00	604.150,00	
	Pengasuhan Bersama atau Bina Keluarga Balita (BKB)	**33.496.200,00**	**2.062.000,00**	**2.062.000,00**	**9.562.000,00**	**2.062.000,00**	2.062.000,00	**2.062.000,00**	**33.496.200,00**
			2.648.200,00	**2.062.000,00**	**2.062.000,00**	**2.062.000,00**	**2.722.000,00**	**2.068.000,00**	
	Belanja Barang dan Jasa	**33.496.200,00**	**2.062.000,00**	**2.062.000,00**	**9.562.000,00**	**2.062.000,00**	**2.062.000,00**	**2.062.000,00**	**33.496.200,00**
			2.648.200,00	**2.062.000,00**	**2.062.000,00**	**2.062.000,00**	**2.722.000,00**	**2.068.000,00**	
.01.	Belanja Alat Tulis Kantor dan Benda Pos	586.200,00	0,00	0,00	0,00	0,00	0,00	0,00	586.200,00
			586.200,00	0,00	0,00	0,00	0,00	0,00	
.05.	Belanja Barang Cetak dan Penggandaan	660.000,00	0,00	0,00	0,00	0,00	0,00	0,00	660.000,00
			0,00	0,00	0,00	0,00	660.000,00	0,00	
.06.	Belanja Barang Konsumsi (Makan/Minum)	9.750.000,00	812.000,00	812.000,00	812.000,00	812.000,00	812.000,00	812.000,00	9.750.000,00
			812.000,00	812.000,00	812.000,00	812.000,00	812.000,00	818.000,00	
.09.	Belanja Pakaian Dinas/Seragam/Atribut	7.500.000,00	0,00	0,00	7.500.000,00	0,00	0,00	0,00	7.500.000,00
			0,00	0,00	0,00	0,00	0,00	0,00	
.01.	Belanja Jasa Honorarium Tim Pelaksana Kegiatan	15.000.000,00	1.250.000,00	1.250.000,00	1.250.000,00	1.250.000,00	1.250.000,00	1.250.000,00	15.000.000,00
			1.250.000,00	1.250.000,00	1.250.000,00	1.250.000,00	1.250.000,00	1.250.000,00	
	Pembangunan/Rehabilitasi/Peningkatan/Pengadaan Sarana/Prasarana Posyandu/Polindes/PKD **	**20.000.000,00**	**0,00**	**0,00**	**0,00**	**0,00**	0,00	**0,00**	**20.000.000,00**
			0,00	**0,00**	**20.000.000,00**	**0,00**	**0,00**	**0,00**	

	URAIAN	ANGGARAN (Rp)	PENERIMAAN / PENGELUARAN (Rp)						JUMLAH (Rp)
			JANUARI	FEBRUARI	MARET	APRIL	MEI	JUNI	
			JULI	AGUSTUS	SEPTEMBER	OKTOBER	NOPEMBER	DESEMBER	
	3	4	5						6
	Belanja Modal	**20.000.000,00**	**0,00**	**0,00**	**0,00**	**0,00**	**0,00**	**0,00**	**20.000.000,00**
			0,00	**0,00**	**20.000.000,00**	**0,00**	**0,00**	**0,00**	
.99.	Belanja Modal Lainnya	20.000.000,00	0,00	0,00	0,00	0,00	0,00	0,00	20.000.000,00
			0,00	0,00	20.000.000,00	0,00	0,00	0,00	
	Lain-lain Kegiatan Sub Bidang Kesehatan	**7.260.000,00**	**0,00**	**0,00**	**7.260.000,00**	**0,00**	0,00	**0,00**	**7.260.000,00**
			0,00	**0,00**	**0,00**	**0,00**	**0,00**	**0,00**	
	Belanja Barang dan Jasa	**7.260.000,00**	**0,00**	**0,00**	**7.260.000,00**	**0,00**	**0,00**	**0,00**	**7.260.000,00**
			0,00	**0,00**	**0,00**	**0,00**	**0,00**	**0,00**	
.01.	Belanja Alat Tulis Kantor dan Benda Pos	500.000,00	0,00	0,00	500.000,00	0,00	0,00	0,00	500.000,00
			0,00	0,00	0,00	0,00	0,00	0,00	
.06.	Belanja Barang Konsumsi (Makan/Minum)	6.760.000,00	0,00	0,00	6.760.000,00	0,00	0,00	0,00	6.760.000,00
			0,00	0,00	0,00	0,00	0,00	0,00	
	Sub Bidang Pekerjaan Umum dan Penataan Ruang	**95.000.000,00**	**500.000,00**	**0,00**	**16.000.000,00**	**0,00**	1.000.000,00	**0,00**	**95.000.000,00**
			75.000.000,00	**1.000.000,00**	**0,00**	**1.000.000,00**	**0,00**	**500.000,00**	
	Pemeliharaan Jalan Lingkungan Pemukiman/Gang	**30.000.000,00**	**0,00**	**0,00**	**15.000.000,00**	**0,00**	0,00	**0,00**	**30.000.000,00**
			15.000.000,00	**0,00**	**0,00**	**0,00**	**0,00**	**0,00**	
	Belanja Barang dan Jasa	**30.000.000,00**	**0,00**	**0,00**	**15.000.000,00**	**0,00**	**0,00**	**0,00**	**30.000.000,00**
			15.000.000,00	**0,00**	**0,00**	**0,00**	**0,00**	**0,00**	
05.	Belanja Pemeliharaan Jalan	30.000.000,00	0,00	0,00	15.000.000,00	0,00	0,00	0,00	30.000.000,00
			15.000.000,00	0,00	0,00	0,00	0,00	0,00	
	Pemeliharaan Jalan Usaha Tani/ KETAHANAN PANGAN	**60.000.000,00**	**0,00**	**0,00**	**0,00**	**0,00**	0,00	**0,00**	**60.000.000,00**
			60.000.000,00	**0,00**	**0,00**	**0,00**	**0,00**	**0,00**	
	Belanja Barang dan Jasa	**60.000.000,00**	**0,00**	**0,00**	**0,00**	**0,00**	**0,00**	**0,00**	**60.000.000,00**
			60.000.000,00	**0,00**	**0,00**	**0,00**	**0,00**	**0,00**	
05.	Belanja Pemeliharaan Jalan	60.000.000,00	0,00	0,00	0,00	0,00	0,00	0,00	60.000.000,00
			60.000.000,00	0,00	0,00	0,00	0,00	0,00	
	Lain-lain Kegiatan Sub Bidang Pekerjaan Umum dan Tata Ruang	**5.000.000,00**	**500.000,00**	**0,00**	**1.000.000,00**	**0,00**	1.000.000,00	**0,00**	**5.000.000,00**
			0,00	**1.000.000,00**	**0,00**	**1.000.000,00**	**0,00**	**500.000,00**	
	Belanja Barang dan Jasa	**5.000.000,00**	**500.000,00**	**0,00**	**1.000.000,00**	**0,00**	**1.000.000,00**	**0,00**	**5.000.000,00**
			0,00	**1.000.000,00**	**0,00**	**1.000.000,00**	**0,00**	**500.000,00**	
08.	Belanja Pemeliharaan Jaringan dan Instalasi (Listrik, telepon, internet, kom	5.000.000,00	500.000,00	0,00	1.000.000,00	0,00	1.000.000,00	0,00	5.000.000,00
			0,00	1.000.000,00	0,00	1.000.000,00	0,00	500.000,00	

	URAIAN	ANGGARAN (Rp)	PENERIMAAN / PENGELUARAN (Rp)						JUMLAH (Rp)
			JANUARI	FEBRUARI	MARET	APRIL	MEI	JUNI	
			JULI	AGUSTUS	SEPTEMBER	OKTOBER	NOPEMBER	DESEMBER	
	3	4	5						6
	Sub Bidang Kawasan Pemukiman	**120.432.300,00**	**610.000,00**	**610.000,00**	**10.610.000,00**	**610.000,00**	48.110.000,00	**610.000,00**	**120.432.300,00**
			49.872.300,00	**610.000,00**	**610.000,00**	**610.000,00**	**6.960.000,00**	**610.000,00**	
	Dukungan Pelaksanaan Program Pembangunan/Rehab Rumah Tidak Layak Huni GAKIN	**20.000.000,00**	**0,00**	**0,00**	**10.000.000,00**	**0,00**	0,00	**0,00**	**20.000.000,00**
			10.000.000,00	**0,00**	**0,00**	**0,00**	**0,00**	**0,00**	
	Belanja Modal	**20.000.000,00**	**0,00**	**0,00**	**10.000.000,00**	**0,00**	**0,00**	**0,00**	**20.000.000,00**
			10.000.000,00	**0,00**	**0,00**	**0,00**	**0,00**	**0,00**	
.03.	Belanja Modal Gedung, Bangunan, Taman - Bahan Baku/Material	20.000.000,00	0,00	0,00	10.000.000,00	0,00	0,00	0,00	20.000.000,00
			10.000.000,00	0,00	0,00	0,00	0,00	0,00	
	Pemeliharaan Sistem Pembuangan Air Limbah (Drainase, Air limbah Rumah Tangga)	**20.000.000,00**	**0,00**	**0,00**	**0,00**	**0,00**	0,00	**0,00**	**20.000.000,00**
			20.000.000,00	**0,00**	**0,00**	**0,00**	**0,00**	**0,00**	
	Belanja Barang dan Jasa	**20.000.000,00**	**0,00**	**0,00**	**0,00**	**0,00**	**0,00**	**0,00**	**20.000.000,00**
			20.000.000,00	**0,00**	**0,00**	**0,00**	**0,00**	**0,00**	
.99.	Belanja Pemeliharaan Lainnya	20.000.000,00	0,00	0,00	0,00	0,00	0,00	0,00	20.000.000,00
			20.000.000,00	0,00	0,00	0,00	0,00	0,00	
	Pembangunan/Rehabilitasi/Peningkatan Sanitasi Permukiman **)	**25.612.300,00**	**0,00**	**0,00**	**0,00**	**0,00**	0,00	**0,00**	**25.612.300,00**
			19.262.300,00	**0,00**	**0,00**	**0,00**	**6.350.000,00**	**0,00**	
	Belanja Modal	**25.612.300,00**	**0,00**	**0,00**	**0,00**	**0,00**	**0,00**	**0,00**	**25.612.300,00**
			19.262.300,00	**0,00**	**0,00**	**0,00**	**6.350.000,00**	**0,00**	
.02.	Belanja Modal Irigasi/Embung/Drainase/dll - Upah Tenaga Kerja	5.150.000,00	0,00	0,00	0,00	0,00	0,00	0,00	5.150.000,00
			0,00	0,00	0,00	0,00	5.150.000,00	0,00	
.03.	Belanja Modal Irigasi/Embung/Drainase/dll - Bahan Baku/Material	18.857.300,00	0,00	0,00	0,00	0,00	0,00	0,00	18.857.300,00
			18.857.300,00	0,00	0,00	0,00	0,00	0,00	
.04.	Belanja Modal Irigasi/Embung/Drainase/dll - Sewa Peralatan	405.000,00	0,00	0,00	0,00	0,00	0,00	0,00	405.000,00
			405.000,00	0,00	0,00	0,00	0,00	0,00	
.05.	Belanja Modal Irigasi/Embung/Drainase/dll - Administrasi Kegiatan	1.200.000,00	0,00	0,00	0,00	0,00	0,00	0,00	1.200.000,00
			0,00	0,00	0,00	0,00	1.200.000,00	0,00	
	Pembangunan/Rehabilitasi/Peningkatan Fasilitas Pengelolaan Sampah **)	**54.820.000,00**	**610.000,00**	**610.000,00**	**610.000,00**	**610.000,00**	48.110.000,00	**610.000,00**	**54.820.000,00**
			610.000,00	**610.000,00**	**610.000,00**	**610.000,00**	**610.000,00**	**610.000,00**	
	Belanja Barang dan Jasa	**7.320.000,00**	**610.000,00**	**610.000,00**	**610.000,00**	**610.000,00**	**610.000,00**	**610.000,00**	**7.320.000,00**
			610.000,00	**610.000,00**	**610.000,00**	**610.000,00**	**610.000,00**	**610.000,00**	
.01.	Belanja Jasa Honorarium Tim Pelaksana Kegiatan	6.900.000,00	575.000,00	575.000,00	575.000,00	575.000,00	575.000,00	575.000,00	6.900.000,00
			575.000,00	575.000,00	575.000,00	575.000,00	575.000,00	575.000,00	

	URAIAN	ANGGARAN (Rp)	PENERIMAAN / PENGELUARAN (Rp)						JUMLAH (Rp)
			JANUARI	FEBRUARI	MARET	APRIL	MEI	JUNI	
			JULI	AGUSTUS	SEPTEMBER	OKTOBER	NOPEMBER	DESEMBER	
	3	4	5						6
.99.	Belanja Operasional Perkantoran lainnya	420.000,00	35.000,00	35.000,00	35.000,00	35.000,00	35.000,00	35.000,00	420.000,00
			35.000,00	35.000,00	35.000,00	35.000,00	35.000,00	35.000,00	
	Belanja Modal	**47.500.000,00**	**0,00**	**0,00**	**0,00**	**0,00**	**47.500.000,00**	**0,00**	**47.500.000,00**
			0,00	**0,00**	**0,00**	**0,00**	**0,00**	**0,00**	
.02.	Belanja Modal Kendaraan Darat Bermotor	47.500.000,00	0,00	0,00	0,00	0,00	47.500.000,00	0,00	47.500.000,00
			0,00	0,00	0,00	0,00	0,00	0,00	
	Sub Bidang Kehutanan dan Lingkungan Hidup	**10.000.000,00**	**0,00**	**0,00**	**0,00**	**0,00**	0,00	**0,00**	**10.000.000,00**
			0,00	**10.000.000,00**	**0,00**	**0,00**	**0,00**	**0,00**	
	Pengelolaan Lingkungan Hidup Milik Desa	**10.000.000,00**	**0,00**	**0,00**	**0,00**	**0,00**	0,00	**0,00**	**10.000.000,00**
			0,00	**10.000.000,00**	**0,00**	**0,00**	**0,00**	**0,00**	
	Belanja Modal	**10.000.000,00**	**0,00**	**0,00**	**0,00**	**0,00**	**0,00**	**0,00**	**10.000.000,00**
			0,00	**10.000.000,00**	**0,00**	**0,00**	**0,00**	**0,00**	
.04.	Belanja Modal Tumbuhan/Tanaman	10.000.000,00	0,00	0,00	0,00	0,00	0,00	0,00	10.000.000,00
			0,00	10.000.000,00	0,00	0,00	0,00	0,00	
	BIDANG PEMBINAAN KEMASYARAKATAN	**69.680.706,00**	**3.205.000,00**	**2.430.000,00**	**6.004.800,00**	**2.430.000,00**	3.205.000,00	**3.430.000,00**	**69.680.706,00**
			7.705.000,00	**2.430.000,00**	**6.014.000,00**	**2.430.000,00**	**26.966.906,00**	**3.430.000,00**	
	Sub Bidang Ketenteraman, Ketertiban Umum dan Perlindungan Masyarakat	**16.250.000,00**	**775.000,00**	**0,00**	**775.000,00**	**0,00**	775.000,00	**0,00**	**16.250.000,00**
			775.000,00	**0,00**	**775.000,00**	**0,00**	**12.375.000,00**	**0,00**	
	Penguatan & Peningkatan Kapasitas Tenaga Keamanan/Ketertiban oleh Pemdes	**16.250.000,00**	**775.000,00**	**0,00**	**775.000,00**	**0,00**	775.000,00	**0,00**	**16.250.000,00**
			775.000,00	**0,00**	**775.000,00**	**0,00**	**12.375.000,00**	**0,00**	
	Belanja Barang dan Jasa	**16.250.000,00**	**775.000,00**	**0,00**	**775.000,00**	**0,00**	**775.000,00**	**0,00**	**16.250.000,00**
			775.000,00	**0,00**	**775.000,00**	**0,00**	**12.375.000,00**	**0,00**	
.09.	Belanja Pakaian Dinas/Seragam/Atribut	11.600.000,00	0,00	0,00	0,00	0,00	0,00	0,00	11.600.000,00
			0,00	0,00	0,00	0,00	11.600.000,00	0,00	
.03.	Belanja Kursus Pelatihan	4.650.000,00	775.000,00	0,00	775.000,00	0,00	775.000,00	0,00	4.650.000,00
			775.000,00	0,00	775.000,00	0,00	775.000,00	0,00	
	Sub Bidang Kebudayaan dan Keagamaan	**17.900.000,00**	**200.000,00**	**200.000,00**	**200.000,00**	**200.000,00**	200.000,00	**200.000,00**	**17.900.000,00**
			4.700.000,00	**200.000,00**	**200.000,00**	**200.000,00**	**11.200.000,00**	**200.000,00**	
	Penyelenggaran Festival Kesenian, Adat/Kebudayaan, dan Kegamaan (HUT RI, Raya Keagamaan dll)	**11.000.000,00**	**0,00**	**0,00**	**0,00**	**0,00**	0,00	**0,00**	**11.000.000,00**
			0,00	**0,00**	**0,00**	**0,00**	**11.000.000,00**	**0,00**	
	Belanja Barang dan Jasa	**11.000.000,00**	**0,00**	**0,00**	**0,00**	**0,00**	**0,00**	**0,00**	**11.000.000,00**
			0,00	**0,00**	**0,00**	**0,00**	**11.000.000,00**	**0,00**	

	URAIAN	ANGGARAN (Rp)	PENERIMAAN / PENGELUARAN (Rp)						JUMLAH (Rp)
			JANUARI	FEBRUARI	MARET	APRIL	MEI	JUNI	
			JULI	AGUSTUS	SEPTEMBER	OKTOBER	NOPEMBER	DESEMBER	
	3	4	5						6
.06.	Belanja Barang Konsumsi (Makan/Minum)	2.000.000,00	0,00	0,00	0,00	0,00	0,00	0,00	2.000.000,00
			0,00	0,00	0,00	0,00	2.000.000,00	0,00	
.08.	Belanja Bendera/Umbul-umbul/Spanduk	6.000.000,00	0,00	0,00	0,00	0,00	0,00	0,00	6.000.000,00
			0,00	0,00	0,00	0,00	6.000.000,00	0,00	
.09.	Belanja Pakaian Dinas/Seragam/Atribut	3.000.000,00	0,00	0,00	0,00	0,00	0,00	0,00	3.000.000,00
			0,00	0,00	0,00	0,00	3.000.000,00	0,00	
	Lain-lain Kegiatan Sub Bidang Kebudayaan dan Keagamaan	**6.900.000,00**	**200.000,00**	**200.000,00**	**200.000,00**	**200.000,00**	200.000,00	**200.000,00**	**6.900.000,00**
			4.700.000,00	**200.000,00**	**200.000,00**	**200.000,00**	**200.000,00**	**200.000,00**	
	Belanja Barang dan Jasa	**6.900.000,00**	**200.000,00**	**200.000,00**	**200.000,00**	**200.000,00**	**200.000,00**	**200.000,00**	**6.900.000,00**
			4.700.000,00	**200.000,00**	**200.000,00**	**200.000,00**	**200.000,00**	**200.000,00**	
.03.	Belanja Kursus Pelatihan	2.400.000,00	200.000,00	200.000,00	200.000,00	200.000,00	200.000,00	200.000,00	2.400.000,00
			200.000,00	200.000,00	200.000,00	200.000,00	200.000,00	200.000,00	
.99.	Belanja Barang untuk Diserahkan kepada Masyarakat Lainnya	4.500.000,00	0,00	0,00	0,00	0,00	0,00	0,00	4.500.000,00
			4.500.000,00	0,00	0,00	0,00	0,00	0,00	
	Sub Bidang Kepemudaan dan Olahraga	**2.361.906,00**	**100.000,00**	**100.000,00**	**100.000,00**	**100.000,00**	100.000,00	**100.000,00**	**2.361.906,00**
			100.000,00	**100.000,00**	**100.000,00**	**100.000,00**	**1.261.906,00**	**100.000,00**	
	Pembinaan Karangtaruna/Klub Kepemudaan/Olahraga Tingkat Desa	**2.361.906,00**	**100.000,00**	**100.000,00**	**100.000,00**	**100.000,00**	100.000,00	**100.000,00**	**2.361.906,00**
			100.000,00	**100.000,00**	**100.000,00**	**100.000,00**	**1.261.906,00**	**100.000,00**	
	Belanja Barang dan Jasa	**2.361.906,00**	**100.000,00**	**100.000,00**	**100.000,00**	**100.000,00**	**100.000,00**	**100.000,00**	**2.361.906,00**
			100.000,00	**100.000,00**	**100.000,00**	**100.000,00**	**1.261.906,00**	**100.000,00**	
.99.	Belanja Barang Perlengkapan Lainnya	1.161.906,00	0,00	0,00	0,00	0,00	0,00	0,00	1.161.906,00
			0,00	0,00	0,00	0,00	1.161.906,00	0,00	
.03.	Belanja Jasa Honorarium/Insentif Pelayanan Desa	1.200.000,00	100.000,00	100.000,00	100.000,00	100.000,00	100.000,00	100.000,00	1.200.000,00
			100.000,00	100.000,00	100.000,00	100.000,00	100.000,00	100.000,00	
	Sub Bidang Kelembagaan Masyarakat	**33.168.800,00**	**2.130.000,00**	**2.130.000,00**	**4.929.800,00**	**2.130.000,00**	2.130.000,00	**3.130.000,00**	**33.168.800,00**
			2.130.000,00	**2.130.000,00**	**4.939.000,00**	**2.130.000,00**	**2.130.000,00**	**3.130.000,00**	
	Pembinaan Lembaga Adat	**1.809.000,00**	**0,00**	**0,00**	**0,00**	**0,00**	0,00	**0,00**	**1.809.000,00**
			0,00	**0,00**	**1.809.000,00**	**0,00**	**0,00**	**0,00**	
	Belanja Barang dan Jasa	**1.809.000,00**	**0,00**	**0,00**	**0,00**	**0,00**	**0,00**	**0,00**	**1.809.000,00**
			0,00	**0,00**	**1.809.000,00**	**0,00**	**0,00**	**0,00**	
.01.	Belanja Alat Tulis Kantor dan Benda Pos	99.000,00	0,00	0,00	0,00	0,00	0,00	0,00	99.000,00
			0,00	0,00	99.000,00	0,00	0,00	0,00	

	URAIAN	ANGGARAN (Rp)	PENERIMAAN / PENGELUARAN (Rp)						JUMLAH (Rp)
			JANUARI	FEBRUARI	MARET	APRIL	MEI	JUNI	
			JULI	AGUSTUS	SEPTEMBER	OKTOBER	NOPEMBER	DESEMBER	
	3	4	5						6
.06.	Belanja Barang Konsumsi (Makan/Minum)	585.000,00	0,00	0,00	0,00	0,00	0,00	0,00	585.000,00
			0,00	0,00	585.000,00	0,00	0,00	0,00	
.01.	Belanja Jasa Honorarium Tim Pelaksana Kegiatan	1.125.000,00	0,00	0,00	0,00	0,00	0,00	0,00	1.125.000,00
			0,00	0,00	1.125.000,00	0,00	0,00	0,00	
	Pembinaan LKMD/LPM/LPMD	**5.700.000,00**	**475.000,00**	**475.000,00**	**475.000,00**	**475.000,00**	475.000,00	**475.000,00**	**5.700.000,00**
			475.000,00	**475.000,00**	**475.000,00**	**475.000,00**	**475.000,00**	**475.000,00**	
	Belanja Barang dan Jasa	**5.700.000,00**	**475.000,00**	**475.000,00**	**475.000,00**	**475.000,00**	**475.000,00**	**475.000,00**	**5.700.000,00**
			475.000,00	**475.000,00**	**475.000,00**	**475.000,00**	**475.000,00**	**475.000,00**	
.03.	Belanja Jasa Honorarium/Insentif Pelayanan Desa	5.700.000,00	475.000,00	475.000,00	475.000,00	475.000,00	475.000,00	475.000,00	5.700.000,00
			475.000,00	475.000,00	475.000,00	475.000,00	475.000,00	475.000,00	
	Pembinaan PKK	**21.659.800,00**	**1.655.000,00**	**1.655.000,00**	**3.454.800,00**	**1.655.000,00**	1.655.000,00	**1.655.000,00**	**21.659.800,00**
			1.655.000,00	**1.655.000,00**	**1.655.000,00**	**1.655.000,00**	**1.655.000,00**	**1.655.000,00**	
	Belanja Barang dan Jasa	**21.659.800,00**	**1.655.000,00**	**1.655.000,00**	**3.454.800,00**	**1.655.000,00**	**1.655.000,00**	**1.655.000,00**	**21.659.800,00**
			1.655.000,00	**1.655.000,00**	**1.655.000,00**	**1.655.000,00**	**1.655.000,00**	**1.655.000,00**	
.01.	Belanja Alat Tulis Kantor dan Benda Pos	839.800,00	0,00	0,00	839.800,00	0,00	0,00	0,00	839.800,00
			0,00	0,00	0,00	0,00	0,00	0,00	
.05.	Belanja Barang Cetak dan Penggandaan	960.000,00	0,00	0,00	960.000,00	0,00	0,00	0,00	960.000,00
			0,00	0,00	0,00	0,00	0,00	0,00	
.06.	Belanja Barang Konsumsi (Makan/Minum)	11.700.000,00	975.000,00	975.000,00	975.000,00	975.000,00	975.000,00	975.000,00	11.700.000,00
			975.000,00	975.000,00	975.000,00	975.000,00	975.000,00	975.000,00	
.01.	Belanja Jasa Honorarium Tim Pelaksana Kegiatan	6.960.000,00	580.000,00	580.000,00	580.000,00	580.000,00	580.000,00	580.000,00	6.960.000,00
			580.000,00	580.000,00	580.000,00	580.000,00	580.000,00	580.000,00	
.03.	Belanja Jasa Honorarium/Insentif Pelayanan Desa	1.200.000,00	100.000,00	100.000,00	100.000,00	100.000,00	100.000,00	100.000,00	1.200.000,00
			100.000,00	100.000,00	100.000,00	100.000,00	100.000,00	100.000,00	
	Lain-lain Sub Bidang Kelembagaan Masyarakat	**4.000.000,00**	**0,00**	**0,00**	**1.000.000,00**	**0,00**	0,00	**1.000.000,00**	**4.000.000,00**
			0,00	**0,00**	**1.000.000,00**	**0,00**	**0,00**	**1.000.000,00**	
	Belanja Barang dan Jasa	**4.000.000,00**	**0,00**	**0,00**	**1.000.000,00**	**0,00**	**0,00**	**1.000.000,00**	**4.000.000,00**
			0,00	**0,00**	**1.000.000,00**	**0,00**	**0,00**	**1.000.000,00**	
.06.	Belanja Barang Konsumsi (Makan/Minum)	4.000.000,00	0,00	0,00	1.000.000,00	0,00	0,00	1.000.000,00	4.000.000,00
			0,00	0,00	1.000.000,00	0,00	0,00	1.000.000,00	
	BIDANG PEMBERDAYAAN MASYARAKAT	**146.992.200,00**	**0,00**	**0,00**	**0,00**	**0,00**	71.804.500,00	**5.739.000,00**	**146.992.200,00**
			29.237.700,00	**0,00**	**2.505.000,00**	**0,00**	**36.000.000,00**	**1.706.000,00**	

	URAIAN	ANGGARAN (Rp)	PENERIMAAN / PENGELUARAN (Rp)						JUMLAH (Rp)
			JANUARI	FEBRUARI	MARET	APRIL	MEI	JUNI	
			JULI	AGUSTUS	SEPTEMBER	OKTOBER	NOPEMBER	DESEMBER	
	3	4	5						6
	Sub Bidang Pertanian dan Peternakan	**103.542.200,00**	**0,00**	**0,00**	**0,00**	**0,00**	71.804.500,00	**0,00**	**103.542.200,00**
			21.737.700,00	**0,00**	**0,00**	**0,00**	**10.000.000,00**	**0,00**	
	Penguatan Ketahanan Pangan Tingkat Desa (Lumbung Desa dll)/ KETAHANAN PANGAN	**10.000.000,00**	**0,00**	**0,00**	**0,00**	**0,00**	0,00	**0,00**	**10.000.000,00**
			0,00	**0,00**	**0,00**	**0,00**	**10.000.000,00**	**0,00**	
	Belanja Barang dan Jasa	**10.000.000,00**	**0,00**	**0,00**	**0,00**	**0,00**	**0,00**	**0,00**	**10.000.000,00**
			0,00	**0,00**	**0,00**	**0,00**	**10.000.000,00**	**0,00**	
.06.	Belanja Barang Konsumsi (Makan/Minum)	10.000.000,00	0,00	0,00	0,00	0,00	0,00	0,00	10.000.000,00
			0,00	0,00	0,00	0,00	10.000.000,00	0,00	
	Pembangunan Saluran Irigasi Tersier/Sederhana/ KETAHANAN PANGAN	**93.542.200,00**	**0,00**	**0,00**	**0,00**	**0,00**	71.804.500,00	**0,00**	**93.542.200,00**
			21.737.700,00	**0,00**	**0,00**	**0,00**	**0,00**	**0,00**	
	Belanja Modal	**93.542.200,00**	**0,00**	**0,00**	**0,00**	**0,00**	**71.804.500,00**	**0,00**	**93.542.200,00**
			21.737.700,00	**0,00**	**0,00**	**0,00**	**0,00**	**0,00**	
.02.	Belanja Modal Irigasi/Embung/Drainase/dll - Upah Tenaga Kerja	17.437.700,00	0,00	0,00	0,00	0,00	0,00	0,00	17.437.700,00
			17.437.700,00	0,00	0,00	0,00	0,00	0,00	
.03.	Belanja Modal Irigasi/Embung/Drainase/dll - Bahan Baku/Material	70.699.500,00	0,00	0,00	0,00	0,00	70.699.500,00	0,00	70.699.500,00
			0,00	0,00	0,00	0,00	0,00	0,00	
.04.	Belanja Modal Irigasi/Embung/Drainase/dll - Sewa Peralatan	1.105.000,00	0,00	0,00	0,00	0,00	1.105.000,00	0,00	1.105.000,00
			0,00	0,00	0,00	0,00	0,00	0,00	
.05.	Belanja Modal Irigasi/Embung/Drainase/dll - Administrasi Kegiatan	4.300.000,00	0,00	0,00	0,00	0,00	0,00	0,00	4.300.000,00
			4.300.000,00	0,00	0,00	0,00	0,00	0,00	
	Sub Bidang Peningkatan Kapasitas Aparatur Desa	**23.500.000,00**	**0,00**	**0,00**	**0,00**	**0,00**	0,00	**0,00**	**23.500.000,00**
			500.000,00	**0,00**	**0,00**	**0,00**	**23.000.000,00**	**0,00**	
	Peningkatan Kapasitas Kepala Desa	**3.000.000,00**	**0,00**	**0,00**	**0,00**	**0,00**	0,00	**0,00**	**3.000.000,00**
			0,00	**0,00**	**0,00**	**0,00**	**3.000.000,00**	**0,00**	
	Belanja Barang dan Jasa	**3.000.000,00**	**0,00**	**0,00**	**0,00**	**0,00**	**0,00**	**0,00**	**3.000.000,00**
			0,00	**0,00**	**0,00**	**0,00**	**3.000.000,00**	**0,00**	
.02.	Belanja Perjalanan Dinas Luar Kabupaten/Kota	3.000.000,00	0,00	0,00	0,00	0,00	0,00	0,00	3.000.000,00
			0,00	0,00	0,00	0,00	3.000.000,00	0,00	
	Peningkatan Kapatitas Perangkat Desa	**15.000.000,00**	**0,00**	**0,00**	**0,00**	**0,00**	0,00	**0,00**	**15.000.000,00**
			0,00	**0,00**	**0,00**	**0,00**	**15.000.000,00**	**0,00**	
	Belanja Barang dan Jasa	**15.000.000,00**	**0,00**	**0,00**	**0,00**	**0,00**	**0,00**	**0,00**	**15.000.000,00**
			0,00	**0,00**	**0,00**	**0,00**	**15.000.000,00**	**0,00**	

	URAIAN	ANGGARAN (Rp)	PENERIMAAN / PENGELUARAN (Rp)						JUMLAH (Rp)
			JANUARI	FEBRUARI	MARET	APRIL	MEI	JUNI	
			JULI	AGUSTUS	SEPTEMBER	OKTOBER	NOPEMBER	DESEMBER	
	3	4	5						6
.02.	Belanja Perjalanan Dinas Luar Kabupaten/Kota	15.000.000,00	0,00	0,00	0,00	0,00	0,00	0,00	15.000.000,00
			0,00	0,00	0,00	0,00	15.000.000,00	0,00	
	Peningkatan Kapasitas BPD	**5.000.000,00**	**0,00**	**0,00**	**0,00**	**0,00**	0,00	**0,00**	**5.000.000,00**
			0,00	**0,00**	**0,00**	**0,00**	**5.000.000,00**	**0,00**	
	Belanja Barang dan Jasa	**5.000.000,00**	**0,00**	**0,00**	**0,00**	**0,00**	**0,00**	**0,00**	**5.000.000,00**
			0,00	**0,00**	**0,00**	**0,00**	**5.000.000,00**	**0,00**	
.02.	Belanja Perjalanan Dinas Luar Kabupaten/Kota	5.000.000,00	0,00	0,00	0,00	0,00	0,00	0,00	5.000.000,00
			0,00	0,00	0,00	0,00	5.000.000,00	0,00	
	Lain-lain Kegiatan Sub Bidang Peningkatan Kapasitas Aparatur Desa	**500.000,00**	**0,00**	**0,00**	**0,00**	**0,00**	0,00	**0,00**	**500.000,00**
			500.000,00	**0,00**	**0,00**	**0,00**	**0,00**	**0,00**	
	Belanja Barang dan Jasa	**500.000,00**	**0,00**	**0,00**	**0,00**	**0,00**	**0,00**	**0,00**	**500.000,00**
			500.000,00	**0,00**	**0,00**	**0,00**	**0,00**	**0,00**	
.03.	Belanja Kursus Pelatihan	500.000,00	0,00	0,00	0,00	0,00	0,00	0,00	500.000,00
			500.000,00	0,00	0,00	0,00	0,00	0,00	
	Sub Bidang Pemberdayaan Perempuan, Perlindungan Anak dan Keluarga	**9.950.000,00**	**0,00**	**0,00**	**0,00**	**0,00**	0,00	**5.739.000,00**	**9.950.000,00**
			0,00	**0,00**	**2.505.000,00**	**0,00**	**0,00**	**1.706.000,00**	
	Pelatihan dan Penyuluhan Pemberdayaan Perempuan	**5.739.000,00**	**0,00**	**0,00**	**0,00**	**0,00**	0,00	**5.739.000,00**	**5.739.000,00**
			0,00	**0,00**	**0,00**	**0,00**	**0,00**	**0,00**	
	Belanja Barang dan Jasa	**5.739.000,00**	**0,00**	**0,00**	**0,00**	**0,00**	**0,00**	**5.739.000,00**	**5.739.000,00**
			0,00	**0,00**	**0,00**	**0,00**	**0,00**	**0,00**	
.01.	Belanja Alat Tulis Kantor dan Benda Pos	194.000,00	0,00	0,00	0,00	0,00	0,00	194.000,00	194.000,00
			0,00	0,00	0,00	0,00	0,00	0,00	
.05.	Belanja Barang Cetak dan Penggandaan	170.000,00	0,00	0,00	0,00	0,00	0,00	170.000,00	170.000,00
			0,00	0,00	0,00	0,00	0,00	0,00	
.06.	Belanja Barang Konsumsi (Makan/Minum)	500.000,00	0,00	0,00	0,00	0,00	0,00	500.000,00	500.000,00
			0,00	0,00	0,00	0,00	0,00	0,00	
.99.	Belanja Barang Perlengkapan Lainnya	3.675.000,00	0,00	0,00	0,00	0,00	0,00	3.675.000,00	3.675.000,00
			0,00	0,00	0,00	0,00	0,00	0,00	
.04.	Belanja Jasa Honorarium Tenaga Ahli/Profesi/Konsultan/Narasumber	600.000,00	0,00	0,00	0,00	0,00	0,00	600.000,00	600.000,00
			0,00	0,00	0,00	0,00	0,00	0,00	
.03.	Belanja Kursus Pelatihan	600.000,00	0,00	0,00	0,00	0,00	0,00	600.000,00	600.000,00
			0,00	0,00	0,00	0,00	0,00	0,00	

	URAIAN	ANGGARAN (Rp)	PENERIMAAN / PENGELUARAN (Rp)						JUMLAH (Rp)
			JANUARI	FEBRUARI	MARET	APRIL	MEI	JUNI	
			JULI	AGUSTUS	SEPTEMBER	OKTOBER	NOPEMBER	DESEMBER	
	3	4	5						6
	Pelatihan dan Penyuluhan Perlindungan Anak	**2.505.000,00**	**0,00**	**0,00**	**0,00**	**0,00**	0,00	**0,00**	**2.505.000,00**
			0,00	**0,00**	**2.505.000,00**	**0,00**	**0,00**	**0,00**	
	Belanja Barang dan Jasa	**2.505.000,00**	**0,00**	**0,00**	**0,00**	**0,00**	**0,00**	**0,00**	**2.505.000,00**
			0,00	**0,00**	**2.505.000,00**	**0,00**	**0,00**	**0,00**	
.01.	Belanja Alat Tulis Kantor dan Benda Pos	485.000,00	0,00	0,00	0,00	0,00	0,00	0,00	485.000,00
			0,00	0,00	485.000,00	0,00	0,00	0,00	
.05.	Belanja Barang Cetak dan Penggandaan	170.000,00	0,00	0,00	0,00	0,00	0,00	0,00	170.000,00
			0,00	0,00	170.000,00	0,00	0,00	0,00	
.06.	Belanja Barang Konsumsi (Makan/Minum)	1.250.000,00	0,00	0,00	0,00	0,00	0,00	0,00	1.250.000,00
			0,00	0,00	1.250.000,00	0,00	0,00	0,00	
2.04.	Belanja Jasa Honorarium Tenaga Ahli/Profesi/Konsultan/Narasumber	600.000,00	0,00	0,00	0,00	0,00	0,00	0,00	600.000,00
			0,00	0,00	600.000,00	0,00	0,00	0,00	
	Lain-lain Kegiatan Sub Bidang Pemberdayaan Perempuan, Perlindungan Anak dan Keluarga	**1.706.000,00**	**0,00**	**0,00**	**0,00**	**0,00**	0,00	**0,00**	**1.706.000,00**
			0,00	**0,00**	**0,00**	**0,00**	**0,00**	**1.706.000,00**	
	Belanja Barang dan Jasa	**1.706.000,00**	**0,00**	**0,00**	**0,00**	**0,00**	**0,00**	**0,00**	**1.706.000,00**
			0,00	**0,00**	**0,00**	**0,00**	**0,00**	**1.706.000,00**	
.01.	Belanja Alat Tulis Kantor dan Benda Pos	291.000,00	0,00	0,00	0,00	0,00	0,00	0,00	291.000,00
			0,00	0,00	0,00	0,00	0,00	291.000,00	
.05.	Belanja Barang Cetak dan Penggandaan	140.000,00	0,00	0,00	0,00	0,00	0,00	0,00	140.000,00
			0,00	0,00	0,00	0,00	0,00	140.000,00	
.06.	Belanja Barang Konsumsi (Makan/Minum)	975.000,00	0,00	0,00	0,00	0,00	0,00	0,00	975.000,00
			0,00	0,00	0,00	0,00	0,00	975.000,00	
2.04.	Belanja Jasa Honorarium Tenaga Ahli/Profesi/Konsultan/Narasumber	300.000,00	0,00	0,00	0,00	0,00	0,00	0,00	300.000,00
			0,00	0,00	0,00	0,00	0,00	300.000,00	
	Sub Bidang Dukungan Penanaman Modal	**10.000.000,00**	**0,00**	**0,00**	**0,00**	**0,00**	0,00	**0,00**	**10.000.000,00**
			7.000.000,00	**0,00**	**0,00**	**0,00**	**3.000.000,00**	**0,00**	
	Pelatihan Pengelolaan BUM Desa (Pelatihan yg dilaksanakan oleh Pemdes)	**3.000.000,00**	**0,00**	**0,00**	**0,00**	**0,00**	0,00	**0,00**	**3.000.000,00**
			0,00	**0,00**	**0,00**	**0,00**	**3.000.000,00**	**0,00**	
	Belanja Barang dan Jasa	**3.000.000,00**	**0,00**	**0,00**	**0,00**	**0,00**	**0,00**	**0,00**	**3.000.000,00**
			0,00	**0,00**	**0,00**	**0,00**	**3.000.000,00**	**0,00**	
.03.	Belanja Kursus Pelatihan	3.000.000,00	0,00	0,00	0,00	0,00	0,00	0,00	3.000.000,00
			0,00	0,00	0,00	0,00	3.000.000,00	0,00	

	URAIAN	ANGGARAN (Rp)	PENERIMAAN / PENGELUARAN (Rp)						JUMLAH (Rp)
			JANUARI	FEBRUARI	MARET	APRIL	MEI	JUNI	
			JULI	AGUSTUS	SEPTEMBER	OKTOBER	NOPEMBER	DESEMBER	
	3	4	5						6
	Lain-lain Kegiatan Sub Bidang Dukungan Penanaman Modal	**7.000.000,00**	**0,00**	**0,00**	**0,00**	**0,00**	0,00	**0,00**	**7.000.000,00**
			7.000.000,00	**0,00**	**0,00**	**0,00**	**0,00**	**0,00**	
	Belanja Modal	**7.000.000,00**	**0,00**	**0,00**	**0,00**	**0,00**	**0,00**	**0,00**	**7.000.000,00**
			7.000.000,00	**0,00**	**0,00**	**0,00**	**0,00**	**0,00**	
.99.	Belanja Modal Lainnya	7.000.000,00	0,00	0,00	0,00	0,00	0,00	0,00	7.000.000,00
			7.000.000,00	0,00	0,00	0,00	0,00	0,00	
	BIDANG PENANGGULANGAN BENCANA, DARURAT DAN MENDESAK DESA	**103.918.600,00**	**8.100.000,00**	**8.100.000,00**	**8.100.000,00**	**8.100.000,00**	8.100.000,00	**8.100.000,00**	**103.918.600,00**
			8.100.000,00	**8.100.000,00**	**8.100.000,00**	**8.100.000,00**	**8.100.000,00**	**14.818.600,00**	
	Sub Bidang Penanggulangan Bencana	**6.718.600,00**	**0,00**	**0,00**	**0,00**	**0,00**	0,00	**0,00**	**6.718.600,00**
			0,00	**0,00**	**0,00**	**0,00**	**0,00**	**6.718.600,00**	
	Kegiatan Penanggulanan Bencana	**6.718.600,00**	**0,00**	**0,00**	**0,00**	**0,00**	0,00	**0,00**	**6.718.600,00**
			0,00	**0,00**	**0,00**	**0,00**	**0,00**	**6.718.600,00**	
	Belanja Tidak Terduga	**6.718.600,00**	**0,00**	**0,00**	**0,00**	**0,00**	**0,00**	**0,00**	**6.718.600,00**
			0,00	**0,00**	**0,00**	**0,00**	**0,00**	**6.718.600,00**	
.01.	Belanja Tidak Terduga	6.718.600,00	0,00	0,00	0,00	0,00	0,00	0,00	6.718.600,00
			0,00	0,00	0,00	0,00	0,00	6.718.600,00	
	Sub Bidang Keadaan Mendesak	**97.200.000,00**	**8.100.000,00**	**8.100.000,00**	**8.100.000,00**	**8.100.000,00**	8.100.000,00	**8.100.000,00**	**97.200.000,00**
			8.100.000,00	**8.100.000,00**	**8.100.000,00**	**8.100.000,00**	**8.100.000,00**	**8.100.000,00**	
	Penanganan Keadaan Mendesak	**97.200.000,00**	**8.100.000,00**	**8.100.000,00**	**8.100.000,00**	**8.100.000,00**	8.100.000,00	**8.100.000,00**	**97.200.000,00**
			8.100.000,00	**8.100.000,00**	**8.100.000,00**	**8.100.000,00**	**8.100.000,00**	**8.100.000,00**	
	Belanja Tidak Terduga	**97.200.000,00**	**8.100.000,00**	**8.100.000,00**	**8.100.000,00**	**8.100.000,00**	**8.100.000,00**	**8.100.000,00**	**97.200.000,00**
			8.100.000,00	**8.100.000,00**	**8.100.000,00**	**8.100.000,00**	**8.100.000,00**	**8.100.000,00**	
.01.	Belanja Tidak Terduga	97.200.000,00	8.100.000,00	8.100.000,00	8.100.000,00	8.100.000,00	8.100.000,00	8.100.000,00	97.200.000,00
			8.100.000,00	8.100.000,00	8.100.000,00	8.100.000,00	8.100.000,00	8.100.000,00	
	JUMLAH BELANJA	**1.708.050.586,00**	**50.324.000,00**	**48.549.000,00**	**240.537.050,00**	**141.264.200,00**	**170.719.500,00**	**61.052.000,00**	**1.708.050.586,00**
			340.268.100,00	**68.099.000,00**	**109.140.600,00**	**80.484.000,00**	**127.989.106,00**	**269.624.030,00**	
	Penerimaan Pembiayaan	**46.768.600,00**	**0,00**	**0,00**	**0,00**	**0,00**	**0,00**	**0,00**	**46.768.600,00**
			0,00	**0,00**	**0,00**	**0,00**	**46.768.600,00**	**0,00**	
.01.	SILPA Tahun Sebelumnya	46.768.600,00	0,00	0,00	0,00	0,00	0,00	0,00	46.768.600,00
			0,00	0,00	0,00	0,00	46.768.600,00	0,00	
	Pengeluaran Pembiayaan	**5.000.000,00**	**0,00**	**0,00**	**0,00**	**0,00**	**0,00**	**0,00**	**5.000.000,00**
			0,00	**0,00**	**0,00**	**0,00**	**5.000.000,00**	**0,00**	

	URAIAN	ANGGARAN (Rp)	PENERIMAAN / PENGELUARAN (Rp)						JUMLAH (Rp)
			JANUARI	FEBRUARI	MARET	APRIL	MEI	JUNI	
			JULI	AGUSTUS	SEPTEMBER	OKTOBER	NOPEMBER	DESEMBER	
	3	4	5						6
2.01.	Penyertaan Modal Desa	5.000.000,00	0,00	0,00	0,00	0,00	0,00	0,00	5.000.000,00
			0,00	0,00	0,00	0,00	5.000.000,00	0,00	
	PEMBIAYAAN NETTC	**41.768.600,00**	**0,00**	**0,00**	**0,00**	**0,00**	**0,00**	**0,00**	**41.768.600,00**
			0,00	**0,00**	**0,00**	**0,00**	**41.768.600,00**	**0,00**	
	TOTAL PENERIMAAN	**1.713.050.586,00**	**0,00**	**0,00**	**323.927.000,00**	**262.466.000,00**	**0,00**	**0,00**	**1.713.050.586,00**
			323.927.000,00	**86.000.000,00**	**176.467.000,00**	**27.952.000,00**	**397.358.506,00**	**114.953.080,00**	
	TOTAL PENGELUARAN	**1.713.050.586,00**	**50.324.000,00**	**48.549.000,00**	**240.537.050,00**	**141.264.200,00**	**170.719.500,00**	**61.052.000,00**	**1.713.050.586,00**
			340.268.100,00	**68.099.000,00**	**109.140.600,00**	**80.484.000,00**	**132.989.106,00**	**269.624.030,00**	
	SELISIH PENERIMAAN - PENGELUARAN	**0,00**	**(50.324.000,00)**	**(48.549.000,00)**	**83.389.950,00**	**121.201.800,00**	**(170.719.500,00)**	**(61.052.000,00)**	**0,00**
			(16.341.100,00)	**17.901.000,00**	**67.326.400,00**	**(52.532.000,00)**	**264.369.400,00**	**(154.670.950,00)**	

Diverifikasi oleh :

Sekretaris Desa

SITI ISTESAWATI

PEMERINTAH KABUPATEN TRENGALEK KEPALA DESA MOJOSETO KECAMATAN GONDANG

Disetujui oleh :

Kepala Desa

JARWO

Mojoseto, 29 Desember 2022

Kepala Urusan Keuangan

NURHAYATI

LAMPIRAN
PERATURAN DESA MOJOSETC
NOMOR 6 TAHUN 2022
TENTANG
ANGGARAN PENDAPATAN DAN BELANJA DESA

ANGGARAN PENDAPATAN DAN BELANJA DESA
PEMERINTAH DESA MOJOSETO
TAHUN ANGGARAN 2023

KODE REK	URAIAN	ANGGARAN (Rp)	KETERANGAN
1	2	3	4
4.	**PENDAPATAN**		
4.1.	Pendapatan Asli Desa	284.500.000,00	
4.2.	Pendapatan Transfer	1.380.620.080,00	
4.3.	Pendapatan Lain-lain	1.161.906,00	
	JUMLAH PENDAPATAN	**1.666.281.986,00**	
5.	**BELANJA**		
5.1.	Belanja Pegawai	509.999.200,00	
5.2.	Belanja Barang dan Jasa	659.308.336,00	
5.3.	Belanja Modal	434.824.450,00	
5.4.	Belanja Tidak Terduga	103.918.600,00	
	JUMLAH BELANJA	**1.708.050.586,00**	
	SURPLUS / (DEFISIT)	**(41.768.600,00)**	
6.	**PEMBIAYAAN**		
6.1.	Penerimaan Pembiayaan	46.768.600,00	
6.1.1.	SILPA Tahun Sebelumnya	46.768.600,00	
6.2.	Pengeluaran Pembiayaan	5.000.000,00	
6.2.2.	Penyertaan Modal Desa	5.000.000,00	
	PEMBIAYAAN NETTC	**41.768.600,00**	
	SISA LEBIH PEMBIAYAAN ANGGARAN	**0,00**	

Mojoseto, 29 Desember 2022
Kepala Desa

PEMERINTAH KABUPATEN KENDAL KEPALA DESA MOJOSETO KEC. PLANGGONDANG

JARWO

LAMPIRAN
PERATURAN DESA MOJOSETC
NOMOR 6 TAHUN 2022
TENTANG
ANGGARAN PENDAPATAN DAN BELANJA DESA

ANGGARAN PENDAPATAN DAN BELANJA DESA
PEMERINTAH DESA MOJOSETO
TAHUN ANGGARAN 2023

KODE REKENING		URAIAN	ANGGARAN (Rp)	SUMBERDANA
1	2	3	4	5
	4.	**PENDAPATAN**		
	4.1.	Pendapatan Asli Desa	284.500.000,00	
	4.2.	Pendapatan Transfer	1.380.620.080,00	
	4.3.	Pendapatan Lain-lain	1.161.906,00	
		JUMLAH PENDAPATAN	**1.666.281.986,00**	
	5.	**BELANJA**		
1		**BIDANG PENYELENGGARAN PEMERINTAHAN DESA**	**746.347.480,00**	
1.1.		**Penyelenggaran Belanja Siltap, Tunjangan dan Operasional Pemerintahan Desa**	**646.670.800,00**	
1.1.01		Penyediaan Penghasilan Tetap dan Tunjangan Kepala Desa	33.960.000,00	ADD
1.1.01	5.1.	Belanja Pegawai	33.960.000,00	
1.1.02		Penyediaan Penghasilan Tetap dan Tunjangan Perangkat Desa	174.540.000,00	ADD
1.1.02	5.1.	Belanja Pegawai	174.540.000,00	
1.1.03		Penyediaan Jaminan Sosial bagi Kepala Desa dan Perangkat Desa	19.099.200,00	ADD
1.1.03	5.1.	Belanja Pegawai	19.099.200,00	
1.1.04		Penyediaan Operasional Pemerintah Desa (ATK, Honor PKPKD dan PPKD dll)	74.332.800,00	ADD, PAD, PBH
1.1.04	5.2.	Belanja Barang dan Jasa	74.332.800,00	
1.1.05		Penyediaan Tunjangan BPD	23.400.000,00	ADD
1.1.05	5.1.	Belanja Pegawai	23.400.000,00	
1.1.06		Penyediaan Operasional BPD (rapat, ATK, Makan Minum, Pakaian Seragam , Listrik dll)	3.188.800,00	ADD, PBH
1.1.06	5.2.	Belanja Barang dan Jasa	3.188.800,00	
1.1.07		Penyediaan Insentif/Operasional RT/RW	15.000.000,00	ADD, PBH
1.1.07	5.2.	Belanja Barang dan Jasa	15.000.000,00	
1.1.08		Penyediaan Operasional Pemerintah Desa yang bersumber dari Dana Desa	29.150.000,00	DDS
1.1.08	5.2.	Belanja Barang dan Jasa	29.150.000,00	
1.1.90		Tambahan Tunjangan Kepala Desa dan Perangkat Desa	274.000.000,00	ADD, PAD
1.1.90	5.1.	Belanja Pegawai	259.000.000,00	
1.1.90	5.2.	Belanja Barang dan Jasa	15.000.000,00	
1.2.		**Penyediaan Sarana Prasarana Pemerintahan Desa**	**27.940.080,00**	
1.2.02		Pemeliharaan Gedung/Prasarana Kantor Desa	27.940.080,00	PAD, PBH
1.2.02	5.2.	Belanja Barang dan Jasa	27.940.080,00	
1.3.		**Pengelolaan Administrasi Kependudukan, Pencatatan Sipil, Statistik dan Kearsipan**	**8.812.000,00**	

KODE REKENING		URAIAN	ANGGARAN (Rp)	SUMBERDANA
1	2	3	4	5
1.3.02		Penyusunan, Pendataan, dan Pemutakhiran Profil Desa **)	2.906.200,00	ADD
1.3.02	5.2.	Belanja Barang dan Jasa	2.906.200,00	
1.3.05		Pemetaan dan Analisis Kemiskinan Desa secara Partisipatif	5.905.800,00	DDS
1.3.05	5.2.	Belanja Barang dan Jasa	5.905.800,00	
1.4.		**Penyelenggaraan Tata Praja Pemerintahan, Perencanaan, Keuangan dan Pelaporan**	**21.419.600,00**	
1.4.01		Penyelenggaraan Musyawarah Perencanaan Desa/Pembahasan APBDes (Reguler)	1.500.000,00	ADD
1.4.01	5.2.	Belanja Barang dan Jasa	1.500.000,00	
1.4.02		Penyelenggaraan Musyawaran Desa Lainnya (Musdus, rembug desa Non R eguler)	1.091.000,00	ADD
1.4.02	5.2.	Belanja Barang dan Jasa	1.091.000,00	
1.4.03		Penyusunan Dokumen Perencanaan Desa (RPJMDesa/RKPDesa dll)	3.990.400,00	DDS
1.4.03	5.2.	Belanja Barang dan Jasa	3.990.400,00	
1.4.04		Penyusunan Dokumen Keuangan Desa (APBDes, APBDes Perubahan, LPJ dll)	2.698.200,00	DDS
1.4.04	5.2.	Belanja Barang dan Jasa	2.698.200,00	
1.4.05		Pengelolaan Administrasi/ Inventarisasi/Penilaian Aset Desa	3.425.000,00	DDS
1.4.05	5.2.	Belanja Barang dan Jasa	3.425.000,00	
1.4.91		Forum Pembina Desa	8.715.000,00	ADD
1.4.91	5.2.	Belanja Barang dan Jasa	8.715.000,00	
1.5.		**Sub Bidang Pertanahan**	**41.505.000,00**	
1.5.06		Adminstrasi Pajak Bumi dan Bangunan (PBB)	22.300.000,00	PBH
1.5.06	5.2.	Belanja Barang dan Jasa	22.300.000,00	
1.5.90		Penetapan dan Penegasan Batas Desa	15.940.000,00	DDS
1.5.90	5.3.	Belanja Modal	15.940.000,00	
1.5.99		Lain-lain Sub Bidang Pertanahan	3.265.000,00	PAD
1.5.99	5.2.	Belanja Barang dan Jasa	3.265.000,00	
2		**BIDANG PELAKSANAAN PEMBANGUNAN DESA**	**641.111.600,00**	
2.1.		**Sub Bidang Pendidikan**	**256.229.950,00**	
2.1.01		Penyelenggaran PAUD/TK/TPA/TKA/TPQ/Madrasah NonFormal Milik Desa (Honor, Pakaian dll)	35.000.000,00	DDS
2.1.01	5.2.	Belanja Barang dan Jasa	35.000.000,00	
2.1.05		Pemeliharaan Sarana Prasarana PAUD/TK/TPA/TKA/TPQ/Madrasah Nonfo rmal Milik Desa	20.000.000,00	DDS
2.1.05	5.2.	Belanja Barang dan Jasa	20.000.000,00	
2.1.06		Pembangunan/Rehabilitasi/Peningkatan/Pengadaan Sarana/Prasarana/Alat Peraga	195.229.950,00	DDS
2.1.06	5.3.	Belanja Modal	195.229.950,00	
2.1.10		Dukungan Pendidikan bagi Siswa Miskin/Berprestasi	6.000.000,00	DDS
2.1.10	5.2.	Belanja Barang dan Jasa	6.000.000,00	
2.2.		**Sub Bidang Kesehatan**	**159.449.350,00**	
2.2.02		Penyelenggaraan Posyandu (Mkn Tambahan, Kls Bumil, Lamsia, Insentif)	74.400.000,00	DDS
2.2.02	5.2.	Belanja Barang dan Jasa	74.400.000,00	

KODE REKENING		URAIAN	ANGGARAN (Rp)	SUMBERDANA
1	2	3	4	5
2.2.03		Penyuluhan dan Pelatihan Bidang Kesehatan (Untuk Masy, Tenaga dan Kader Kesehatan dll)	1.889.000,00	DDS
2.2.03	5.2.	Belanja Barang dan Jasa	1.889.000,00	
2.2.04		Penyelenggaraan Desa Siaga Kesehatan	22.404.150,00	DDS
2.2.04	5.2.	Belanja Barang dan Jasa	22.404.150,00	
2.2.06		Pengasuhan Bersama atau Bina Keluarga Balita (BKB)	33.496.200,00	DDS, DLL
2.2.06	5.2.	Belanja Barang dan Jasa	33.496.200,00	
2.2.09		Pembangunan/Rehabilitasi/Peningkatan/Pengadaan Sarana/Prasarana Posyandu/Polindes/PKD **	20.000.000,00	DDS
2.2.09	5.3.	Belanja Modal	20.000.000,00	
2.2.99		Lain-lain Kegiatan Sub Bidang Kesehatan	7.260.000,00	DDS
2.2.99	5.2.	Belanja Barang dan Jasa	7.260.000,00	
2.3.		**Sub Bidang Pekerjaan Umum dan Penataan Ruang**	**95.000.000,00**	
2.3.02		Pemeliharaan Jalan Lingkungan Pemukiman/Gang	30.000.000,00	DDS
2.3.02	5.2.	Belanja Barang dan Jasa	30.000.000,00	
2.3.03		Pemeliharaan Jalan Usaha Tani/ KETAHANAN PANGAN	60.000.000,00	DDS
2.3.03	5.2.	Belanja Barang dan Jasa	60.000.000,00	
2.3.99		Lain-lain Kegiatan Sub Bidang Pekerjaan Umum dan Tata Ruang	5.000.000,00	DDS
2.3.99	5.2.	Belanja Barang dan Jasa	5.000.000,00	
2.4.		**Sub Bidang Kawasan Pemukiman**	**120.432.300,00**	
2.4.01		Dukungan Pelaksanaan Program Pembangunan/Rehab Rumah Tidak Layak Huni GAKIN	20.000.000,00	DDS
2.4.01	5.3.	Belanja Modal	20.000.000,00	
2.4.08		Pemeliharaan Sistem Pembuangan Air Limbah (Drainase, Air limbah Rumah Tangga)	20.000.000,00	DDS
2.4.08	5.2.	Belanja Barang dan Jasa	20.000.000,00	
2.4.13		Pembangunan/Rehabilitasi/Peningkatan Sanitasi Permukiman **)	25.612.300,00	DDS
2.4.13	5.3.	Belanja Modal	25.612.300,00	
2.4.15		Pembangunan/Rehabilitasi/Peningkatan Fasilitas Pengelolaan Sampah **)	54.820.000,00	DDS
2.4.15	5.2.	Belanja Barang dan Jasa	7.320.000,00	
2.4.15	5.3.	Belanja Modal	47.500.000,00	
2.5.		**Sub Bidang Kehutanan dan Lingkungan Hidup**	**10.000.000,00**	
2.5.02		Pengelolaan Lingkungan Hidup Milik Desa	10.000.000,00	DDS
2.5.02	5.3.	Belanja Modal	10.000.000,00	
3		**BIDANG PEMBINAAN KEMASYARAKATAN**	**69.680.706,00**	
3.1.		**Sub Bidang Ketenteraman, Ketertiban Umum dan Perlindungan Masyarakat**	**16.250.000,00**	
3.1.02		Penguatan & Peningkatan Kapasitas Tenaga Keamanan/Ketertiban oleh Pemdes	16.250.000,00	DDS, DLL
3.1.02	5.2.	Belanja Barang dan Jasa	16.250.000,00	
3.2.		**Sub Bidang Kebudayaan dan Keagamaan**	**17.900.000,00**	
3.2.03		Penyelenggaran Festival Kesenian, Adat/Kebudayaan, dan Kegamaan (HUT RI, Raya Keagamaan dll)	11.000.000,00	DLL
3.2.03	5.2.	Belanja Barang dan Jasa	11.000.000,00	

KODE REKENING		URAIAN	ANGGARAN (Rp)	SUMBERDANA
1	2	3	4	5
3.2.99		Lain-lain Kegiatan Sub Bidang Kebudayaan dan Keagamaan	6.900.000,00	DDS
3.2.99	5.2.	Belanja Barang dan Jasa	6.900.000,00	
3.3.		**Sub Bidang Kepemudaan dan Olahraga**	**2.361.906,00**	
3.3.06		Pembinaan Karangtaruna/Klub Kepemudaan/Olahraga Tingkat Desa	2.361.906,00	ADD, DLL
3.3.06	5.2.	Belanja Barang dan Jasa	2.361.906,00	
3.4.		**Sub Bidang Kelembagaan Masyarakat**	**33.168.800,00**	
3.4.01		Pembinaan Lembaga Adat	1.809.000,00	DDS
3.4.01	5.2.	Belanja Barang dan Jasa	1.809.000,00	
3.4.02		Pembinaan LKMD/LPM/LPMD	5.700.000,00	ADD
3.4.02	5.2.	Belanja Barang dan Jasa	5.700.000,00	
3.4.03		Pembinaan PKK	21.659.800,00	ADD, DDS
3.4.03	5.2.	Belanja Barang dan Jasa	21.659.800,00	
3.4.99		Lain-lain Sub Bidang Kelembagaan Masyarakat	4.000.000,00	DDS
3.4.99	5.2.	Belanja Barang dan Jasa	4.000.000,00	
4		**BIDANG PEMBERDAYAAN MASYARAKAT**	**146.992.200,00**	
4.2.		**Sub Bidang Pertanian dan Peternakan**	**103.542.200,00**	
4.2.03		Penguatan Ketahanan Pangan Tingkat Desa (Lumbung Desa dll)/ KETAHANAN PANGAN	10.000.000,00	DDS
4.2.03	5.2.	Belanja Barang dan Jasa	10.000.000,00	
4.2.06		Pembangunan Saluran Irigasi Tersier/Sederhana/ KETAHANAN PANGAN	93.542.200,00	DDS
4.2.06	5.3.	Belanja Modal	93.542.200,00	
4.3.		**Sub Bidang Peningkatan Kapasitas Aparatur Desa**	**23.500.000,00**	
4.3.01		Peningkatan Kapasitas Kepala Desa	3.000.000,00	DDS
4.3.01	5.2.	Belanja Barang dan Jasa	3.000.000,00	
4.3.02		Peningkatan Kapatitas Perangkat Desa	15.000.000,00	DDS
4.3.02	5.2.	Belanja Barang dan Jasa	15.000.000,00	
4.3.03		Peningkatan Kapasitas BPD	5.000.000,00	DDS
4.3.03	5.2.	Belanja Barang dan Jasa	5.000.000,00	
4.3.99		Lain-lain Kegiatan Sub Bidang Peningkatan Kapasitas Aparatur Desa	500.000,00	DDS
4.3.99	5.2.	Belanja Barang dan Jasa	500.000,00	
4.4.		**Sub Bidang Pemberdayaan Perempuan, Perlindungan Anak dan Keluarga**	**9.950.000,00**	
4.4.01		Pelatihan dan Penyuluhan Pemberdayaan Perempuan	5.739.000,00	DLL
4.4.01	5.2.	Belanja Barang dan Jasa	5.739.000,00	
4.4.02		Pelatihan dan Penyuluhan Perlindungan Anak	2.505.000,00	DLL
4.4.02	5.2.	Belanja Barang dan Jasa	2.505.000,00	
4.4.99		Lain-lain Kegiatan Sub Bidang Pemberdayaan Perempuan, Perlindungan Anak dan Keluarga	1.706.000,00	DLL
4.4.99	5.2.	Belanja Barang dan Jasa	1.706.000,00	
4.6.		**Sub Bidang Dukungan Penanaman Modal**	**10.000.000,00**	
4.6.02		Pelatihan Pengelolaan BUM Desa (Pelatihan yg dilaksanakan oleh Pemdes)	3.000.000,00	DDS
4.6.02	5.2.	Belanja Barang dan Jasa	3.000.000,00	

KODE REKENING		URAIAN	ANGGARAN (Rp)	SUMBERDANA
1	2	3	4	5
4.6.99		Lain-lain Kegiatan Sub Bidang Dukungan Penanaman Modal	7.000.000,00	DDS
4.6.99	5.3.	Belanja Modal	7.000.000,00	
5		**BIDANG PENANGGULANGAN BENCANA, DARURAT DAN MENDESAK DE**	**103.918.600,00**	
5.1.		**Sub Bidang Penanggulangan Bencana**	**6.718.600,00**	
5.1.00		Kegiatan Penanggulanan Bencana	6.718.600,00	DLL
5.1.00	5.4.	Belanja Tidak Terduga	6.718.600,00	
5.3.		**Sub Bidang Keadaan Mendesak**	**97.200.000,00**	
5.3.00		Penanganan Keadaan Mendesak	97.200.000,00	DDS
5.3.00	5.4.	Belanja Tidak Terduga	97.200.000,00	
		JUMLAH BELANJA	**1.708.050.586,00**	
		SURPLUS / (DEFISIT)	**(41.768.600,00)**	
	6.	**PEMBIAYAAN**		
	6.1.	Penerimaan Pembiayaan	46.768.600,00	
	6.2.	Pengeluaran Pembiayaan	5.000.000,00	
		PEMBIAYAAN NETTC	**41.768.600,00**	
		SISA LEBIH PEMBIAYAAN ANGGARAN	**0,00**	

Mojoseto, 29 Desember 2022

Kepala Desa

PEMERINTAH KABUPATEN NGANJUK
KEPALA DESA
MOJOSETO
KECAMATAN GONDANG

JARWO

RINCIAN ANGGARAN PENDAPATAN DESA

PEMERINTAH DESA MOJOSETO KECAMATAN GONDANG

TAHUN ANGGARAN 2023

KODE	URAIAN		ANGGARAN		
			VOLUME	HARGA SATUAN	JUMLAH
1	2		3	4	5
4.	**PENDAPATAN**				**1.666.281.986,00**
4.1.	**Pendapatan Asli Desa**				**284.500.000,00**
4.1.1.	***Hasil Usaha Desa***				***25.500.000,00***
4.1.1.01.	Bagi Hasil BUMDes				25.500.000,00
	01. Hasil Lelang Tanah Kas	PAD	1 tahun	22.500.000,00	22.500.000,00
	02. Hasil Sewa Gudang	PAD	1 tahun	3.000.000,00	3.000.000,00
4.1.2.	***Hasil Aset Desa***				***259.000.000,00***
4.1.2.01.	Pengelolaan Tanah Kas Desa				259.000.000,00
	01. Pengelolaan Tanah Bengkok	PAD	1 tahun	259.000.000,00	259.000.000,00
4.2.	**Pendapatan Transfer**				**1.380.620.080,00**
4.2.1.	***Dana Desa***				***971.782.000,00***
4.2.1.01.	Dana Desa				971.782.000,00
	01. Dana Desa	DDS	1 tahun	971.782.000,00	971.782.000,00
4.2.2.	***Bagi Hasil Pajak dan Retribusi***				***55.905.080,00***
4.2.2.01.	Bagi Hasil Pajak dan Retribusi Daerah Kabupaten/Kota				55.905.080,00
	01. BHPRD	PBH	1 tahun	55.905.080,00	55.905.080,00
4.2.3.	***Alokasi Dana Desa***				***352.933.000,00***
4.2.3.01.	Alokasi Dana Desa				352.933.000,00
	01. Alokasi Dana Desa	ADD	1 tahun	352.933.000,00	352.933.000,00
4.3.	**Pendapatan Lain-lain**				**1.161.906,00**
4.3.6.	***Bunga Bank***				***1.161.906,00***
4.3.6.01.	Bunga Bank				1.161.906,00
	01. Bunga Bank	DLL	1 tahun	1.161.906,00	1.161.906,00
	JUMLAH PENDAPATAN				**1.666.281.986,00**

Disetujui, **Kepala Desa** **JARWO**	**Mojoseto, 29 Desember 2022** **Sekretaris Desa** **SITI ISTESAWATI**

PEMERINTAH KABUPATEN NGANJUK KEPALA DESA MOJOSETO KECAMATAN GONDANG

RENCANA ANGGARAN BIAYA (RAB)

PEMERINTAH DESA MOJOSETO KECAMATAN GONDANG

TAHUN ANGGARAN 2023

Bidang	:	**1. BIDANG PENYELENGGARAN PEMERINTAHAN DESA**
Sub Bidang	:	**1.1. Penyelenggaran Belanja Siltap, Tunjangan dan Operasional Pemerintahan Desa**
Kegiatan	:	**1.1.01. Penyediaan Penghasilan Tetap dan Tunjangan Kepala Desa**
Waktu Pelaksanaan	:	**12 Bulan**
Output/Keluaran	:	**Meningkatkan Kesejahteraan Aparatur Pemerintahan Desa**

KODE	URAIAN		ANGGARAN		
			VOLUME	HARGA SATUAN	JUMLAH
1	2		3	4	5
5.	**BELANJA**				**33.960.000,00**
5.1.1.	***Penghasilan Tetap dan Tunjangan Kepala Desa***				***33.960.000,00***
5.1.1.01.	Penghasilan Tetap Kepala Desa				33.960.000,00
	01. Siltap Kepala Desa	ADD	12 bln	2.830.000,00	33.960.000,00
	JUMLAH (Rp)				**33.960.000,00**

Disetujui, **Kepala Desa** KEPALA DESA MOJOSETO **JARWO**	**Telah Diverifikasi** **Sekretaris Desa** **SITI ISTESAWATI**	**Mojoseto, 29 Desember 2022** **Pelaksana Kegiatan Anggaran,** **SUYITNO**

PEMERINTAH KABUPATEN NGANJUK KECAMATAN GONDANG

RENCANA ANGGARAN BIAYA (RAB)

PEMERINTAH DESA MOJOSETO KECAMATAN GONDANG

TAHUN ANGGARAN 2023

Bidang	:	**1. BIDANG PENYELENGGARAN PEMERINTAHAN DESA**
Sub Bidang	:	**1.1. Penyelenggaran Belanja Siltap, Tunjangan dan Operasional Pemerintahan Desa**
Kegiatan	:	**1.1.02. Penyediaan Penghasilan Tetap dan Tunjangan Perangkat Desa**
Waktu Pelaksanaan	:	**12 Bulan**
Output/Keluaran	:	**Meningkatkan Kesejahteraan Aparatur Pemerintahan Desa**

KODE	URAIAN		ANGGARAN		
			VOLUME	HARGA SATUAN	JUMLAH
1	2		3	4	5
5.	**BELANJA**				**174.540.000,00**
5.1.2.	***Penghasilan Tetap dan Tunjangan Perangkat Desa***				***174.540.000,00***
5.1.2.01.	Penghasilan Tetap Perangkat Desa				174.540.000,00
	01. Siltap Sekretaris Desa	ADD	12 bln	2.425.000,00	29.100.000,00
	02. Siltap Kepala Dusun I	ADD	12 bln	2.020.000,00	24.240.000,00
	03. Siltap Kepala Dusun II	ADD	12 bln	2.020.000,00	24.240.000,00
	04. Siltap Kaur Umum dan Perencanaan	ADD	12 bln	2.020.000,00	24.240.000,00
	05. Siltap Kaur Keuangan	ADD	12 bln	2.020.000,00	24.240.000,00
	06. Siltap Kasi Pemerintahan	ADD	12 bln	2.020.000,00	24.240.000,00
	07. Siltap Kasi Kesra dan Pelayanan	ADD	12 bln	2.020.000,00	24.240.000,00
	JUMLAH (Rp)				**174.540.000,00**

Disetujui, Kepala Desa JARWO	Telah Diverifikasi Sekretaris Desa SITI ISTESAWATI	Mojoseto, 29 Desember 2022 Pelaksana Kegiatan Anggaran, SUYITNO

PEMERINTAH KABUPATEN NGANJUK KEPALA DESA MOJOSETO KECAMATAN GONDANG

RENCANA ANGGARAN BIAYA (RAB)

PEMERINTAH DESA MOJOSETO KECAMATAN GONDANG

TAHUN ANGGARAN 2023

Bidang	:	**1. BIDANG PENYELENGGARAN PEMERINTAHAN DESA**
Sub Bidang	:	**1.1. Penyelenggaran Belanja Siltap, Tunjangan dan Operasional Pemerintahan Desa**
Kegiatan	:	**1.1.03. Penyediaan Jaminan Sosial bagi Kepala Desa dan Perangkat Desa**
Waktu Pelaksanaan	:	**12 Bulan**
Output/Keluaran	:	**Meningkatkan Kesejahteraan Aparatur Desa**

KODE	URAIAN		ANGGARAN		
			VOLUME	HARGA SATUAN	JUMLAH
1	2		3	4	5
5.	**BELANJA**				**19.099.200,00**
1.01.03	***01 Jaminan Sosial Kepala Desa dan Perangkat Desa***				***19.099.200,00***
5.1.3.	***Jaminan Sosial Kepala Desa dan Perangkat Desa***				***19.099.200,00***
5.1.3.04.	Jaminan Ketenagakerjaan Perangkat Desa				19.099.200,00
	01. BPJS Ketenagakerjaan Kades & Perangkat Desa	ADD	12 bln	1.450.000,00	17.400.000,00
	02. BPJS Ketenagakerjaan RT/RW (10 org x 12 bln)	ADD	120 org/bln	11.800,00	1.416.000,00
	03. BPJS Ketenagakerjaan BUMDES (2 org x 12 bln)	ADD	24 org/bln	11.800,00	283.200,00
	JUMLAH (Rp)				**19.099.200,00**

Disetujui, Kepala Desa JARWO	Telah Diverifikasi Sekretaris Desa SITI ISTESAWATI	Mojoseto, 29 Desember 2022 Pelaksana Kegiatan Anggaran, SUYITNO

PEMERINTAH KABUPATEN NGANJUK KEPALA DESA MOJOSETO KECAMATAN GONDANG

RENCANA ANGGARAN BIAYA (RAB)

PEMERINTAH DESA MOJOSETO KECAMATAN GONDANG

TAHUN ANGGARAN 2023

Bidang	:	**1. BIDANG PENYELENGGARAN PEMERINTAHAN DESA**
Sub Bidang	:	**1.1. Penyelenggaran Belanja Siltap, Tunjangan dan Operasional Pemerintahan Desa**
Kegiatan	:	**1.1.04. Penyediaan Operasional Pemerintah Desa (ATK, Honor PKPKD dan PPKD dll)**
Waktu Pelaksanaan	:	**12 Bulan**
Output/Keluaran	:	**Memperlancar Kinerja Pemerintahan Desa**

KODE	URAIAN		ANGGARAN		
			VOLUME	HARGA SATUAN	JUMLAH
1	2		3	4	5
5.	**BELANJA**				**74.332.800,00**
1.01.04	***01 ATK***				***6.138.500,00***
5.2.1.	***Belanja Barang Perlengkapan***				***6.138.500,00***
5.2.1.01.	Belanja Alat Tulis Kantor dan Benda Pos				6.138.500,00
	01. Kertas hvs f4 70 gsm	ADD	30 rim	59.300,00	1.779.000,00
	02. Kertas hvs A4 70 gsm	ADD	10 rim	55.600,00	556.000,00
	03. Bolpoint	ADD	50 buah	2.700,00	135.000,00
	04. Isolasi Jilid 2"	ADD	10 rol	23.500,00	235.000,00
	05. Isolasi Jilid 1,5"	ADD	10 rol	17.300,00	173.000,00
	06. Binder Clip no 200	ADD	10 pak	15.600,00	156.000,00
	07. Isi Steaples max 10	ADD	10 pak	3.700,00	37.000,00
	08. Isi Steaples 2010	ADD	5 pak	25.900,00	129.500,00
	09. Isi Steaples max 2013	ADD	5 pak	29.300,00	146.500,00
	10. Steaples HD	ADD	10 buah	19.200,00	192.000,00
	11. Snelhecter	ADD	50 buah	8.800,00	440.000,00
	12. Stopmap Kertas	ADD	50 buah	1.600,00	80.000,00
	13. Tinta Printer	ADD	20 botol	68.900,00	1.378.000,00
	14. Tinta Stempel	ADD	5 botol	19.300,00	96.500,00
	15. Amplop Dinas	ADD	5 pak	19.200,00	96.000,00
	16. Materai	ADD	30 lembar	10.000,00	300.000,00
	17. Cutter	ADD	5 buah	28.800,00	144.000,00
	18. Gunting	ADD	5 buah	13.000,00	65.000,00
1.01.04	***02 Operasional Perkantoran***				***4.200.000,00***
5.2.5.	***Belanja Operasional Perkantoran***				***4.200.000,00***
5.2.5.01.	Belanja Jasa Langganan Listrik				1.200.000,00
	01. Pulsa Listrik	ADD	12 bln	100.000,00	1.200.000,00
5.2.5.05.	Belanja Jasa Langganan Internet				3.000.000,00
	01. Pulsa Internet	ADD	12 bln	250.000,00	3.000.000,00
1.01.04	***03 Jasa Servis dan Pajak Kendaraan Dinas***				***2.000.000,00***
5.2.6.	***Belanja Pemeliharaan***				***2.000.000,00***
5.2.6.02.	Belanja Pemeliharaan Kendaraan Bermotor				2.000.000,00
	01. Jasa servis dan Pajak kendaraan Dinas	ADD	2 uniit	1.000.000,00	2.000.000,00
1.01.04	***04 Honorarium PKPKD, PTPKD dll***				***25.800.000,00***
5.2.2.	***Belanja Jasa Honorarium***				***25.800.000,00***
5.2.2.06.	Belanja Jasa Honorarium PKPKD dan PPKD				25.800.000,00
	01. PKPKD (Kepala Desa)	ADD	12 bln	450.000,00	5.400.000,00
	02. PTPKD (Sekretaris Desa)	ADD	12 bln	400.000,00	4.800.000,00

RENCANA ANGGARAN BIAYA (RAB)

PEMERINTAH DESA MOJOSETO KECAMATAN GONDANG

TAHUN ANGGARAN 2023

	03. Bendahara Desa	ADD	12 bln	400.000,00	4.800.000,00
	04. PK Pemerintahan	ADD	12 bln	300.000,00	3.600.000,00
	05. PK Pembangunan	ADD	12 bln	300.000,00	3.600.000,00
	06. PK Pemberdayaan	ADD	12 bln	300.000,00	3.600.000,00
1.01.04	***05 Honor Petugas Kebersihan Kantor Desa***				***6.000.000,00***
5.2.2.	***Belanja Jasa Honorarium***				***6.000.000,00***
5.2.2.05.	Belanja Jasa Honorarium Petugas				6.000.000,00
	01. Honor Petugas	PAD	12 bln	500.000,00	6.000.000,00
1.01.04	***06 Honor Juru Kunci Makam***				***3.600.000,00***
5.2.2.	***Belanja Jasa Honorarium***				***3.600.000,00***
5.2.2.05.	Belanja Jasa Honorarium Petugas				3.600.000,00
	01. Honor Petugas	PAD	12 bln	300.000,00	3.600.000,00
1.01.04	***07 Pengadaan Barang***				***16.800.000,00***
5.2.1.	***Belanja Barang Perlengkapan***				***16.800.000,00***
5.2.1.99.	Belanja Barang Perlengkapan Lainnya				16.800.000,00
	01. Pengadaan CCTV	ADD	2 unit	4.000.000,00	8.000.000,00
	02. Pengadaan APAR	ADD	4 buah	700.000,00	2.800.000,00
	03. LCD Monitor PC 21"	ADD	1 unit	2.800.000,00	2.800.000,00
	04. Printer	ADD	1 unit	3.200.000,00	3.200.000,00
1.01.04	***08 Perlengkapan Kantor Lainnya***				***6.300.000,00***
5.2.1.	***Belanja Barang Perlengkapan***				***6.300.000,00***
5.2.1.99.	Belanja Barang Perlengkapan Lainnya				6.300.000,00
	01. Gorden	PBH	4 buah	250.000,00	1.000.000,00
	02. Taplak Meja	PBH	2 buah	500.000,00	1.000.000,00
	03. Bendera	PBH	4 buah	200.000,00	800.000,00
	04. Peralatan kebersihan kantor Desa	PBH	1 paket	1.000.000,00	1.000.000,00
	05. Kursi Kantor	PBH	5 buah	500.000,00	2.500.000,00
1.01.04	***09 Belanja Pemeliharaan***				***3.494.300,00***
5.2.6.	***Belanja Pemeliharaan***				***3.494.300,00***
5.2.6.99.	Belanja Pemeliharaan Lainnya				3.494.300,00
	01. Pemeliharaan Laptop	ADD	1 paket	2.000.000,00	2.000.000,00
	02. Pemeliharaan Printer	ADD	1 paket	1.494.300,00	1.494.300,00
	JUMLAH (Rp)				**74.332.800,00**

Disetujui, **Kepala Desa** PEMERINTAH KABUPATEN NGANJUK KEPALA DESA MOJOSETO KECAMATAN GONDANG **JARWO**	**Telah Diverifikasi** **Sekretaris Desa** **SITI ISTESAWATI**	**Mojoseto, 29 Desember 2022** **Pelaksana Kegiatan Anggaran,** **SUYITNO**

RENCANA ANGGARAN BIAYA (RAB)

PEMERINTAH DESA MOJOSETO KECAMATAN GONDANG

TAHUN ANGGARAN 2023

Bidang	:	**1. BIDANG PENYELENGGARAN PEMERINTAHAN DESA**
Sub Bidang	:	**1.1. Penyelenggaran Belanja Siltap, Tunjangan dan Operasional Pemerintahan Desa**
Kegiatan	:	**1.1.05. Penyediaan Tunjangan BPD**
Waktu Pelaksanaan	:	**12 Bulan**
Output/Keluaran	:	**Meningkatkan Kesejahteraan BPD**

KODE	URAIAN		ANGGARAN		
			VOLUME	HARGA SATUAN	JUMLAH
1	2		3	4	5
5.	**BELANJA**				**23.400.000,00**
1.01.05	***01 Tunjangan Kedudukan BPD***				***17.100.000,00***
5.1.4.	***Tunjangan BPD***				***17.100.000,00***
5.1.4.01.	Tunjangan Kedudukan BPD				17.100.000,00
	01. Ketua	ADD	12 bln	350.000,00	4.200.000,00
	02. Wakil	ADD	12 bln	300.000,00	3.600.000,00
	03. Sekretaris	ADD	12 bln	275.000,00	3.300.000,00
	04. Anggota I	ADD	12 bln	250.000,00	3.000.000,00
	05. Anggota II	ADD	12 bln	250.000,00	3.000.000,00
1.01.05	***02 Tunjangan Kinerja BPD***				***6.300.000,00***
5.1.4.	***Tunjangan BPD***				***6.300.000,00***
5.1.4.02.	Tunjangan Kinerja BPD				6.300.000,00
	01. Ketua	ADD	12 kali	150.000,00	1.800.000,00
	02. Wakil	ADD	12 kali	125.000,00	1.500.000,00
	03. Sekretaris	ADD	12 kali	100.000,00	1.200.000,00
	04. Anggota I	ADD	12 kali	75.000,00	900.000,00
	05. Anggota II	ADD	12 kali	75.000,00	900.000,00
	JUMLAH (Rp)				**23.400.000,00**

Disetujui, Kepala Desa KEPALA DESA MOJOSETO JARWO	Telah Diverifikasi Sekretaris Desa SITI ISTESAWATI	Mojoseto, 29 Desember 2022 Pelaksana Kegiatan Anggaran, SUYITNO

RENCANA ANGGARAN BIAYA (RAB)

PEMERINTAH DESA MOJOSETO KECAMATAN GONDANG

TAHUN ANGGARAN 2023

Bidang	:	**1. BIDANG PENYELENGGARAN PEMERINTAHAN DESA**
Sub Bidang	:	**1.1. Penyelenggaran Belanja Siltap, Tunjangan dan Operasional Pemerintahan Desa**
Kegiatan	:	**1.1.06. Penyediaan Operasional BPD (rapat, ATK, Makan Minum, Pakaian Seragam, Listrik dll)**
Waktu Pelaksanaan	:	**12 Bulan**
Output/Keluaran	:	**Terlaksananya kegiatan rapat intern BPD**

KODE	URAIAN		ANGGARAN		
			VOLUME	HARGA SATUAN	JUMLAH
1	2		3	4	5
5.	**BELANJA**				**3.188.800,00**
1.01.06	***01 ATK***				***388.800,00***
5.2.1.	***Belanja Barang Perlengkapan***				***388.800,00***
5.2.1.01.	Belanja Alat Tulis Kantor dan Benda Pos				388.800,00
	01. Kertas hvs f4 70 gsm	ADD	2 rim	59.300,00	118.600,00
	02. Bolpoint	ADD	10 buah	2.700,00	27.000,00
	03. Isolasi Jilid 2"	ADD	1 rol	23.800,00	23.800,00
	04. Isolasi Jilid 1,5"	ADD	1 rol	16.400,00	16.400,00
	05. Binder Clip no 200	ADD	1 pak	13.200,00	13.200,00
	06. Isi Steaples max	ADD	5 pak	3.400,00	17.000,00
	07. Steaples HD 10	ADD	2 buah	17.700,00	35.400,00
	08. Snelhecter	ADD	10 buah	9.200,00	92.000,00
	09. Stopmap Kertas	ADD	10 buah	1.000,00	10.000,00
	10. Tinta Stempel	ADD	2 botol	17.700,00	35.400,00
1.01.06	***02 Fotocopy***				***100.000,00***
5.2.1.	***Belanja Barang Perlengkapan***				***100.000,00***
5.2.1.05.	Belanja Barang Cetak dan Penggandaan				100.000,00
	01. Cetak penggandaan buku Adm	ADD	1 paket	100.000,00	100.000,00
1.01.06	***03 Konsumsi***				***1.200.000,00***
5.2.1.	***Belanja Barang Perlengkapan***				***1.200.000,00***
5.2.1.06.	Belanja Barang Konsumsi (Makan/Minum)				1.200.000,00
	01. Mamin rapat intern BPD (5 org x 12 bln)	ADD	60 kotak	20.000,00	1.200.000,00
1.01.06	***04 Seragam***				***1.500.000,00***
5.2.1.	***Belanja Barang Perlengkapan***				***1.500.000,00***
5.2.1.09.	Belanja Pakaian Dinas/Seragam/Atribut				1.500.000,00
	01. Seragam BPD	PBH	5 stel	300.000,00	1.500.000,00
	JUMLAH (Rp)				**3.188.800,00**

Disetujui, **Kepala Desa** **JARWO**	**Telah Diverifikasi** **Sekretaris Desa** **SITI ISTESAWATI**	**Mojoseto, 29 Desember 2022** **Pelaksana Kegiatan Anggaran,** **SUYITNO**

PEMERINTAH KABUPATEN KEDIRI KEPALA DESA MOJOSETO KECAMATAN GONDANG

RENCANA ANGGARAN BIAYA (RAB)

PEMERINTAH DESA MOJOSETO KECAMATAN GONDANG

TAHUN ANGGARAN 2023

Bidang	:	**1. BIDANG PENYELENGGARAN PEMERINTAHAN DESA**
Sub Bidang	:	**1.1. Penyelenggaran Belanja Siltap, Tunjangan dan Operasional Pemerintahan Desa**
Kegiatan	:	**1.1.07. Penyediaan Insentif/Operasional RT/RW**
Waktu Pelaksanaan	:	**12 Bulan**
Output/Keluaran	:	**Terselenggaranya Pembentukan dan Pembinaan Lembaga Desa**

KODE	URAIAN		ANGGARAN		
			VOLUME	HARGA SATUAN	JUMLAH
1	2		3	4	5
5.	**BELANJA**				**15.000.000,00**
5.2.1.	***Belanja Barang Perlengkapan***				***3.000.000,00***
5.2.1.09.	Belanja Pakaian Dinas/Seragam/Atribut				3.000.000,00
	01. Seragam RT/RW	PBH	10 stel	300.000,00	3.000.000,00
5.2.2.	***Belanja Jasa Honorarium***				***12.000.000,00***
5.2.2.03.	Belanja Jasa Honorarium/Insentif Pelayanan Desa				12.000.000,00
	01. Insentif RT/RW (10 org x 12 bln)	ADD	120 org/bln	100.000,00	12.000.000,00
	JUMLAH (Rp)				**15.000.000,00**

Disetujui, **Kepala Desa** **JARWO**	**Telah Diverifikasi** **Sekretaris Desa** **SITI ISTESAWATI**	**Mojoseto, 29 Desember 2022** **Pelaksana Kegiatan Anggaran,** **SUYITNO**

PEMERINTAH KABUPATEN KEDIRI KEPALA DESA MOJOSETO KEC. GONDANG

RENCANA ANGGARAN BIAYA (RAB)

PEMERINTAH DESA MOJOSETO KECAMATAN GONDANG

TAHUN ANGGARAN 2023

Bidang	:	**1. BIDANG PENYELENGGARAN PEMERINTAHAN DESA**
Sub Bidang	:	**1.1. Penyelenggaran Belanja Siltap, Tunjangan dan Operasional Pemerintahan Desa**
Kegiatan	:	**1.1.08. Penyediaan Operasional Pemerintah Desa yang bersumber dari Dana Desa**
Waktu Pelaksanaan	:	**12 Bulan**
Output/Keluaran	:	**Meningkatkan Kesejahteraan Aparatur Pemerintahan Desa**

KODE	URAIAN		ANGGARAN		
			VOLUME	HARGA SATUAN	JUMLAH
1	2		3	4	5
5.	**BELANJA**				**29.150.000,00**
1.01.08	***01 Biaya Koordinasi Pemerintahan Desa***				***12.000.000,00***
5.2.5.	***Belanja Operasional Perkantoran***				***12.000.000,00***
5.2.5.99.	Belanja Operasional Perkantoran lainnya				12.000.000,00
	01. Operasional Perjalanan Dinas Pemdes	DDS	1 paket	12.000.000,00	12.000.000,00
1.01.08	***02 Belanja Tak terduga Pemdes***				***4.150.000,00***
5.2.1.	***Belanja Barang Perlengkapan***				***4.150.000,00***
5.2.1.99.	Belanja Barang Perlengkapan Lainnya				4.150.000,00
	01. Belanja tak terduga pemdes /Santunan kesusahan dll	DDS	1 paket	4.150.000,00	4.150.000,00
1.01.08	***03 Kegiatan Seremonial Desa***				***13.000.000,00***
5.2.1.	***Belanja Barang Perlengkapan***				***6.000.000,00***
5.2.1.06.	Belanja Barang Konsumsi (Makan/Minum)				6.000.000,00
	01. Tumpeng	DDS	1 paket	2.000.000,00	2.000.000,00
	02. Bantuan mamin keg Hut	DDS	1 paket	2.000.000,00	2.000.000,00
	03. Bantuan transport Phbn	DDS	1 paket	2.000.000,00	2.000.000,00
5.2.4.	***Belanja Jasa Sewa***				***7.000.000,00***
5.2.4.02.	Belanja Jasa Sewa Peralatan/Perlengkapan				7.000.000,00
	01. Sewa Terop Bersih Dusun (2 Dusun)	DDS	4 unit	550.000,00	2.200.000,00
	02. Sewa Sound System Bersih Dusun (2 Dusun)	DDS	2 unit	1.000.000,00	2.000.000,00
	03. Sewa Meja Bersih Dusun (2 Dusun)	DDS	50 buah	12.000,00	600.000,00
	04. Sewa Kursi Bersih Dusun (2 Dusun)	DDS	200 buah	6.000,00	1.200.000,00
	05. Sewa Tutup Kursi	DDS	200 buah	5.000,00	1.000.000,00
	JUMLAH (Rp)				**29.150.000,00**

Disetujui, **Kepala Desa** **JARWO**	**Telah Diverifikasi** **Sekretaris Desa** **SITI ISTESAWATI**	**Mojoseto, 29 Desember 2022** **Pelaksana Kegiatan Anggaran,** **SUYITNO**

PEMERINTAH KABUPATEN NGANJUK KEPALA DESA MOJOSETO KECAMATAN GONDANG

RENCANA ANGGARAN BIAYA (RAB)

PEMERINTAH DESA MOJOSETO KECAMATAN GONDANG

TAHUN ANGGARAN 2023

Bidang	:	**1. BIDANG PENYELENGGARAN PEMERINTAHAN DESA**
Sub Bidang	:	**1.1. Penyelenggaran Belanja Siltap, Tunjangan dan Operasional Pemerintahan Desa**
Kegiatan	:	**1.1.90. Tambahan Tunjangan Kepala Desa dan Perangkat Desa**
Waktu Pelaksanaan	:	**12 Bulan**
Output/Keluaran	:	**Meningkatkan Kesejahteraan Aparatur Pemerintahan Desa**

KODE	URAIAN		ANGGARAN		
			VOLUME	HARGA SATUAN	JUMLAH
1	2		3	4	5
5.	**BELANJA**				**274.000.000,00**
1.01.90	***01 Tunjangan Tambahan Kepala Desa***				***77.000.000,00***
5.1.1.	***Penghasilan Tetap dan Tunjangan Kepala Desa***				***77.000.000,00***
5.1.1.02.	Tunjangan Kepala Desa				77.000.000,00
	01. Tunjangan Tambahan Kepala Desa	PAD	5,5 Ha	14.000.000,00	77.000.000,00
1.01.90	***02 Tunjangan Tambahan Perangkat Desa***				***182.000.000,00***
5.1.2.	***Penghasilan Tetap dan Tunjangan Perangkat Desa***				***182.000.000,00***
5.1.2.02.	Tunjangan Perangkat Desa				182.000.000,00
	01. Tunjangan Tambahan Sekretaris Desa	PAD	3 Ha	14.000.000,00	42.000.000,00
	02. Tunjangan Tambahan Kepala Dusun Mojoseto	PAD	2 Ha	14.000.000,00	28.000.000,00
	03. Tunjangan Tambahan Kepala Dusun Kalangan	PAD	2 Ha	14.000.000,00	28.000.000,00
	04. Tunjangan Tambahan Kaur Perencanaan dan Umum	PAD	1,5 Ha	14.000.000,00	21.000.000,00
	05. Tunjangan Tambahan Kaur Keuangan	PAD	1,5 Ha	14.000.000,00	21.000.000,00
	06. Tunjangan Tambahan Kasi Pemerintahan	PAD	1,5 Ha	14.000.000,00	21.000.000,00
	07. Tunjangan Tambahan Kasi Kesejahteraan & Pelayanan	PAD	1,5 Ha	14.000.000,00	21.000.000,00
1.01.90	***03 Tunjangan Kerja Staf Desa***				***7.500.000,00***
5.2.2.	***Belanja Jasa Honorarium***				***7.500.000,00***
5.2.2.02.	Belanja Jasa Honorarium Pembantu Tugas Umum Desa/Operator				7.500.000,00
	01. Tunjangan Kerja Staf Desa	PAD	6 bln	1.250.000,00	7.500.000,00
1.01.90	***04 Tunjangan Kerja Staf Desa***				***7.500.000,00***
5.2.2.	***Belanja Jasa Honorarium***				***7.500.000,00***
5.2.2.02.	Belanja Jasa Honorarium Pembantu Tugas Umum Desa/Operator				7.500.000,00
	01. Tunjangan Kerja Staf Desa	ADD	6 bln	1.250.000,00	7.500.000,00
	JUMLAH (Rp)				**274.000.000,00**

Disetujui, Kepala Desa KEPALA DESA MOJOSETO JARWO	Telah Diverifikasi Sekretaris Desa SITI ISTESAWATI	Mojoseto, 29 Desember 2022 Pelaksana Kegiatan Anggaran, SUYITNO

RENCANA ANGGARAN BIAYA (RAB)

PEMERINTAH DESA MOJOSETO KECAMATAN GONDANG

TAHUN ANGGARAN 2023

Bidang	:	**1. BIDANG PENYELENGGARAN PEMERINTAHAN DESA**
Sub Bidang	:	**1.2. Penyediaan Sarana Prasarana Pemerintahan Desa**
Kegiatan	:	**1.2.02. Pemeliharaan Gedung/Prasarana Kantor Desa**
Waktu Pelaksanaan	:	**12 Bulan**
Output/Keluaran	:	**Terpeliharanya Gedung/Prasarana Kantor Desa**

KODE	URAIAN		ANGGARAN		
			VOLUME	HARGA SATUAN	JUMLAH
1	2		3	4	5
5.	**BELANJA**				**27.940.080,00**
5.2.5.	***Belanja Operasional Perkantoran***				***5.135.000,00***
5.2.5.99.	Belanja Operasional Perkantoran lainnya				5.135.000,00
	01. Operasional Lainnya	PAD	1 paket	5.135.000,00	5.135.000,00
5.2.6.	***Belanja Pemeliharaan***				***22.805.080,00***
5.2.6.04.	Belanja Pemeliharaan Bangunan				22.805.080,00
	01. Pemeliharaan Gedung/Prasarana Kantor Desa	PBH	1 paket	22.805.080,00	22.805.080,00
	JUMLAH (Rp)				**27.940.080,00**

Disetujui, **Kepala Desa** PEMERINTAH KABUPATEN NGANJUK KEPALA DESA MOJOSETO KECAMATAN GONDANG **JARWO**	**Telah Diverifikasi** **Sekretaris Desa** **SITI ISTESAWATI**	**Mojoseto, 29 Desember 2022** **Pelaksana Kegiatan Anggaran,** **SUYITNO**

RENCANA ANGGARAN BIAYA (RAB)

PEMERINTAH DESA MOJOSETO KECAMATAN GONDANG

TAHUN ANGGARAN 2023

Bidang	:	**1. BIDANG PENYELENGGARAN PEMERINTAHAN DESA**
Sub Bidang	:	**1.3. Pengelolaan Administrasi Kependudukan, Pencatatan Sipil, Statistik dan Kearsipan**
Kegiatan	:	**1.3.02. Penyusunan, Pendataan, dan Pemutakhiran Profil Desa **)**
Waktu Pelaksanaan	:	**12 Bulan**
Output/Keluaran	:	**Terlaksananya Penyusunan Profil Desa**

KODE	URAIAN		ANGGARAN		
			VOLUME	HARGA SATUAN	JUMLAH
1	2		3	4	5
5.	**BELANJA**				**2.906.200,00**
1.03.02	***01 ATK***				***981.200,00***
5.2.1.	***Belanja Barang Perlengkapan***				***981.200,00***
5.2.1.01.	Belanja Alat Tulis Kantor dan Benda Pos				981.200,00
	01. Kertas hvs f4 70 gsm	ADD	2 rim	59.300,00	118.600,00
	02. Kertas hvs A4 70 gsm	ADD	2 rim	55.600,00	111.200,00
	03. Bolpoint	ADD	20 buah	2.700,00	54.000,00
	04. Snelhecter	ADD	20 buah	8.800,00	176.000,00
	05. Isolasi Jilid 2"	ADD	2 rol	23.800,00	47.600,00
	06. Tinta Printer	ADD	2 botol	68.900,00	137.800,00
	07. Plakban	ADD	2 buah	18.000,00	36.000,00
	08. Kotak saran	ADD	1 buah	300.000,00	300.000,00
1.03.02	***02 Fotocopy***				***150.000,00***
5.2.1.	***Belanja Barang Perlengkapan***				***150.000,00***
5.2.1.05.	Belanja Barang Cetak dan Penggandaan				150.000,00
	01. Fotocopy dokumen profil Desa	ADD	500 lembar	300,00	150.000,00
1.03.02	***03 Konsumsi***				***500.000,00***
5.2.1.	***Belanja Barang Perlengkapan***				***500.000,00***
5.2.1.06.	Belanja Barang Konsumsi (Makan/Minum)				500.000,00
	01. Snack rapat	ADD	40 kotak	12.500,00	500.000,00
1.03.02	***04 Honorarium***				***1.275.000,00***
5.2.2.	***Belanja Jasa Honorarium***				***1.275.000,00***
5.2.2.01.	Belanja Jasa Honorarium Tim Pelaksana Kegiatan				1.275.000,00
	01. Pembina (Kepala Desa)	ADD	3 kali	125.000,00	375.000,00
	02. Ketua (Sekdes)	ADD	3 kali	100.000,00	300.000,00
	03. Wakil Ketua	ADD	3 kali	75.000,00	225.000,00
	04. Anggota	ADD	3 kali	50.000,00	150.000,00
	05. Anggota (Entri Data)	ADD	3 kali	75.000,00	225.000,00
	JUMLAH (Rp)				**2.906.200,00**

Disetujui, Kepala Desa JARNO	Telah Diverifikasi Sekretaris Desa SITI ISTESAWATI	Mojoseto, 29 Desember 2022 Pelaksana Kegiatan Anggaran, SUYITNO

PEMERINTAH KABUPATEN NGANJUK KEPALA DESA MOJOSETO KECAMATAN GONDANG

RENCANA ANGGARAN BIAYA (RAB)

PEMERINTAH DESA MOJOSETO KECAMATAN GONDANG

TAHUN ANGGARAN 2023

Bidang	:	**1. BIDANG PENYELENGGARAN PEMERINTAHAN DESA**
Sub Bidang	:	**1.3. Pengelolaan Administrasi Kependudukan, Pencatatan Sipil, Statistik dan Kearsipan**
Kegiatan	:	**1.3.05. Pemetaan dan Analisis Kemiskinan Desa secara Partisipatif**
Waktu Pelaksanaan	:	**12 Bulan**
Output/Keluaran	:	**Tersusunnya Data Secara Terpadu**

KODE	URAIAN		ANGGARAN		
			VOLUME	HARGA SATUAN	JUMLAH
1	2		3	4	5
5.	**BELANJA**				**5.905.800,00**
1.03.05	***01 ATK***				***355.800,00***
5.2.1.	***Belanja Barang Perlengkapan***				***355.800,00***
5.2.1.01.	Belanja Alat Tulis Kantor dan Benda Pos				355.800,00
	01. Kertas hvs f4 70 gsm	DDS	5 rim	59.300,00	296.500,00
	02. Bolpoint	DDS	5 buah	2.700,00	13.500,00
	03. Steaples HD 10	DDS	2 buah	19.200,00	38.400,00
	04. Isi Steaples	DDS	2 buah	3.700,00	7.400,00
1.03.05	***02 Cetak Banner dan Fotocopy***				***500.000,00***
5.2.1.	***Belanja Barang Perlengkapan***				***500.000,00***
5.2.1.05.	Belanja Barang Cetak dan Penggandaan				500.000,00
	01. Cetak banner musyawarah (4 buah x 5 m)	DDS	20 meter	22.000,00	440.000,00
	02. Fotocopy materi rapat (4 keg)	DDS	200 lembar	300,00	60.000,00
1.03.05	***03 Konsumsi***				***1.500.000,00***
5.2.1.	***Belanja Barang Perlengkapan***				***1.500.000,00***
5.2.1.06.	Belanja Barang Konsumsi (Makan/Minum)				1.500.000,00
	01. Snack rapat (4 keg x 30 org)	DDS	120 kotak	12.500,00	1.500.000,00
1.03.05	***04 Honor Operator BDT***				***400.000,00***
5.2.2.	***Belanja Jasa Honorarium***				***400.000,00***
5.2.2.02.	Belanja Jasa Honorarium Pembantu Tugas Umum Desa/Operator				400.000,00
	01. Honor Operator BDT	DDS	4 kali	100.000,00	400.000,00
1.03.05	***05 Honor Instruktur***				***1.350.000,00***
5.2.2.	***Belanja Jasa Honorarium***				***1.350.000,00***
5.2.2.04.	Belanja Jasa Honorarium Tenaga Ahli/Profesi/Konsultan/Narasumber				1.350.000,00
	01. Honor Pengarah (2 org x 4 keg)	DDS	8 org/keg	150.000,00	1.200.000,00
	02. Honor Pengarah	DDS	1 orang	150.000,00	150.000,00
1.03.05	***06 SDG'S***				***1.800.000,00***
5.2.1.	***Belanja Barang Perlengkapan***				***250.000,00***
5.2.1.06.	Belanja Barang Konsumsi (Makan/Minum)				250.000,00
	01. Snack (10 org x 2 keg)	DDS	20 kotak	12.500,00	250.000,00
5.2.2.	***Belanja Jasa Honorarium***				***950.000,00***
5.2.2.01.	Belanja Jasa Honorarium Tim Pelaksana Kegiatan				950.000,00
	01. Pembina (Kepala Desa)	DDS	2 keg	125.000,00	250.000,00
	02. Ketua (Sekdes)	DDS	2 keg	100.000,00	200.000,00
	03. Anggota (Entri Data)	DDS	2 keg	100.000,00	200.000,00
	04. Petugas Pendata	DDS	2 keg	75.000,00	150.000,00

RENCANA ANGGARAN BIAYA (RAB)

PEMERINTAH DESA MOJOSETO KECAMATAN GONDANG

TAHUN ANGGARAN 2023

	05. Petugas Pendata	DDS	2 keg	75.000,00	150.000,00
5.2.5.	***Belanja Operasional Perkantoran***				***600.000,00***
5.2.5.05.	Belanja Jasa Langganan Internet				600.000,00
	01. Bantuan paket internet	DDS	6 kali	100.000,00	600.000,00
	JUMLAH (Rp)				**5.905.800,00**

Disetujui, **Kepala Desa** PEMERINTAH KABUPATEN NGANJUK KEPALA DESA MOJOSETO KECAMATAN GONDANG **JARWO**	**Telah Diverifikasi** **Sekretaris Desa** **SITI ISTESAWATI**	**Mojoseto, 29 Desember 2022** **Pelaksana Kegiatan Anggaran,** **SUYITNO**

RENCANA ANGGARAN BIAYA (RAB)

PEMERINTAH DESA MOJOSETO KECAMATAN GONDANG

TAHUN ANGGARAN 2023

Bidang	:	**1. BIDANG PENYELENGGARAN PEMERINTAHAN DESA**
Sub Bidang	:	**1.4. Penyelenggaraan Tata Praja Pemerintahan, Perencanaan, Keuangan dan Pelaporan**
Kegiatan	:	**1.4.01. Penyelenggaraan Musyawarah Perencanaan Desa/Pembahasan APBDes (Reguler)**
Waktu Pelaksanaan	:	**12 Bulan**
Output/Keluaran	:	**Terselenggaranya Perencanaan Desa/Musyawarah Desa Reguler**

KODE	URAIAN		ANGGARAN		
			VOLUME	HARGA SATUAN	JUMLAH
1	2		3	4	5
5.	**BELANJA**				**1.500.000,00**
1.04.01	***01 Cetak Banner dan Fotocopy***				***200.000,00***
5.2.1.	***Belanja Barang Perlengkapan***				***200.000,00***
5.2.1.05.	Belanja Barang Cetak dan Penggandaan				200.000,00
	01. Cetak banner Musyawarah	ADD	5 meter	22.000,00	110.000,00
	02. Fotocopy materi	ADD	300 lembar	300,00	90.000,00
1.04.01	***02 Konsumsi***				***1.000.000,00***
5.2.1.	***Belanja Barang Perlengkapan***				***1.000.000,00***
5.2.1.06.	Belanja Barang Konsumsi (Makan/Minum)				1.000.000,00
	01. Mamin musyawarah	ADD	50 kotak	20.000,00	1.000.000,00
1.04.01	***03 Honorarium***				***300.000,00***
5.2.2.	***Belanja Jasa Honorarium***				***300.000,00***
5.2.2.04.	Belanja Jasa Honorarium Tenaga Ahli/Profesi/Konsultan/Narasumber				300.000,00
	01. Honor Pengarah	ADD	2 orang	150.000,00	300.000,00
	JUMLAH (Rp)				**1.500.000,00**

Disetujui, Kepala Desa JARWO	Telah Diverifikasi Sekretaris Desa SITI ISTESAWATI	Mojoseto, 29 Desember 2022 Pelaksana Kegiatan Anggaran, SUYITNO

PEMERINTAH KABUPATEN INGGRIS KEPALA DESA MOJOSETO KECAMATAN GONDANG

RENCANA ANGGARAN BIAYA (RAB)

PEMERINTAH DESA MOJOSETO KECAMATAN GONDANG

TAHUN ANGGARAN 2023

Bidang	:	**1. BIDANG PENYELENGGARAN PEMERINTAHAN DESA**
Sub Bidang	:	**1.4. Penyelenggaraan Tata Praja Pemerintahan, Perencanaan, Keuangan dan Pelaporan**
Kegiatan	:	**1.4.02. Penyelenggaraan Musyawaran Desa Lainnya (Musdus, rembug desa Non Reguler)**
Waktu Pelaksanaan	:	**12 Bulan**
Output/Keluaran	:	**Terlaksananya Musyawarah Desa Khusus**

KODE	URAIAN		ANGGARAN		
			VOLUME	HARGA SATUAN	JUMLAH
1	2		3	4	5
5.	**BELANJA**				**1.091.000,00**
1.04.02	***01 ATK***				***306.000,00***
5.2.1.	***Belanja Barang Perlengkapan***				***306.000,00***
5.2.1.01.	Belanja Alat Tulis Kantor dan Benda Pos				306.000,00
	01. Buku Tulis	ADD	30 buah	5.000,00	150.000,00
	02. Bolpoint	ADD	30 buah	2.700,00	81.000,00
	03. Stopmap Plastik	ADD	30 buah	2.500,00	75.000,00
1.04.02	***02 Banner Musyawarah***				***110.000,00***
5.2.1.	***Belanja Barang Perlengkapan***				***110.000,00***
5.2.1.05.	Belanja Barang Cetak dan Penggandaan				110.000,00
	01. Banner Musyawarah	ADD	5 meter	22.000,00	110.000,00
1.04.02	***03 Konsumsi***				***375.000,00***
5.2.1.	***Belanja Barang Perlengkapan***				***375.000,00***
5.2.1.06.	Belanja Barang Konsumsi (Makan/Minum)				375.000,00
	01. Snack	ADD	30 kotak	12.500,00	375.000,00
1.04.02	***04 Honor Instruktur***				***300.000,00***
5.2.2.	***Belanja Jasa Honorarium***				***300.000,00***
5.2.2.04.	Belanja Jasa Honorarium Tenaga Ahli/Profesi/Konsultan/Narasumber				300.000,00
	01. Honor Pengarah	ADD	2 orang	150.000,00	300.000,00
	JUMLAH (Rp)				**1.091.000,00**

Disetujui, **Kepala Desa** **JARWO**	**Telah Diverifikasi** **Sekretaris Desa** **SITI ISTESAWATI**	**Mojoseto, 29 Desember 2022** **Pelaksana Kegiatan Anggaran,** **SUYITNO**

PEMERINTAH KABUPATEN MOJOKERTO KEPALA DESA MOJOSETO KECAMATAN GONDANG

RENCANA ANGGARAN BIAYA (RAB)

PEMERINTAH DESA MOJOSETO KECAMATAN GONDANG

TAHUN ANGGARAN 2023

Bidang	:	**1. BIDANG PENYELENGGARAN PEMERINTAHAN DESA**
Sub Bidang	:	**1.4. Penyelenggaraan Tata Praja Pemerintahan, Perencanaan, Keuangan dan Pelaporan**
Kegiatan	:	**1.4.03. Penyusunan Dokumen Perencanaan Desa (RPJMDesa/RKPDesa dll)**
Waktu Pelaksanaan	:	**12 Bulan**
Output/Keluaran	:	**Tersusunnya Dokumen Perencanaan Desa**

KODE	URAIAN		ANGGARAN		
			VOLUME	HARGA SATUAN	JUMLAH
1	2		3	4	5
5.	**BELANJA**				**3.990.400,00**
1.04.03	***01 ATK***				***300.400,00***
5.2.1.	***Belanja Barang Perlengkapan***				***300.400,00***
5.2.1.01.	Belanja Alat Tulis Kantor dan Benda Pos				300.400,00
	01. Kertas hvs f4 70 gsm	DDS	2 rim	59.300,00	118.600,00
	02. Tinta Printer	DDS	2 botol	68.900,00	137.800,00
	03. Snelhecter	DDS	5 buah	8.800,00	44.000,00
1.04.03	***02 Fotocopy***				***90.000,00***
5.2.1.	***Belanja Barang Perlengkapan***				***90.000,00***
5.2.1.05.	Belanja Barang Cetak dan Penggandaan				90.000,00
	01. Cetak pengggandaan dokumen	DDS	300 lembsr	300,00	90.000,00
1.04.03	***03 Konsumsi***				***600.000,00***
5.2.1.	***Belanja Barang Perlengkapan***				***600.000,00***
5.2.1.06.	Belanja Barang Konsumsi (Makan/Minum)				600.000,00
	01. Mamin	DDS	30 kotak	20.000,00	600.000,00
1.04.03	***04 Honor Tim Penyusun RKPDes***				***3.000.000,00***
5.2.2.	***Belanja Jasa Honorarium***				***3.000.000,00***
5.2.2.01.	Belanja Jasa Honorarium Tim Pelaksana Kegiatan				3.000.000,00
	01. Pembina (Kepala Desa)	DDS	3 keg	150.000,00	450.000,00
	02. Ketua (Sekdes)	DDS	3 keg	125.000,00	375.000,00
	03. Sekretaris (LPM)	DDS	3 keg	125.000,00	375.000,00
	04. Perangkat Desa (6 org x 3 keg)	DDS	18 org/keg	100.000,00	1.800.000,00
	JUMLAH (Rp)				**3.990.400,00**

Disetujui, **Kepala Desa** PEMERINTAH KABUPATEN NGANJUK KEPALA DESA MOJOSETO KECAMATAN GONDANG **JARWO**	**Telah Diverifikasi** **Sekretaris Desa** **SITI ISTESAWATI**	**Mojoseto, 29 Desember 2022** **Pelaksana Kegiatan Anggaran,** **SUYITNO**

RENCANA ANGGARAN BIAYA (RAB)

PEMERINTAH DESA MOJOSETO KECAMATAN GONDANG

TAHUN ANGGARAN 2023

Bidang	:	**1. BIDANG PENYELENGGARAN PEMERINTAHAN DESA**
Sub Bidang	:	**1.4. Penyelenggaraan Tata Praja Pemerintahan, Perencanaan, Keuangan dan Pelaporan**
Kegiatan	:	**1.4.04. Penyusunan Dokumen Keuangan Desa (APBDes, APBDes Perubahan, LPJ dll)**
Waktu Pelaksanaan	:	**12 Bulan**
Output/Keluaran	:	**Tersusunnya APBDes,PAPBDes,LPJ dll**

KODE	URAIAN		ANGGARAN		
			VOLUME	HARGA SATUAN	JUMLAH
1	2		3	4	5
5.	**BELANJA**				**2.698.200,00**
1.04.04	***01 ATK***				***413.200,00***
5.2.1.	***Belanja Barang Perlengkapan***				***413.200,00***
5.2.1.01.	Belanja Alat Tulis Kantor dan Benda Pos				413.200,00
	01. Kertas hvs f4 70 gsm	DDS	3 rim	59.300,00	177.900,00
	02. Isolasi Jilid 2"	DDS	3 buah	23.500,00	70.500,00
	03. Tinta Printer	DDS	2 botol	68.900,00	137.800,00
	04. Mika Sampul	DDS	30 lembar	900,00	27.000,00
1.04.04	***02 Cetak Banner dan Fotocopy***				***810.000,00***
5.2.1.	***Belanja Barang Perlengkapan***				***810.000,00***
5.2.1.05.	Belanja Barang Cetak dan Penggandaan				810.000,00
	01. Penggandaan dokumen Perdes	DDS	500 lembar	300,00	150.000,00
	02. Cetak banner pemaparan APBDes	DDS	15 meter	22.000,00	330.000,00
	03. Cetak banner pemaparan PAPBDes	DDS	15 meter	22.000,00	330.000,00
1.04.04	***03 Konsumsi***				***875.000,00***
5.2.1.	***Belanja Barang Perlengkapan***				***875.000,00***
5.2.1.06.	Belanja Barang Konsumsi (Makan/Minum)				875.000,00
	01. Snack pemaparan APBDes	DDS	30 kotak	12.500,00	375.000,00
	02. Snack pemaparan PAPBDes	DDS	30 kotak	12.500,00	375.000,00
	03. Snack pertanggungjawaban APBDes	DDS	10 kotak	12.500,00	125.000,00
1.04.04	***04 Honor Instruktur***				***600.000,00***
5.2.2.	***Belanja Jasa Honorarium***				***600.000,00***
5.2.2.04.	Belanja Jasa Honorarium Tenaga Ahli/Profesi/Konsultan/Narasumber				600.000,00
	01. Honor pengarah pemaparan APBDes	DDS	2 orang	150.000,00	300.000,00
	02. Honor pengarah pemaparan PAPBDes	DDS	2 orang	150.000,00	300.000,00
	JUMLAH (Rp)				**2.698.200,00**

Disetujui, **Kepala Desa** **JARWO**	**Telah Diverifikasi** **Sekretaris Desa** **SITI ISTESAWATI**	**Mojoseto, 29 Desember 2022** **Pelaksana Kegiatan Anggaran,** **SUYITNO**

PEMERINTAH KABUPATEN NGANJUK KEPALA DESA MOJOSETO KECAMATAN GONDANG

RENCANA ANGGARAN BIAYA (RAB)

PEMERINTAH DESA MOJOSETO KECAMATAN GONDANG

TAHUN ANGGARAN 2023

Bidang	:	**1. BIDANG PENYELENGGARAN PEMERINTAHAN DESA**
Sub Bidang	:	**1.4. Penyelenggaraan Tata Praja Pemerintahan, Perencanaan, Keuangan dan Pelaporan**
Kegiatan	:	**1.4.05. Pengelolaan Administrasi/ Inventarisasi/Penilaian Aset Desa**
Waktu Pelaksanaan	:	**12 Bulan**
Output/Keluaran	:	**Terselenggaranya Administrasi Pengelolaan Aset Desa**

KODE	URAIAN		ANGGARAN		
			VOLUME	HARGA SATUAN	JUMLAH
1	2		3	4	5
5.	**BELANJA**				**3.425.000,00**
1.04.05	***01 Bimtek SIPADES***				***2.000.000,00***
5.2.3.	***Belanja Perjalanan Dinas***				***2.000.000,00***
5.2.3.03.	Belanja Kursus Pelatihan				2.000.000,00
	01. Akomodasi Bimtek SIPADES	DDS	1 paket	2.000.000,00	2.000.000,00
1.04.05	***02 Honor Pengelola Aset Desa***				***1.425.000,00***
5.2.2.	***Belanja Jasa Honorarium***				***1.425.000,00***
5.2.2.01.	Belanja Jasa Honorarium Tim Pelaksana Kegiatan				1.425.000,00
	01. Pembina (Kepala Desa)	DDS	3 kali	150.000,00	450.000,00
	02. Ketua (Sekdes)	DDS	3 kali	125.000,00	375.000,00
	03. Anggota	DDS	3 kali	100.000,00	300.000,00
	04. Entri Data (Operator Sipades)	DDS	3 kali	100.000,00	300.000,00
	JUMLAH (Rp)				**3.425.000,00**

Disetujui, Kepala Desa JARWO	Telah Diverifikasi Sekretaris Desa SITI ISTESAWATI	Mojoseto, 29 Desember 2022 Pelaksana Kegiatan Anggaran, SUYITNO

PEMERINTAH KABUPATEN NGANJUK KEPALA DESA MOJOSETO KECAMATAN GONDANG

RENCANA ANGGARAN BIAYA (RAB)

PEMERINTAH DESA MOJOSETO KECAMATAN GONDANG

TAHUN ANGGARAN 2023

Bidang	:	**1. BIDANG PENYELENGGARAN PEMERINTAHAN DESA**
Sub Bidang	:	**1.4. Penyelenggaraan Tata Praja Pemerintahan, Perencanaan, Keuangan dan Pelaporan**
Kegiatan	:	**1.4.91. Forum Pembina Desa**
Waktu Pelaksanaan	:	**12 Bulan**
Output/Keluaran	:	**Mempererat Kemitraan Dengan Muspika**

KODE	URAIAN		ANGGARAN		
			VOLUME	HARGA SATUAN	JUMLAH
1	2		3	4	5
5.	**BELANJA**				**8.715.000,00**
1.04.91	***01 ATK***				***165.000,00***
5.2.1.	***Belanja Barang Perlengkapan***				***165.000,00***
5.2.1.01.	Belanja Alat Tulis Kantor dan Benda Pos				165.000,00
	01. Buku Tulis	ADD	10 buah	5.000,00	50.000,00
	02. Bolpoint	ADD	10 buah	2.700,00	27.000,00
	03. Snelhecter	ADD	10 buah	8.800,00	88.000,00
1.04.91	***02 Konsumsi***				***600.000,00***
5.2.1.	***Belanja Barang Perlengkapan***				***600.000,00***
5.2.1.06.	Belanja Barang Konsumsi (Makan/Minum)				600.000,00
	01. Mamin rapat intern 3 keg	ADD	30 kotak	20.000,00	600.000,00
1.04.91	***03 Honor Tim***				***4.800.000,00***
5.2.2.	***Belanja Jasa Honorarium***				***4.800.000,00***
5.2.2.01.	Belanja Jasa Honorarium Tim Pelaksana Kegiatan				4.800.000,00
	01. Kepala Desa	ADD	12 bln	100.000,00	1.200.000,00
	02. Ketua BPD	ADD	12 bln	100.000,00	1.200.000,00
	03. Babhinkamtibnas	ADD	12 bln	100.000,00	1.200.000,00
	04. Babinsa	ADD	12 bln	100.000,00	1.200.000,00
1.04.91	***04 Honor Instruktur***				***3.150.000,00***
5.2.2.	***Belanja Jasa Honorarium***				***3.150.000,00***
5.2.2.04.	Belanja Jasa Honorarium Tenaga Ahli/Profesi/Konsultan/Narasumber				3.150.000,00
	01. Pengarah (3 org x 2 jam x 3 keg)	ADD	18 org/jam/keg	150.000,00	2.700.000,00
	02. Pengarah (1 org x 3 keg)	ADD	3 org/keg	150.000,00	450.000,00
	JUMLAH (Rp)				**8.715.000,00**

Disetujui, **Kepala Desa** **JARWO**	**Telah Diverifikasi** **Sekretaris Desa** **SITI ISTESAWATI**	**Mojoseto, 29 Desember 2022** **Pelaksana Kegiatan Anggaran,** **SUYITNO**

PEMERINTAH KABUPATEN NGANJUK KEPALA DESA MOJOSETO KECAMATAN GONDANG

RENCANA ANGGARAN BIAYA (RAB)

PEMERINTAH DESA MOJOSETO KECAMATAN GONDANG

TAHUN ANGGARAN 2023

Bidang	:	**1. BIDANG PENYELENGGARAN PEMERINTAHAN DESA**
Sub Bidang	:	**1.5. Sub Bidang Pertanahan**
Kegiatan	:	**1.5.06. Adminstrasi Pajak Bumi dan Bangunan (PBB)**
Waktu Pelaksanaan	:	**12 Bulan**
Output/Keluaran	:	**Terselenggaranya Pungutan PBB**

KODE	URAIAN		ANGGARAN		
			VOLUME	HARGA SATUAN	JUMLAH
1	2		3	4	5
5.	**BELANJA**				**22.300.000,00**
1.05.06	***01 Upah Pungut Pajak***				***22.300.000,00***
5.2.2.	***Belanja Jasa Honorarium***				***22.300.000,00***
5.2.2.05.	Belanja Jasa Honorarium Petugas				22.300.000,00
	01. Upah Pungut Pajak (Kepala Desa)	PBH	1 orang	5.500.000,00	5.500.000,00
	02. Upah Pungut Pajak (Pamong Blok)	PBH	7 orang	2.400.000,00	16.800.000,00
	JUMLAH (Rp)				**22.300.000,00**

Disetujui, **Kepala Desa** PEMERINTAH KABUPATEN NGANJUK KEPALA DESA MOJOSETO KECAMATAN GONDANG **JARWO**	**Telah Diverifikasi** **Sekretaris Desa** **SITI ISTESAWATI**	**Mojoseto, 29 Desember 2022** **Pelaksana Kegiatan Anggaran,** **SUYITNO**

RENCANA ANGGARAN BIAYA (RAB)

PEMERINTAH DESA MOJOSETO KECAMATAN GONDANG

TAHUN ANGGARAN 2023

Bidang	:	**1. BIDANG PENYELENGGARAN PEMERINTAHAN DESA**
Sub Bidang	:	**1.5. Sub Bidang Pertanahan**
Kegiatan	:	**1.5.90. Penetapan dan Penegasan Batas Desa**
Waktu Pelaksanaan	:	**12 Bulan**
Output/Keluaran	:	**Terlaksananya Penetapan dan Penegasan Batas Desa**

KODE	URAIAN		ANGGARAN		
			VOLUME	HARGA SATUAN	JUMLAH
1	2		3	4	5
5.	**BELANJA**				**15.940.000,00**
5.3.1.	***Belanja Modal Pengadaan Tanah***				***15.940.000,00***
5.3.1.99.	Belanja Modal Pengadaan Tanah Lainnya				15.940.000,00
	01. Pilar Batas Desa	DDS	6 keg	1.500.000,00	9.000.000,00
	02. Pengukuran Pilar Batas Desa secara Geodetic	DDS	6 keg	1.000.000,00	6.000.000,00
	03. Cetak Petak	DDS	20 meter	22.000,00	440.000,00
	04. Mamin	DDS	25 kotak	20.000,00	500.000,00
	JUMLAH (Rp)				**15.940.000,00**

Disetujui, **Kepala Desa** **JARWO**	**Telah Diverifikasi** **Sekretaris Desa** **SITI ISTESAWATI**	**Mojoseto, 29 Desember 2022** **Pelaksana Kegiatan Anggaran,** **SUYITNO**

PEMERINTAH KABUPATEN NGANJUK KEPALA DESA MOJOSETO KECAMATAN GONDANG

RENCANA ANGGARAN BIAYA (RAB)

PEMERINTAH DESA MOJOSETO KECAMATAN GONDANG

TAHUN ANGGARAN 2023

Bidang	:	**1. BIDANG PENYELENGGARAN PEMERINTAHAN DESA**
Sub Bidang	:	**1.5. Sub Bidang Pertanahan**
Kegiatan	:	**1.5.99. Lain-lain Sub Bidang Pertanahan**
Waktu Pelaksanaan	:	**12 Bulan**
Output/Keluaran	:	**Terselenggaranya Pelelangan Tanah Kas Desa**

KODE	URAIAN		ANGGARAN		
			VOLUME	HARGA SATUAN	JUMLAH
1	2		3	4	5
5.	**BELANJA**				**3.265.000,00**
1.05.99	***01 ATK***				***440.000,00***
5.2.1.	***Belanja Barang Perlengkapan***				***440.000,00***
5.2.1.01.	Belanja Alat Tulis Kantor dan Benda Pos				440.000,00
	01. Buku folio isi 200 lembar	PAD	2 buah	26.800,00	53.600,00
	02. Bolpoint	PAD	10 buah	3.000,00	30.000,00
	03. Spidol Maker	PAD	4 buah	8.800,00	35.200,00
	04. Kertas Plano	PAD	10 lembar	5.000,00	50.000,00
	05. Isolasi Jilid 2"	PAD	4 rol	17.800,00	71.200,00
	06. Materai	PAD	20 lembar	10.000,00	200.000,00
1.05.99	***02 Honor Petugas Lelang***				***1.200.000,00***
5.2.2.	***Belanja Jasa Honorarium***				***1.200.000,00***
5.2.2.05.	Belanja Jasa Honorarium Petugas				1.200.000,00
	01. Ketua	PAD	1 keg	300.000,00	300.000,00
	02. Sekretaris	PAD	1 keg	250.000,00	250.000,00
	03. Bendahara	PAD	1 keg	200.000,00	200.000,00
	04. Anggota (3 org x 1 keg)	PAD	3 org/keg	150.000,00	450.000,00
1.05.99	***03 Konsumsi***				***1.625.000,00***
5.2.1.	***Belanja Barang Perlengkapan***				***1.625.000,00***
5.2.1.06.	Belanja Barang Konsumsi (Makan/Minum)				1.625.000,00
	01. Snack	PAD	50 kotak	12.500,00	625.000,00
	02. Mamin	PAD	50 kotak	20.000,00	1.000.000,00
	JUMLAH (Rp)				**3.265.000,00**

Disetujui, **Kepala Desa** PEMERINTAH KABUPATEN NGANJUK KEPALA DESA MOJOSETO KECAMATAN GONDANG **JARWO**	**Telah Diverifikasi** **Sekretaris Desa** **SITI ISTESAWATI**	**Mojoseto, 29 Desember 2022** **Pelaksana Kegiatan Anggaran,** **SUYITNO**

RENCANA ANGGARAN BIAYA (RAB)

PEMERINTAH DESA MOJOSETO KECAMATAN GONDANG

TAHUN ANGGARAN 2023

Bidang	:	**2. BIDANG PELAKSANAAN PEMBANGUNAN DESA**
Sub Bidang	:	**2.1. Sub Bidang Pendidikan**
Kegiatan	:	**2.1.01. Penyelenggaran PAUD/TK/TPA/TKA/TPQ/Madrasah NonFormal Milik Desa (Honor, Pakaian dll)**
Waktu Pelaksanaan	:	**12 Bulan**
Output/Keluaran	:	**Terselenggaranya Kegiatan Paud/TK/TPA**

KODE	URAIAN		ANGGARAN		
			VOLUME	HARGA SATUAN	JUMLAH
1	2		3	4	5
5.	**BELANJA**				**35.000.000,00**
2.01.01	***01 ATK Paud/Tk***				***1.140.000,00***
5.2.1.	***Belanja Barang Perlengkapan***				***1.140.000,00***
5.2.1.01.	Belanja Alat Tulis Kantor dan Benda Pos				1.140.000,00
	01. Kertas hvs f4 70 gsm	DDS	4 rim	59.300,00	237.200,00
	02. Spidol maker	DDS	10 buah	9.600,00	96.000,00
	03. Bolpoint	DDS	20 buah	2.700,00	54.000,00
	04. Buku folio isi 200	DDS	4 buah	27.900,00	111.600,0(
	05. Buku tulis isi 58	DDS	20 buah	5.000,00	100.000,00
	06. Snelhecter	DDS	20 buah	9.600,00	192.000,00
	07. Tinta printer	DDS	2 tube	68.900,00	137.800,00
	08. Plakban 2"	DDS	4 buah	24.900,00	99.600,00
	09. Double tape	DDS	4 buah	12.200,00	48.800,00
	10. Lem kertas	DDS	10 buah	6.300,00	63.000,00
2.01.01	***02 Honorarium Guru***				***30.000.000,00***
5.2.2.	***Belanja Jasa Honorarium***				***30.000.000,00***
5.2.2.01.	Belanja Jasa Honorarium Tim Pelaksana Kegiatan				30.000.000,00
	01. Tambahan Honor Guru Paud/Tk (5 org x 12 bln)	DDS	60 org/bln	250.000,00	15.000.000,00
	02. Tambahan Honor Guru Ngaji (5 org x 12 bln)	DDS	60 org/bln	250.000,00	15.000.000,00
2.01.01	***03 Pulsa Listrik***				***660.000,00***
5.2.5.	***Belanja Operasional Perkantoran***				***660.000,00***
5.2.5.01.	Belanja Jasa Langganan Listrik				660.000,00
	01. Pulsa Listrik	DDS	12 bln	55.000,00	660.000,00
2.01.01	***04 Pengadaan Barang***				***3.200.000,00***
5.2.1.	***Belanja Barang Perlengkapan***				***3.200.000,00***
5.2.1.99.	Belanja Barang Perlengkapan Lainnya				3.200.000,00
	01. Printer Paud	DDS	1 unit	3.200.000,00	3.200.000,00
	JUMLAH (Rp)				**35.000.000,00**

Disetujui, **Kepala Desa** **JARWO**	**Telah Diverifikasi** **Sekretaris Desa** **SITI ISTESAWATI**	**Mojoseto, 29 Desember 2022** **Pelaksana Kegiatan Anggaran,** **SAMSUL**

PEMERINTAH KABUPATEN NGANJUK KEPALA DESA MOJOSETO KECAMATAN GONDANG

RENCANA ANGGARAN BIAYA (RAB)

PEMERINTAH DESA MOJOSETO KECAMATAN GONDANG

TAHUN ANGGARAN 2023

Bidang	:	**2. BIDANG PELAKSANAAN PEMBANGUNAN DESA**
Sub Bidang	:	**2.1. Sub Bidang Pendidikan**
Kegiatan	:	**2.1.05. Pemeliharaan Sarana Prasarana PAUD/TK/TPA/TKA/TPQ/Madrasah Nonformal Milik Desa**
Waktu Pelaksanaan	:	**12 Bulan**
Output/Keluaran	:	**Terlaksananya Pemeliharaan Sarana/Prasarana PAUD/TK**

KODE	URAIAN		ANGGARAN		
			VOLUME	HARGA SATUAN	JUMLAH
1	2		3	4	5
5.	**BELANJA**				**20.000.000,00**
5.2.6.	***Belanja Pemeliharaan***				***20.000.000,00***
5.2.6.04.	Belanja Pemeliharaan Bangunan				20.000.000,00
	01. Pemeliharaan Gedung PAUD	DDS	1 unit	20.000.000,00	20.000.000,00
	JUMLAH (Rp)				**20.000.000,00**

Disetujui Kepala Desa JARWO	Telah Diverifikasi Sekretaris Desa SITI ISTESAWATI	Mojoseto, 29 Desember 2022 Pelaksana Kegiatan Anggaran, SAMSUL

PEMERINTAH KABUPATEN NGANJUK KEPALA DESA MOJOSETO KECAMATAN GONDANG

RENCANA ANGGARAN BIAYA (RAB)

PEMERINTAH DESA MOJOSETO KECAMATAN GONDANG

TAHUN ANGGARAN 2023

Bidang	:	**2. BIDANG PELAKSANAAN PEMBANGUNAN DESA**
Sub Bidang	:	**2.1. Sub Bidang Pendidikan**
Kegiatan	:	**2.1.06. Pembangunan/Rehabilitasi/Peningkatan/Pengadaan Sarana/Prasarana/Alat Peraga PAUD/ TK/TPA/TKA/TPQ/**
Waktu Pelaksanaan	:	**12 Bulan**
Output/Keluaran	:	**Terselenggaranya Tempat Mengajar Yang Lebih Baik**

KODE	URAIAN		ANGGARAN		
			VOLUME	HARGA SATUAN	JUMLAH
1	2		3	4	5
5.	**BELANJA**				**195.229.950,00**
5.3.4.	***Belanja Modal Gedung, Bangunan dan Taman***				***195.229.950,00***
5.3.4.02.	Belanja Modal Gedung, Bangunan, Taman - Upah Tenaga Kerja				46.296.700,00
	01. Upah tenaga kerja	DDS	1 paket	46.296.700,00	46.296.700,00
5.3.4.03.	Belanja Modal Gedung, Bangunan, Taman - Bahan Baku/Material				139.485.750,00
	01. Bahan baku/material	DDS	1 paket	139.485.750,00	139.485.750,00
5.3.4.04.	Belanja Modal Gedung, Bangunan, Taman - Sewa Peralatan				1.447.500,00
	01. Peralatan	DDS	1 paket	1.447.500,00	1.447.500,00
5.3.4.05.	Belanja Modal Gedung, Bangunan, Taman - Administrasi Kegiatan				8.000.000,00
	01. AP	DDS	1 paket	8.000.000,00	8.000.000,00
	JUMLAH (Rp)				**195.229.950,00**

Disetujui, **Kepala Desa** **JARWO**	**Telah Diverifikasi** **Sekretaris Desa** **SITI ISTESAWATI**	**Mojoseto, 29 Desember 2022** **Pelaksana Kegiatan Anggaran,** **SAMSUL**

PEMERINTAH KABUPATEN NGANJUK KEPALA DESA MOJOSETO KECAMATAN GONDANG

RENCANA ANGGARAN BIAYA (RAB)

PEMERINTAH DESA MOJOSETO KECAMATAN GONDANG

TAHUN ANGGARAN 2023

Bidang	:	**2. BIDANG PELAKSANAAN PEMBANGUNAN DESA**
Sub Bidang	:	**2.1. Sub Bidang Pendidikan**
Kegiatan	:	**2.1.10. Dukungan Pendidikan bagi Siswa Miskin/Berprestasi**
Waktu Pelaksanaan	:	**12 Bulan**
Output/Keluaran	:	**Bantuan Operasional Bagi Siswa Miskin/Berprestasi**

KODE	URAIAN		ANGGARAN		
			VOLUME	HARGA SATUAN	JUMLAH
1	2		3	4	5
5.	**BELANJA**				**6.000.000,00**
5.2.7.	***Belanja Barang dan Jasa yang Diserahkan kepada Masyarakat***				***6.000.000,00***
5.2.7.04.	Belanja Beasiswa Berprestasi/Masyarakat Miskin				6.000.000,00
	01. Bantuan Bagi Siswa Berprestasi	DDS	10 orang	600.000,00	6.000.000,00
	JUMLAH (Rp)				**6.000.000,00**

Disetujui, **Kepala Desa** **JARWO**	**Telah Diverifikasi** **Sekretaris Desa** **SITI ISTESAWATI**	**Mojoseto, 29 Desember 2022** **Pelaksana Kegiatan Anggaran,** **SAMSUL**

PEMERINTAH KABUPATEN NGANJUK KEPALA DESA MOJOSETO KECAMATAN GONDANG

RENCANA ANGGARAN BIAYA (RAB)

PEMERINTAH DESA MOJOSETO KECAMATAN GONDANG

TAHUN ANGGARAN 2023

Bidang	:	**2. BIDANG PELAKSANAAN PEMBANGUNAN DESA**
Sub Bidang	:	**2.2. Sub Bidang Kesehatan**
Kegiatan	:	**2.2.02. Penyelenggaraan Posyandu (Mkn Tambahan, Kls Bumil, Lamsia, Insentif)**
Waktu Pelaksanaan	:	**12 Bulan**
Output/Keluaran	:	**Terselenggaranya Keg Posyandu Balita,Lansia dan Bumil**

KODE	URAIAN		ANGGARAN		
			VOLUME	HARGA SATUAN	JUMLAH
1	2		3	4	5
5.	**BELANJA**				**74.400.000,00**
2.02.02	***01 PMT Balita***				***15.000.000,00***
5.2.1.	***Belanja Barang Perlengkapan***				***15.000.000,00***
5.2.1.06.	Belanja Barang Konsumsi (Makan/Minum)				15.000.000,00
	01. Balita 100 x 12 bln	DDS	1.200 kotak	12.500,00	15.000.000,00
2.02.02	***02 PMT Lansia***				***16.500.000,00***
5.2.1.	***Belanja Barang Perlengkapan***				***16.500.000,00***
5.2.1.06.	Belanja Barang Konsumsi (Makan/Minum)				16.500.000,00
	01. Lansia 110 x 12 bln	DDS	1.320 kotak	12.500,00	16.500.000,00
2.02.02	***03 PMT Bumil***				***4.000.000,00***
5.2.1.	***Belanja Barang Perlengkapan***				***4.000.000,00***
5.2.1.06.	Belanja Barang Konsumsi (Makan/Minum)				4.000.000,00
	01. PMT Bumil	DDS	8 paket	500.000,00	4.000.000,00
2.02.02	***04 Honorarium***				***21.000.000,00***
5.2.2.	***Belanja Jasa Honorarium***				***21.000.000,00***
5.2.2.01.	Belanja Jasa Honorarium Tim Pelaksana Kegiatan				19.200.000,00
	01. Honor Kader Kesehatan Desa (16 org x 12 bln)	DDS	192 org/bln	100.000,00	19.200.000,00
5.2.2.02.	Belanja Jasa Honorarium Pembantu Tugas Umum Desa/Operator				1.800.000,00
	01. Honor Operator EHDW	DDS	12 bln	150.000,00	1.800.000,00
2.02.02	***05 Pulsa Internet***				***1.200.000,00***
5.2.5.	***Belanja Operasional Perkantoran***				***1.200.000,00***
5.2.5.05.	Belanja Jasa Langganan Internet				1.200.000,00
	01. Pulsa Internet	DDS	12 bln	100.000,00	1.200.000,00
2.02.02	***06 Pengadaan Barang***				***16.700.000,00***
5.2.1.	***Belanja Barang Perlengkapan***				***16.700.000,00***
5.2.1.99.	Belanja Barang Perlengkapan Lainnya				16.700.000,00
	01. Timbangan Balita	DDS	1 buah	600.000,00	600.000,00
	02. Alat cek gula darah	DDS	2 unit	200.000,00	400.000,00
	03. Komponen cek gula (3 keg x 2 Dsn)	DDS	6 keg/dsn	50.000,00	300.000,00
	04. Alat tensi digital	DDS	2 buah	700.000,00	1.400.000,00
	05. Lemari	DDS	1 buah	3.000.000,00	3.000.000,00
	06. Meja	DDS	1 buah	5.000.000,00	5.000.000,00
	07. Kursi	DDS	50 buah	80.000,00	4.000.000,00
	08. Rak	DDS	1 buah	2.000.000,00	2.000.000,00

RENCANA ANGGARAN BIAYA (RAB)

PEMERINTAH DESA MOJOSETO KECAMATAN GONDANG

TAHUN ANGGARAN 2023

	JUMLAH (Rp)			74.400.000,00

Disetujui Kepala Desa JARWO	Telah Diverifikasi Sekretaris Desa SITI ISTESAWATI	Mojoseto, 29 Desember 2022 Pelaksana Kegiatan Anggaran, SAMSUL

RENCANA ANGGARAN BIAYA (RAB)

PEMERINTAH DESA MOJOSETO KECAMATAN GONDANG

TAHUN ANGGARAN 2023

Bidang	:	**2. BIDANG PELAKSANAAN PEMBANGUNAN DESA**
Sub Bidang	:	**2.2. Sub Bidang Kesehatan**
Kegiatan	:	**2.2.03. Penyuluhan dan Pelatihan Bidang Kesehatan (Untuk Masy, Tenaga dan Kader Kesehatan dll)**
Waktu Pelaksanaan	:	**12 Bulan**
Output/Keluaran	:	**Terlaksananya Pelatihan bagi Kader Kesehatan Desa**

KODE	URAIAN		ANGGARAN		
			VOLUME	HARGA SATUAN	JUMLAH
1	2		3	4	5
5.	**BELANJA**				**1.889.000,00**
2.02.03	***01 ATK***				***414.000,00***
5.2.1.	***Belanja Barang Perlengkapan***				***414.000,00***
5.2.1.01.	Belanja Alat Tulis Kantor dan Benda Pos				414.000,00
	01. Buku Tulis	DDS	30 buah	5.000,00	150.000,00
	02. Bolpoint	DDS	30 buah	2.700,00	81.000,00
	03. Stopmap plastik	DDS	30 buah	2.000,00	60.000,00
	04. Buku folio besar	DDS	6 buah	20.500,00	123.000,00
2.02.03	***02 Banner dan Fotocopy***				***200.000,00***
5.2.1.	***Belanja Barang Perlengkapan***				***200.000,00***
5.2.1.05.	Belanja Barang Cetak dan Penggandaan				200.000,00
	01. Cetak Banner	DDS	5 meter	22.000,00	110.000,00
	02. Fotocopy	DDS	300 lembar	300,00	90.000,00
2.02.03	***03 Konsumsi***				***975.000,00***
5.2.1.	***Belanja Barang Perlengkapan***				***975.000,00***
5.2.1.06.	Belanja Barang Konsumsi (Makan/Minum)				975.000,00
	01. Snack	DDS	30 kotak	12.500,00	375.000,00
	02. Mamin	DDS	30 kotak	20.000,00	600.000,00
2.02.03	***04 Honorarium***				***300.000,00***
5.2.2.	***Belanja Jasa Honorarium***				***300.000,00***
5.2.2.04.	Belanja Jasa Honorarium Tenaga Ahli/Profesi/Konsultan/Narasumber				300.000,00
	01. Honor Instruktur	DDS	2 org	150.000,00	300.000,00
	JUMLAH (Rp)				**1.889.000,00**

Disetujui Kepala Desa KEPALA DESA MOJOSETO JARWO	Telah Diverifikasi Sekretaris Desa SITI ISTESAWATI	Mojoseto, 29 Desember 2022 Pelaksana Kegiatan Anggaran, SAMSUL

RENCANA ANGGARAN BIAYA (RAB)

PEMERINTAH DESA MOJOSETO KECAMATAN GONDANG

TAHUN ANGGARAN 2023

Bidang	:	**2. BIDANG PELAKSANAAN PEMBANGUNAN DESA**
Sub Bidang	:	**2.2. Sub Bidang Kesehatan**
Kegiatan	:	**2.2.04. Penyelenggaraan Desa Siaga Kesehatan**
Waktu Pelaksanaan	:	**12 Bulan**
Output/Keluaran	:	**Terselenggaranya Siaga Kesehatan di Desa**

KODE	URAIAN		ANGGARAN		
			VOLUME	HARGA SATUAN	JUMLAH
1	2		3	4	5
5.	**BELANJA**				**22.404.150,00**
2.02.04	***01 Operasional Mobil Siaga***				***12.000.000,00***
5.2.1.	***Belanja Barang Perlengkapan***				***12.000.000,00***
5.2.1.04.	Belanja Bahan Bakar Minyak/Gas/Isi Ulang Tabung Pemadam Kebakara				12.000.000,00
	01. Bensin (10 kali x 12 bln)	DDS	120 kali/bln	100.000,00	12.000.000,00
2.02.04	***02 Jasa Servis dan Pajak Kendaraan Mobil Siaga***				***4.404.150,00***
5.2.5.	***Belanja Operasional Perkantoran***				***2.000.000,00***
5.2.5.07.	Belanja Jasa Perpanjangan Ijin/Pajak				2.000.000,00
	01. Pajak Kendaraan	DDS	1 unit	2.000.000,00	2.000.000,00
5.2.6.	***Belanja Pemeliharaan***				***2.404.150,00***
5.2.6.02.	Belanja Pemeliharaan Kendaraan Bermotor				2.404.150,00
	01. Servis Mobil	DDS	1 paket	2.404.150,00	2.404.150,00
2.02.04	***03 Honor Petugas (Sopir Mobil Siaga)***				***6.000.000,00***
5.2.2.	***Belanja Jasa Honorarium***				***6.000.000,00***
5.2.2.05.	Belanja Jasa Honorarium Petugas				6.000.000,00
	01. Sopir (10 kali x 12 bln)	DDS	120 kali/bln	50.000,00	6.000.000,00
	JUMLAH (Rp)				**22.404.150,00**

Disetujui, **Kepala Desa** **JARWO**	**Telah Diverifikasi** **Sekretaris Desa** **SITI ISTESAWATI**	**Mojoseto, 29 Desember 2022** **Pelaksana Kegiatan Anggaran,** **SAMSUL**

PEMERINTAH KABUPATEN NGANJUK KEPALA DESA MOJOSETO KECAMATAN GONDANG

RENCANA ANGGARAN BIAYA (RAB)

PEMERINTAH DESA MOJOSETO KECAMATAN GONDANG

TAHUN ANGGARAN 2023

Bidang	:	**2. BIDANG PELAKSANAAN PEMBANGUNAN DESA**
Sub Bidang	:	**2.2. Sub Bidang Kesehatan**
Kegiatan	:	**2.2.06. Pengasuhan Bersama atau Bina Keluarga Balita (BKB)**
Waktu Pelaksanaan	:	**12 Bulan**
Output/Keluaran	:	**Terlaksananya Kegiatan Taman Posyandu**

KODE	URAIAN		ANGGARAN		
			VOLUME	HARGA SATUAN	JUMLAH
1	2		3	4	5
5.	**BELANJA**				**33.496.200,00**
2.02.06	***01 Cetak Banner***				***660.000,00***
5.2.1.	***Belanja Barang Perlengkapan***				***660.000,00***
5.2.1.05.	Belanja Barang Cetak dan Penggandaan				660.000,00
	01. Banner Tumbuh Kembang Anak	DDS	30 meter	22.000,00	660.000,00
2.02.06	***02 Konsumsi***				***9.750.000,00***
5.2.1.	***Belanja Barang Perlengkapan***				***9.750.000,00***
5.2.1.06.	Belanja Barang Konsumsi (Makan/Minum)				9.750.000,00
	01. Snack (25 org x 12 bln)	DDS	300 kotak	12.500,00	3.750.000,00
	02. Mamin (25 org x 12 bln)	DDS	300 kotak	20.000,00	6.000.000,00
2.02.06	***03 Honorarium***				***15.000.000,00***
5.2.2.	***Belanja Jasa Honorarium***				***15.000.000,00***
5.2.2.01.	Belanja Jasa Honorarium Tim Pelaksana Kegiatan				15.000.000,00
	01. Honor Kader Taman Posyandu (25 org x 12 bln)	DDS	300 org/bln	50.000,00	15.000.000,00
2.02.06	***04 Seragam***				***7.500.000,00***
5.2.1.	***Belanja Barang Perlengkapan***				***7.500.000,00***
5.2.1.09.	Belanja Pakaian Dinas/Seragam/Atribut				7.500.000,00
	01. Seragam Kader taman posyandu	DLL	25 stel	300.000,00	7.500.000,00
2.02.06	***05 ATK***				***586.200,00***
5.2.1.	***Belanja Barang Perlengkapan***				***586.200,00***
5.2.1.01.	Belanja Alat Tulis Kantor dan Benda Pos				586.200,00
	01. Kertas hvs f4 70gsm	DDS	3 rim	59.300,00	177.900,00
	02. Kertas Buffalo	DDS	3 pak	35.000,00	105.000,00
	03. Isolasi Jilid 2"	DDS	5 rol	23.500,00	117.500,00
	04. Isi steaples 2010	DDS	2 pak	25.900,00	51.800,00
	05. Buku folio isi 200 lembar	DDS	5 buah	26.800,00	134.000,00
	JUMLAH (Rp)				**33.496.200,00**

Disetujui, Kepala Desa JARWO	Telah Diverifikasi Sekretaris Desa SITI ISTESAWATI	Mojoseto, 29 Desember 2022 Pelaksana Kegiatan Anggaran, SAMSUL

PEMERINTAH KABUPATEN NGANJUK KEPALA DESA MOJOSETO KECAMATAN GONDANG

RENCANA ANGGARAN BIAYA (RAB)

PEMERINTAH DESA MOJOSETO KECAMATAN GONDANG

TAHUN ANGGARAN 2023

Bidang	:	**2. BIDANG PELAKSANAAN PEMBANGUNAN DESA**
Sub Bidang	:	**2.2. Sub Bidang Kesehatan**
Kegiatan	:	**2.2.99. Lain-lain Kegiatan Sub Bidang Kesehatan**
Waktu Pelaksanaan	:	**12 Bulan**
Output/Keluaran	:	**Terlaksananya Kegiatan PSN di Desa**

KODE	URAIAN		ANGGARAN		
			VOLUME	HARGA SATUAN	JUMLAH
1	2		3	4	5
5.	**BELANJA**				**7.260.000,00**
2.02.99	***01 ATK***				***500.000,00***
5.2.1.	***Belanja Barang Perlengkapan***				***500.000,00***
5.2.1.01.	Belanja Alat Tulis Kantor dan Benda Pos				500.000,00
	01. Senter	DDS	10 buah	50.000,00	500.000,00
2.02.99	***02 Konsumsi***				***6.760.000,00***
5.2.1.	***Belanja Barang Perlengkapan***				***6.760.000,00***
5.2.1.06.	Belanja Barang Konsumsi (Makan/Minum)				6.760.000,00
	01. Snack PSN (13 org x 16 keg)	DDS	208 kotak	12.500,00	2.600.000,00
	02. Mamin PSN (13 org x 16 keg)	DDS	208 org/keg	20.000,00	4.160.000,00
	JUMLAH (Rp)				**7.260.000,00**

Disetujui, **Kepala Desa** PEMERINTAH KABUPATEN NGANJUK KEPALA DESA MOJOSETO KECAMATAN GONDANG **JARWO**	**Telah Diverifikasi** **Sekretaris Desa** **SITI ISTESAWATI**	**Mojoseto, 29 Desember 2022** **Pelaksana Kegiatan Anggaran,** **SAMSUL**

RENCANA ANGGARAN BIAYA (RAB)

PEMERINTAH DESA MOJOSETO KECAMATAN GONDANG

TAHUN ANGGARAN 2023

Bidang	:	**2. BIDANG PELAKSANAAN PEMBANGUNAN DESA**
Sub Bidang	:	**2.3. Sub Bidang Pekerjaan Umum dan Penataan Ruang**
Kegiatan	:	**2.3.02. Pemeliharaan Jalan Lingkungan Pemukiman/Gang**
Waktu Pelaksanaan	:	**12 Bulan**
Output/Keluaran	:	**Terpeliharanya Pavingisasi Jalan Pemukiman/Gang**

KODE	URAIAN	ANGGARAN		
		VOLUME	HARGA SATUAN	JUMLAH
1	2	3	4	5
5.	**BELANJA**			**30.000.000,00**
5.2.6.	***Belanja Pemeliharaan***			***30.000.000,00***
5.2.6.05.	Belanja Pemeliharaan Jalan			30.000.000,00
	01. Pemeliharaan Jalan Pemukiman (pavingisasi 2 titik) DDS	1 paket	30.000.000,00	30.000.000,00
	JUMLAH (Rp)			**30.000.000,00**

Disetujui, Kepala Desa JARWO	Telah Diverifikasi Sekretaris Desa SITI ISTESAWATI	Mojoseto, 29 Desember 2022 Pelaksana Kegiatan Anggaran, SAMSUL

PEMERINTAH KABUPATEN NUNUKAN KEPALA DESA MOJOSETO KECAMATAN GONDANG

RENCANA ANGGARAN BIAYA (RAB)

PEMERINTAH DESA MOJOSETO KECAMATAN GONDANG

TAHUN ANGGARAN 2023

Bidang	:	**2. BIDANG PELAKSANAAN PEMBANGUNAN DESA**
Sub Bidang	:	**2.3. Sub Bidang Pekerjaan Umum dan Penataan Ruang**
Kegiatan	:	**2.3.03. Pemeliharaan Jalan Usaha Tani/ KETAHANAN PANGAN**
Waktu Pelaksanaan	:	**12 Bulan**
Output/Keluaran	:	**Pemeliharaan Jalan Usaha Tani**

KODE	URAIAN		ANGGARAN		
			VOLUME	HARGA SATUAN	JUMLAH
1	2		3	4	5
5.	**BELANJA**				**60.000.000,00**
5.2.6.	***Belanja Pemeliharaan***				***60.000.000,00***
5.2.6.05.	Belanja Pemeliharaan Jalan				60.000.000,00
	01. Urug Padas Jalan Usaha Tani	DDS	1 paket	60.000.000,00	60.000.000,00
	JUMLAH (Rp)				**60.000.000,00**

Disetujui, **Kepala Desa** **JARWO**	**Telah Diverifikasi** **Sekretaris Desa** **SITI ISTESAWATI**	**Mojoseto, 29 Desember 2022** **Pelaksana Kegiatan Anggaran,** **SAMSUL**

PEMERINTAH KABUPATEN NGANJUK KEPALA DESA MOJOSETO KECAMATAN GONDANG

RENCANA ANGGARAN BIAYA (RAB)

PEMERINTAH DESA MOJOSETO KECAMATAN GONDANG

TAHUN ANGGARAN 2023

Bidang	:	**2. BIDANG PELAKSANAAN PEMBANGUNAN DESA**
Sub Bidang	:	**2.3. Sub Bidang Pekerjaan Umum dan Penataan Ruang**
Kegiatan	:	**2.3.15. Pembangunan/Rehabilitasi/Peningkatan Balai Desa/Balai Kemasyarakatan **)**
Waktu Pelaksanaan	:	**12 Bulan**
Output/Keluaran	:	**Terlakasananya Peningkatan Sarana/Prasarana Balai Dusun Kalangan**

KODE	URAIAN		ANGGARAN		
			VOLUME	HARGA SATUAN	JUMLAH
1	2		3	4	5
5.	**BELANJA**				**20.000.000,00**
5.3.9.	***Belanja Modal Lainnya***				***20.000.000,00***
5.3.9.99.	Belanja Modal Lainnya				20.000.000,00
	01. Pagar dan Pavingisasi Balai Posyandu	DDS	1 paket	20.000.000,00	20.000.000,00
	JUMLAH (Rp)				**20.000.000,00**

Disetujui **Kepala Desa** **JARWO**	**Telah Diverifikasi** **Sekretaris Desa** **SITI ISTESAWATI**	**Mojoseto, 29 Desember 2022** **Pelaksana Kegiatan Anggaran,** **SAMSUL**

PEMERINTAH KABUPATEN NGANJUK KEPALA DESA MOJOSETO KECAMATAN GONDANG

RENCANA ANGGARAN BIAYA (RAB)

PEMERINTAH DESA MOJOSETO KECAMATAN GONDANG

TAHUN ANGGARAN 2023

Bidang	:	**2. BIDANG PELAKSANAAN PEMBANGUNAN DESA**
Sub Bidang	:	**2.3. Sub Bidang Pekerjaan Umum dan Penataan Ruang**
Kegiatan	:	**2.3.99. Lain-lain Kegiatan Sub Bidang Pekerjaan Umum dan Tata Ruang**
Waktu Pelaksanaan	:	**12 Bulan**
Output/Keluaran	:	**Terpeliharanya Penerangan Jalan Permukiman/Gang**

KODE	URAIAN		ANGGARAN		
			VOLUME	HARGA SATUAN	JUMLAH
1	2		3	4	5
5.	**BELANJA**				**5.000.000,00**
5.2.6.	***Belanja Pemeliharaan***				***5.000.000,00***
5.2.6.08.	Belanja Pemeliharaan Jaringan dan Instalasi (Listrik, telepon, internet, k				5.000.000,00
	01. Pemeliharaan Lampu Penerangan Jalan	DDS	50 unit	100.000,00	5.000.000,00
	JUMLAH (Rp)				**5.000.000,00**

Disetujui, **Kepala Desa** **JARWO**	**Telah Diverifikasi** **Sekretaris Desa** **SITI ISTESAWATI**	**Mojoseto, 29 Desember 2022** **Pelaksana Kegiatan Anggaran,** **SUYITNO**

RENCANA ANGGARAN BIAYA (RAB)

PEMERINTAH DESA MOJOSETO KECAMATAN GONDANG

TAHUN ANGGARAN 2023

Bidang	:	**2. BIDANG PELAKSANAAN PEMBANGUNAN DESA**
Sub Bidang	:	**2.4. Sub Bidang Kawasan Pemukiman**
Kegiatan	:	**2.4.01. Dukungan Pelaksanaan Program Pembangunan/Rehab Rumah Tidak Layak Huni GAKIN**
Waktu Pelaksanaan	:	**12 Bulan**
Output/Keluaran	:	**Terlaksananya Dukungan Program Bedah Rumah Tidak Layak Huni**

KODE	URAIAN		ANGGARAN		
			VOLUME	HARGA SATUAN	JUMLAH
1	2		3	4	5
5.	**BELANJA**				**20.000.000,00**
5.3.4.	***Belanja Modal Gedung, Bangunan dan Taman***				***20.000.000,00***
5.3.4.03.	Belanja Modal Gedung, Bangunan, Taman - Bahan Baku/Material				20.000.000,00
	01. Bantuan Rumah Tidak Layak Huni	DDS	2 orang	10.000.000,00	20.000.000,00
	JUMLAH (Rp)				**20.000.000,00**

Disetujui, **Kepala Desa** PEMERINTAH KABUPATEN GRESIK KEPALA DESA MOJOSETO KECAMATAN GONDANG **JARWO**	**Telah Diverifikasi** **Sekretaris Desa** **SITI ISTESAWATI**	**Mojoseto, 29 Desember 2022** **Pelaksana Kegiatan Anggaran,** **SAMSUL**

RENCANA ANGGARAN BIAYA (RAB)

PEMERINTAH DESA MOJOSETO KECAMATAN GONDANG

TAHUN ANGGARAN 2023

Bidang	:	**2. BIDANG PELAKSANAAN PEMBANGUNAN DESA**
Sub Bidang	:	**2.4. Sub Bidang Kawasan Pemukiman**
Kegiatan	:	**2.4.08. Pemeliharaan Sistem Pembuangan Air Limbah (Drainase, Air limbah Rumah Tangga)**
Waktu Pelaksanaan	:	**12 Bulan**
Output/Keluaran	:	**Normalisasi Saluran Pembuangan**

KODE	URAIAN		ANGGARAN		
			VOLUME	HARGA SATUAN	JUMLAH
1	2		3	4	5
5.	**BELANJA**				**20.000.000,00**
5.2.6.	***Belanja Pemeliharaan***				***20.000.000,00***
5.2.6.99.	Belanja Pemeliharaan Lainnya				20.000.000,00
	01. Normalisasi Saluran Pembuangan	DDS	1 paket	20.000.000,00	20.000.000,00
	JUMLAH (Rp)				**20.000.000,00**

Disetujui, **Kepala Desa** PEMERINTAH KABUPATEN BANGKALAN KEPALA DESA MOJOSETO KECAMATAN GONDANG **JARWO**	**Telah Diverifikasi** **Sekretaris Desa** **SITI ISTESAWATI**	**Mojoseto, 29 Desember 2022** **Pelaksana Kegiatan Anggaran,** **SAMSUL**

RENCANA ANGGARAN BIAYA (RAB)

PEMERINTAH DESA MOJOSETO KECAMATAN GONDANG

TAHUN ANGGARAN 2023

Bidang	:	**2. BIDANG PELAKSANAAN PEMBANGUNAN DESA**
Sub Bidang	:	**2.4. Sub Bidang Kawasan Pemukiman**
Kegiatan	:	**2.4.13. Pembangunan/Rehabilitasi/Peningkatan Sanitasi Permukiman **)**
Waktu Pelaksanaan	:	**12 Bulan**
Output/Keluaran	:	**Pembangunan Drainase Plat Beton (Pak Nurhadi)**

KODE	URAIAN		ANGGARAN		
			VOLUME	HARGA SATUAN	JUMLAH
1	2		3	4	5
5.	**BELANJA**				**25.612.300,00**
5.3.7.	***Belanja Modal Irigasi/Embung/Drainase/Air Limbah/Persampahan***				***25.612.300,00***
5.3.7.02.	Belanja Modal Irigasi/Embung/Drainase/dll - Upah Tenaga Kerja				5.150.000,00
	01. Upah tenaga kerja	DDS	1 paket	5.150.000,00	5.150.000,00
5.3.7.03.	Belanja Modal Irigasi/Embung/Drainase/dll - Bahan Baku/Material				18.857.300,00
	01. Bahan baku/material	DDS	1 paket	18.857.300,00	18.857.300,00
5.3.7.04.	Belanja Modal Irigasi/Embung/Drainase/dll - Sewa Peralatan				405.000,00
	01. Peralatan	DDS	1 paket	405.000,00	405.000,00
5.3.7.05.	Belanja Modal Irigasi/Embung/Drainase/dll - Administrasi Kegiatan				1.200.000,00
	01. AP	DDS	1 paket	1.200.000,00	1.200.000,00
	JUMLAH (Rp)				**25.612.300,00**

Disetujui, **Kepala Desa** PEMERINTAH KABUPATEN NGANJUK KEPALA DESA MOJOSETO KECAMATAN GONDANG **KARWO**	**Telah Diverifikasi** **Sekretaris Desa** **SITI ISTESAWATI**	**Mojoseto, 29 Desember 2022** **Pelaksana Kegiatan Anggaran,** **SAMSUL**

RENCANA ANGGARAN BIAYA (RAB)

PEMERINTAH DESA MOJOSETO KECAMATAN GONDANG

TAHUN ANGGARAN 2023

Bidang	:	**2. BIDANG PELAKSANAAN PEMBANGUNAN DESA**
Sub Bidang	:	**2.4. Sub Bidang Kawasan Pemukiman**
Kegiatan	:	**2.4.15. Pembangunan/Rehabilitasi/Peningkatan Fasilitas Pengelolaan Sampah **)**
Waktu Pelaksanaan	:	**12 Bulan**
Output/Keluaran	:	**Peningkatan/Pengadaan Fasilitas Pengelolaan Sampah**

KODE	URAIAN		ANGGARAN		
			VOLUME	HARGA SATUAN	JUMLAH
1	2		3	4	5
5.	**BELANJA**				**54.820.000,00**
2.04.15	***01 Operasional***				***420.000,00***
5.2.5.	***Belanja Operasional Perkantoran***				***420.000,00***
5.2.5.99.	Belanja Operasional Perkantoran lainnya				420.000,00
	01. Iuran Sampah	DDS	12 bln	35.000,00	420.000,00
2.04.15	***02 Honorarium KSM***				***6.900.000,00***
5.2.2.	***Belanja Jasa Honorarium***				***6.900.000,00***
5.2.2.01.	Belanja Jasa Honorarium Tim Pelaksana Kegiatan				6.900.000,00
	01. Ketua	DDS	12 bln	150.000,00	1.800.000,00
	02. Sekretaris	DDS	12 bln	125.000,00	1.500.000,00
	03. Anggota I	DDS	12 bln	100.000,00	1.200.000,00
	04. Anggota II	DDS	12 bln	100.000,00	1.200.000,00
	05. Anggota III	DDS	12 bln	100.000,00	1.200.000,00
2.04.15	***03 Pengadaan Barang***				***47.500.000,00***
5.3.3.	***Belanja Modal Kendaraan***				***47.500.000,00***
5.3.3.02.	Belanja Modal Kendaraan Darat Bermotor				47.500.000,00
	01. Pengadaan Gerobak Motor	DDS	1 unit	47.500.000,00	47.500.000,00
	JUMLAH (Rp)				**54.820.000,00**

Disetujui, **Kepala Desa** **JARWO**	**Telah Diverifikasi** **Sekretaris Desa** **SITI ISTESAWATI**	**Mojoseto, 29 Desember 2022** **Pelaksana Kegiatan Anggaran,** **SAMSUL**

PEMERINTAH KABUPATEN NGANJUK KEPALA DESA MOJOSETO KECAMATAN GONDANG

RENCANA ANGGARAN BIAYA (RAB)

PEMERINTAH DESA MOJOSETO KECAMATAN GONDANG

TAHUN ANGGARAN 2023

Bidang	:	**2. BIDANG PELAKSANAAN PEMBANGUNAN DESA**
Sub Bidang	:	**2.5. Sub Bidang Kehutanan dan Lingkungan Hidup**
Kegiatan	:	**2.5.02. Pengelolaan Lingkungan Hidup Milik Desa**
Waktu Pelaksanaan	:	**12 Bulan**
Output/Keluaran	:	**Pembelian Bibit Tanaman**

KODE	URAIAN		ANGGARAN		
			VOLUME	HARGA SATUAN	JUMLAH
1	2		3	4	5
5.	**BELANJA**				**10.000.000,00**
5.3.9.	***Belanja Modal Lainnya***				***10.000.000,00***
5.3.9.04.	Belanja Modal Tumbuhan/Tanaman				10.000.000,00
	01. Pengadaan Bibit Tanaman	DDS	1 paket	10.000.000,00	10.000.000,00
	JUMLAH (Rp)				**10.000.000,00**

Disetujui, **Kepala Desa** PEMERINTAH KABUPATEN NGANJUK KEPALA DESA MOJOSETO KECAMATAN GONDANG **JARWO**	**Telah Diverifikasi** **Sekretaris Desa** **SITI ISTESAWATI**	**Mojoseto, 29 Desember 2022** **Pelaksana Kegiatan Anggaran,** **SAMSUL**

RENCANA ANGGARAN BIAYA (RAB)

PEMERINTAH DESA MOJOSETO KECAMATAN GONDANG

TAHUN ANGGARAN 2023

Bidang	:	**3. BIDANG PEMBINAAN KEMASYARAKATAN**
Sub Bidang	:	**3.1. Sub Bidang Ketenteraman, Ketertiban Umum dan Perlindungan Masyarakat**
Kegiatan	:	**3.1.02. Penguatan & Peningkatan Kapasitas Tenaga Keamanan/Ketertiban oleh Pemdes**
Waktu Pelaksanaan	:	**12 Bulan**
Output/Keluaran	:	**Terselenggaranya Pelatihan/Penyuluhan Satlinmas**

KODE	URAIAN		ANGGARAN		
			VOLUME	HARGA SATUAN	JUMLAH
1	2		3	4	5
5.	**BELANJA**				**16.250.000,00**
3.01.02	***01 Bantuan Transport***				***4.650.000,00***
5.2.3.	***Belanja Perjalanan Dinas***				***4.650.000,00***
5.2.3.03.	Belanja Kursus Pelatihan				4.650.000,00
	01. Bantuan Transport Linmas (31 org x 6 keg)	DDS	186 org/keg	25.000,00	4.650.000,00
3.01.02	***02 Seragam Linmas***				***11.600.000,00***
5.2.1.	***Belanja Barang Perlengkapan***				***11.600.000,00***
5.2.1.09.	Belanja Pakaian Dinas/Seragam/Atribut				11.600.000,00
	01. Seragam Linmas lengkap	DLL	10 orang	1.000.000,00	10.000.000,00
	02. Seragam Linmas wanita	DLL	4 stel	400.000,00	1.600.000,00
	JUMLAH (Rp)				**16.250.000,00**

Disetujui, **Kepala Desa** **JARWO**	**Telah Diverifikasi** **Sekretaris Desa** **SITI ISTESAWATI**	**Mojoseto, 29 Desember 2022** **Pelaksana Kegiatan Anggaran,** **UMI ROFIAH**

PEMERINTAH KABUPATEN NGANJUK KEPALA DESA MOJOSETO KECAMATAN GONDANG

RENCANA ANGGARAN BIAYA (RAB)

PEMERINTAH DESA MOJOSETO KECAMATAN GONDANG

TAHUN ANGGARAN 2023

Bidang	:	**3. BIDANG PEMBINAAN KEMASYARAKATAN**
Sub Bidang	:	**3.2. Sub Bidang Kebudayaan dan Keagamaan**
Kegiatan	:	**3.2.03. Penyelenggaran Festival Kesenian, Adat/Kebudayaan, dan Kegamaan (HUT RI, Raya Keagamaan dll)**
Waktu Pelaksanaan	:	**12 Bulan**
Output/Keluaran	:	**Terselenggaranya Bersih Dusun di Desa**

KODE	URAIAN		ANGGARAN		
			VOLUME	HARGA SATUAN	JUMLAH
1	2		3	4	5
5.	**BELANJA**				**11.000.000,00**
5.2.1.	***Belanja Barang Perlengkapan***				***11.000.000,00***
5.2.1.06.	Belanja Barang Konsumsi (Makan/Minum)				2.000.000,00
	01. Bantuan mamin keagamaan	DLL	100 kotak	20.000,00	2.000.000,00
5.2.1.08.	Belanja Bendera/Umbul-umbul/Spanduk				6.000.000,00
	01. Umbul umbul bersih Desa (2 Dusun)	DLL	100 buah	60.000,00	6.000.000,00
5.2.1.09.	Belanja Pakaian Dinas/Seragam/Atribut				3.000.000,00
	01. Kain Batik	DLL	10 org	300.000,00	3.000.000,00
	JUMLAH (Rp)				**11.000.000,00**

Disetujui Kepala Desa JARWO	Telah Diverifikasi Sekretaris Desa SITI ISTESAWATI	Mojoseto, 29 Desember 2022 Pelaksana Kegiatan Anggaran, UMI ROFIAH

PEMERINTAH KABUPATEN NGANJUK KEPALA DESA MOJOSETO KECAMATAN GONDANG

RENCANA ANGGARAN BIAYA (RAB)

PEMERINTAH DESA MOJOSETO KECAMATAN GONDANG

TAHUN ANGGARAN 2023

Bidang	:	**3. BIDANG PEMBINAAN KEMASYARAKATAN**
Sub Bidang	:	**3.2. Sub Bidang Kebudayaan dan Keagamaan**
Kegiatan	:	**3.2.99. Lain-lain Kegiatan Sub Bidang Kebudayaan dan Keagamaan**
Waktu Pelaksanaan	:	**12 Bulan**
Output/Keluaran	:	**Terlaksananya Pelatihan Hafidz / Hafidzah**

KODE	URAIAN		ANGGARAN		
			VOLUME	HARGA SATUAN	JUMLAH
1	2		3	4	5
5.	**BELANJA**				**6.900.000,00**
5.2.3.	***Belanja Perjalanan Dinas***				***2.400.000,00***
5.2.3.03.	Belanja Kursus Pelatihan				2.400.000,00
	01. Bantuan transport bagi Hafidz/Hafidzah(2org x 48x)	DDS	96 org/keg	25.000,00	2.400.000,00
5.2.7.	***Belanja Barang dan Jasa yang Diserahkan kepada Masyarakat***				***4.500.000,00***
5.2.7.99.	Belanja Barang untuk Diserahkan kepada Masyarakat Lainnya				4.500.000,00
	01. Bantuan Peralatan Hadroh	DDS	1 paket	4.500.000,00	4.500.000,00
	JUMLAH (Rp)				**6.900.000,00**

Disetujui **Kepala Desa** **JARWO**	**Telah Diverifikasi** **Sekretaris Desa** **SITI ISTESAWATI**	**Mojoseto, 29 Desember 2022** **Pelaksana Kegiatan Anggaran,** **UMI ROFIAH**

PEMERINTAH KABUPATEN NGANJUK KEPALA DESA MOJOSETO KECAMATAN GONDANG

RENCANA ANGGARAN BIAYA (RAB)

PEMERINTAH DESA MOJOSETO KECAMATAN GONDANG

TAHUN ANGGARAN 2023

Bidang	:	**3. BIDANG PEMBINAAN KEMASYARAKATAN**
Sub Bidang	:	**3.3. Sub Bidang Kepemudaan dan Olahraga**
Kegiatan	:	**3.3.06. Pembinaan Karangtaruna/Klub Kepemudaan/Olahraga Tingkat Desa**
Waktu Pelaksanaan	:	**12 Bulan**
Output/Keluaran	:	**Terselenggaranya Pembentukan dan Pembinaan Karang Taruna**

KODE	URAIAN		ANGGARAN		
			VOLUME	HARGA SATUAN	JUMLAH
1	2		3	4	5
5.	**BELANJA**				**2.361.906,00**
5.2.1.	***Belanja Barang Perlengkapan***				***1.161.906,00***
5.2.1.99.	Belanja Barang Perlengkapan Lainnya				1.161.906,00
	01. Operasional Kartar	DLL	1 paket	1.161.906,00	1.161.906,00
5.2.2.	***Belanja Jasa Honorarium***				***1.200.000,00***
5.2.2.03.	Belanja Jasa Honorarium/Insentif Pelayanan Desa				1.200.000,00
	01. Insentif Ketua Kartar	ADD	12 bln	100.000,00	1.200.000,00
	JUMLAH (Rp)				**2.361.906,00**

Disetujui, **Kepala Desa** **JARWO**	**Telah Diverifikasi** **Sekretaris Desa** **SITI ISTESAWATI**	**Mojoseto, 29 Desember 2022** **Pelaksana Kegiatan Anggaran,** **UMI ROFIAH**

PEMERINTAH KABUPATEN NGANJUK KEPALA DESA MOJOSETO KECAMATAN GONDANG

RENCANA ANGGARAN BIAYA (RAB)

PEMERINTAH DESA MOJOSETO KECAMATAN GONDANG

TAHUN ANGGARAN 2023

Bidang	:	**3. BIDANG PEMBINAAN KEMASYARAKATAN**
Sub Bidang	:	**3.4. Sub Bidang Kelembagaan Masyarakat**
Kegiatan	:	**3.4.01. Pembinaan Lembaga Adat**
Waktu Pelaksanaan	:	**12 Bulan**
Output/Keluaran	:	**Terselenggaranya Pos Pelayanan Teknologi Tepat Guna**

KODE	URAIAN		ANGGARAN		
			VOLUME	HARGA SATUAN	JUMLAH
1	2		3	4	5
5.	**BELANJA**				**1.809.000,00**
3.04.01	***01 Pos Pelayanan Teknologi Desa (Posyantekdes)***				***1.809.000,00***
5.2.1.	***Belanja Barang Perlengkapan***				***684.000,00***
5.2.1.01.	Belanja Alat Tulis Kantor dan Benda Pos				99.000,00
	01. Buku Tulis	DDS	6 buah	5.000,00	30.000,00
	02. Bolpoint	DDS	6 buah	2.700,00	16.200,00
	03. Snelhecter	DDS	6 buah	8.800,00	52.800,00
5.2.1.06.	Belanja Barang Konsumsi (Makan/Minum)				585.000,00
	01. Snack (6 org x 3 keg)	DDS	18 kotak	12.500,00	225.000,00
	02. Mamin (6 org x 3 keg)	DDS	18 kotak	20.000,00	360.000,00
5.2.2.	***Belanja Jasa Honorarium***				***1.125.000,00***
5.2.2.01.	Belanja Jasa Honorarium Tim Pelaksana Kegiatan				1.125.000,00
	01. Ketua	DDS	3 kali	100.000,00	300.000,00
	02. Sekretaris	DDS	3 kali	75.000,00	225.000,00
	03. Bendahara	DDS	3 kali	50.000,00	150.000,00
	04. Seksi Pengembangan	DDS	3 kali	50.000,00	150.000,00
	05. Seksi Pelayanan	DDS	3 kali	50.000,00	150.000,00
	06. Seksi Kemitraan	DDS	3 kali	50.000,00	150.000,00
	JUMLAH (Rp)				**1.809.000,00**

Disetujui, Kepala Desa KEPALA DESA MOJOSETO JARWO	Telah Diverifikasi Sekretaris Desa SITI ISTESAWATI	Mojoseto, 29 Desember 2022 Pelaksana Kegiatan Anggaran, UMI ROFIAH

PEMERINTAH KABUPATEN NGANJUK KECAMATAN GONDANG

RENCANA ANGGARAN BIAYA (RAB)

PEMERINTAH DESA MOJOSETO KECAMATAN GONDANG

TAHUN ANGGARAN 2023

Bidang	:	**3. BIDANG PEMBINAAN KEMASYARAKATAN**
Sub Bidang	:	**3.4. Sub Bidang Kelembagaan Masyarakat**
Kegiatan	:	**3.4.02. Pembinaan LKMD/LPM/LPMD**
Waktu Pelaksanaan	:	**12 Bulan**
Output/Keluaran	:	**Terselenggaranya Pembentukan dan Pembinaan Lembaga Desa**

KODE	URAIAN		ANGGARAN		
			VOLUME	HARGA SATUAN	JUMLAH
1	2		3	4	5
5.	**BELANJA**				**5.700.000,00**
5.2.2.	***Belanja Jasa Honorarium***				***5.700.000,00***
5.2.2.03.	Belanja Jasa Honorarium/Insentif Pelayanan Desa				5.700.000,00
	01. Insentif Ketua LPM	ADD	12 bln	100.000,00	1.200.000,00
	02. Insentif KPMD (5 org x 12 bln)	ADD	60 org/bln	75.000,00	4.500.000,00
	JUMLAH (Rp)				**5.700.000,00**

Disetujui, **Kepala Desa** **JARWO**	**Telah Diverifikasi** **Sekretaris Desa** **SITI ISTESAWATI**	**Mojoseto, 29 Desember 2022** **Pelaksana Kegiatan Anggaran,** **UMI ROFIAH**

PEMERINTAH KABUPATEN NGANJUK KEPALA DESA MOJOSETO KECAMATAN GONDANG

RENCANA ANGGARAN BIAYA (RAB)

PEMERINTAH DESA MOJOSETO KECAMATAN GONDANG

TAHUN ANGGARAN 2023

Bidang	:	**3. BIDANG PEMBINAAN KEMASYARAKATAN**
Sub Bidang	:	**3.4. Sub Bidang Kelembagaan Masyarakat**
Kegiatan	:	**3.4.03. Pembinaan PKK**
Waktu Pelaksanaan	:	**12 Bulan**
Output/Keluaran	:	**Terselenggaranya Pembentukan dan Pembinaan PKK**

KODE	URAIAN		ANGGARAN		
			VOLUME	HARGA SATUAN	JUMLAH
1	2		3	4	5
5.	**BELANJA**				**21.659.800,00**
3.04.03	***01 ATK***				***839.800,00***
5.2.1.	***Belanja Barang Perlengkapan***				***839.800,00***
5.2.1.01.	Belanja Alat Tulis Kantor dan Benda Pos				839.800,00
	01. Kertas hvs f4 70 gsm	DDS	2 rim	59.300,00	118.600,00
	02. Kertas hvs A4 70 gsm	DDS	2 rim	55.600,00	111.200,00
	03. Bolpoint	DDS	50 buah	2.700,00	135.000,00
	04. Steaples HD 10	DDS	10 buah	18.600,00	186.000,00
	05. Isi Steaples max 10	DDS	20 pak	3.600,00	72.000,00
	06. Buku folio isi 200	DDS	5 buah	25.800,00	129.000,00
	07. Snelhecter	DDS	10 buah	8.800,00	88.000,00
3.04.03	***02 Cetak Banner dan Fotocopy***				***960.000,00***
5.2.1.	***Belanja Barang Perlengkapan***				***960.000,00***
5.2.1.05.	Belanja Barang Cetak dan Penggandaan				960.000,00
	01. Penggandaan Buku Adm PKK	DDS	1.000 lembar	300,00	300.000,00
	02. Cetak banner Data Dinding PKK	DDS	30 meter	22.000,00	660.000,00
3.04.03	***03 Konsumsi***				***11.700.000,00***
5.2.1.	***Belanja Barang Perlengkapan***				***11.700.000,00***
5.2.1.06.	Belanja Barang Konsumsi (Makan/Minum)				11.700.000,00
	01. Snack (30 org x 12 bln)	DDS	360 kotak	12.500,00	4.500.000,00
	02. Mamin (30 org x 12 bln)	DDS	360 kotak	20.000,00	7.200.000,00
3.04.03	***04 Insentif***				***1.200.000,00***
5.2.2.	***Belanja Jasa Honorarium***				***1.200.000,00***
5.2.2.03.	Belanja Jasa Honorarium/Insentif Pelayanan Desa				1.200.000,00
	01. Insentif Ketua PKK	ADD	12 bln	100.000,00	1.200.000,00
3.04.03	***05 Honorarium***				***6.960.000,00***
5.2.2.	***Belanja Jasa Honorarium***				***6.960.000,00***
5.2.2.01.	Belanja Jasa Honorarium Tim Pelaksana Kegiatan				6.960.000,00
	01. Transport Dasa Wisma (21 org x 12 bln)	DDS	252 org/bln	20.000,00	5.040.000,00
	02. Transport Pokja PKK (8 org x 12 bln)	DDS	96 org/bln	20.000,00	1.920.000,00
	JUMLAH (Rp)				**21.659.800,00**

Disetujui, **Kepala Desa** PEMERINTAH KABUPATEN NGANJUK KEPALA DESA MOJOSETO KECAMATAN GONDANG **JARWO**	**Telah Diverifikasi** **Sekretaris Desa** **SITI ISTESAWATI**	**Mojoseto, 29 Desember 2022** **Pelaksana Kegiatan Anggaran,** **UMI ROFIAH**

RENCANA ANGGARAN BIAYA (RAB)

PEMERINTAH DESA MOJOSETO KECAMATAN GONDANG

TAHUN ANGGARAN 2023

Bidang	:	**3. BIDANG PEMBINAAN KEMASYARAKATAN**
Sub Bidang	:	**3.4. Sub Bidang Kelembagaan Masyarakat**
Kegiatan	:	**3.4.99. Lain-lain Sub Bidang Kelembagaan Masyarakat**
Waktu Pelaksanaan	:	**12 Bulan**
Output/Keluaran	:	**Terselenggaranya Keg Gotong Royong (Kerja Bakti di Desa)**

KODE	URAIAN		ANGGARAN		
			VOLUME	HARGA SATUAN	JUMLAH
1	2		3	4	5
5.	**BELANJA**				**4.000.000,00**
5.2.1.	***Belanja Barang Perlengkapan***				***4.000.000,00***
5.2.1.06.	Belanja Barang Konsumsi (Makan/Minum)				4.000.000,00
	01. Mamin Kerja Bakti (20 org x 10 keg)	DDS	200 org/keg	20.000,00	4.000.000,00
	JUMLAH (Rp)				**4.000.000,00**

Disetujui Kepala Desa JARWO	Telah Diverifikasi Sekretaris Desa SITI ISTESAWATI	Mojoseto, 29 Desember 2022 Pelaksana Kegiatan Anggaran, UMI ROFIAH

PEMERINTAH KABUPATEN NGANJUK KEPALA DESA MOJOSETO KECAMATAN GONDANG

RENCANA ANGGARAN BIAYA (RAB)

PEMERINTAH DESA MOJOSETO KECAMATAN GONDANG

TAHUN ANGGARAN 2023

Bidang	:	**4. BIDANG PEMBERDAYAAN MASYARAKAT**
Sub Bidang	:	**4.2. Sub Bidang Pertanian dan Peternakan**
Kegiatan	:	**4.2.03. Penguatan Ketahanan Pangan Tingkat Desa (Lumbung Desa dll)/ KETAHANAN PANGAN**
Waktu Pelaksanaan	:	**12 Bulan**
Output/Keluaran	:	**Tersedianya Lumbung Pangan di Desa**

KODE	URAIAN		ANGGARAN		
			VOLUME	HARGA SATUAN	JUMLAH
1	2		3	4	5
5.	**BELANJA**				**10.000.000,00**
5.2.1.	***Belanja Barang Perlengkapan***				***10.000.000,00***
5.2.1.06.	Belanja Barang Konsumsi (Makan/Minum)				10.000.000,00
	01. Lumbung Pangan Desa	DDS	1 paket	10.000.000,00	10.000.000,00
	JUMLAH (Rp)				**10.000.000,00**

Disetujui, **Kepala Desa** **JARWO**	**Telah Diverifikasi** **Sekretaris Desa** **SITI ISTESAWATI**	**Mojoseto, 29 Desember 2022** **Pelaksana Kegiatan Anggaran,** **UMI ROFIAH**

PEMERINTAH KABUPATEN NGANJUK KEPALA DESA MOJOSETO KECAMATAN GONDANG

RENCANA ANGGARAN BIAYA (RAB)

PEMERINTAH DESA MOJOSETO KECAMATAN GONDANG

TAHUN ANGGARAN 2023

Bidang	:	**4. BIDANG PEMBERDAYAAN MASYARAKAT**
Sub Bidang	:	**4.2. Sub Bidang Pertanian dan Peternakan**
Kegiatan	:	**4.2.06. Pembangunan Saluran Irigasi Tersier/Sederhana/ KETAHANAN PANGAN**
Waktu Pelaksanaan	:	**12 Bulan**
Output/Keluaran	:	**Pembangunan Drainase Plat Beton (Dawuhan)**

KODE	URAIAN		ANGGARAN		
			VOLUME	HARGA SATUAN	JUMLAH
1	2		3	4	5
5.	**BELANJA**				**93.542.200,00**
5.3.7.	***Belanja Modal Irigasi/Embung/Drainase/Air Limbah/Persampahan***				***93.542.200,00***
5.3.7.02.	Belanja Modal Irigasi/Embung/Drainase/dll - Upah Tenaga Kerja				17.437.700,00
	01. Upah tenaga kerja	DDS	1 paket	17.437.700,00	17.437.700,00
5.3.7.03.	Belanja Modal Irigasi/Embung/Drainase/dll - Bahan Baku/Material				70.699.500,00
	01. Bahan baku/material	DDS	1 paket	70.699.500,00	70.699.500,00
5.3.7.04.	Belanja Modal Irigasi/Embung/Drainase/dll - Sewa Peralatan				1.105.000,00
	01. Peralatan	DDS	1 paket	1.105.000,00	1.105.000,00
5.3.7.05.	Belanja Modal Irigasi/Embung/Drainase/dll - Administrasi Kegiatan				4.300.000,00
	01. AP	DDS	1 paket	4.300.000,00	4.300.000,00
	JUMLAH (Rp)				**93.542.200,00**

Disetujui, **Kepala Desa** **JARWO**	**Telah Diverifikasi** **Sekretaris Desa** **SITI ISTESAWATI**	**Mojoseto, 29 Desember 2022** **Pelaksana Kegiatan Anggaran,** **UMI ROFIAH**

PEMERINTAH KABUPATEN NGANJUK KEPALA DESA MOJOSETO KECAMATAN GONDANG

RENCANA ANGGARAN BIAYA (RAB)

PEMERINTAH DESA MOJOSETO KECAMATAN GONDANG

TAHUN ANGGARAN 2023

Bidang	:	**4. BIDANG PEMBERDAYAAN MASYARAKAT**
Sub Bidang	:	**4.3. Sub Bidang Peningkatan Kapasitas Aparatur Desa**
Kegiatan	:	**4.3.01. Peningkatan Kapasitas Kepala Desa**
Waktu Pelaksanaan	:	**12 Bulan**
Output/Keluaran	:	**Meningkatkan Kapasitas Aparatur Desa**

KODE	URAIAN		ANGGARAN		
			VOLUME	HARGA SATUAN	JUMLAH
1	2		3	4	5
5.	**BELANJA**				**3.000.000,00**
5.2.3.	***Belanja Perjalanan Dinas***				***3.000.000,00***
5.2.3.02.	Belanja Perjalanan Dinas Luar Kabupaten/Kota				3.000.000,00
	01. Akomodasi Peningkatan Kapasitas Kepala Desa	DDS	1 orang	3.000.000,00	3.000.000,00
	JUMLAH (Rp)				**3.000.000,00**

Disetujui, **Kepala Desa** **JARWO**	**Telah Diverifikasi** **Sekretaris Desa** **SITI ISTESAWATI**	**Mojoseto, 29 Desember 2022** **Pelaksana Kegiatan Anggaran,** **UMI ROFIAH**

PEMERINTAH KABUPATEN NGANJUK KEPALA DESA MOJOSETO KECAMATAN GONDANG

RENCANA ANGGARAN BIAYA (RAB)

PEMERINTAH DESA MOJOSETO KECAMATAN GONDANG

TAHUN ANGGARAN 2023

Bidang	:	**4. BIDANG PEMBERDAYAAN MASYARAKAT**
Sub Bidang	:	**4.3. Sub Bidang Peningkatan Kapasitas Aparatur Desa**
Kegiatan	:	**4.3.02. Peningkatan Kapatitas Perangkat Desa**
Waktu Pelaksanaan	:	**12 Bulan**
Output/Keluaran	:	**Meningkatkan Kapasitas Aparatur Desa**

KODE	URAIAN	ANGGARAN		
		VOLUME	HARGA SATUAN	JUMLAH
1	2	3	4	5
5.	**BELANJA**			**15.000.000,00**
5.2.3.	***Belanja Perjalanan Dinas***			***15.000.000,00***
5.2.3.02.	Belanja Perjalanan Dinas Luar Kabupaten/Kota			15.000.000,00
	01. Akomodasi Peningkatan Kapasitas Perangkat Desa DDS	10 orang	1.500.000,00	15.000.000,00
	JUMLAH (Rp)			**15.000.000,00**

Disetujui, **Kepala Desa** **JARWO**	**Telah Diverifikasi** **Sekretaris Desa** **SITI ISTESAWATI**	**Mojoseto, 29 Desember 2022** **Pelaksana Kegiatan Anggaran,** **UMI ROFIAH**

PEMERINTAH KABUPATEN NGANJUK KEPALA DESA MOJOSETO KECAMATAN GONDANG

RENCANA ANGGARAN BIAYA (RAB)

PEMERINTAH DESA MOJOSETO KECAMATAN GONDANG

TAHUN ANGGARAN 2023

Bidang	:	**4. BIDANG PEMBERDAYAAN MASYARAKAT**
Sub Bidang	:	**4.3. Sub Bidang Peningkatan Kapasitas Aparatur Desa**
Kegiatan	:	**4.3.03. Peningkatan Kapasitas BPD**
Waktu Pelaksanaan	:	**12 Bulan**
Output/Keluaran	:	**Meningkatkan Kapasitas BPD**

KODE	URAIAN		ANGGARAN		
			VOLUME	HARGA SATUAN	JUMLAH
1	2		3	4	5
5.	**BELANJA**				**5.000.000,00**
5.2.3.	***Belanja Perjalanan Dinas***				***5.000.000,00***
5.2.3.02.	Belanja Perjalanan Dinas Luar Kabupaten/Kota				5.000.000,00
	01. Akomodasi Peningkatan Kapasitas BPD	DDS	5 orang	1.000.000,00	5.000.000,00
	JUMLAH (Rp)				**5.000.000,00**

Disetujui, **Kepala Desa** **JARWO**	**Telah Diverifikasi** **Sekretaris Desa** **SITI ISTESAWATI**	**Mojoseto, 29 Desember 2022** **Pelaksana Kegiatan Anggaran,** **UMI ROFIAH**

PEMERINTAH KABUPATEN NGANJUK KEPALA DESA MOJOSETO KECAMATAN GONDANG

RENCANA ANGGARAN BIAYA (RAB)

PEMERINTAH DESA MOJOSETO KECAMATAN GONDANG

TAHUN ANGGARAN 2023

Bidang	:	**4. BIDANG PEMBERDAYAAN MASYARAKAT**
Sub Bidang	:	**4.3. Sub Bidang Peningkatan Kapasitas Aparatur Desa**
Kegiatan	:	**4.3.99. Lain-lain Kegiatan Sub Bidang Peningkatan Kapasitas Aparatur Desa**
Waktu Pelaksanaan	:	**12 Bulan**
Output/Keluaran	:	**Terselenggaranya Peningkatan Kapasitas Operator Desa**

KODE	URAIAN		ANGGARAN		
			VOLUME	HARGA SATUAN	JUMLAH
1	2		3	4	5
5.	**BELANJA**				**500.000,00**
5.2.3.	***Belanja Perjalanan Dinas***				***500.000,00***
5.2.3.03.	Belanja Kursus Pelatihan				500.000,00
	01. Akomodasi Bimtek Operator Desa	DDS	2 keg	250.000,00	500.000,00
	JUMLAH (Rp)				**500.000,00**

Disetujui, **Kepala Desa** **JARWO**	**Telah Diverifikasi** **Sekretaris Desa** **SITI ISTESAWATI**	**Mojoseto, 29 Desember 2022** **Pelaksana Kegiatan Anggaran,** **UMI ROFIAH**

PEMERINTAH KABUPATEN NGANJUK KEPALA DESA MOJOSETO KECAMATAN GONDANG

RENCANA ANGGARAN BIAYA (RAB)

PEMERINTAH DESA MOJOSETO KECAMATAN GONDANG

TAHUN ANGGARAN 2023

Bidang	:	**4. BIDANG PEMBERDAYAAN MASYARAKAT**
Sub Bidang	:	**4.4. Sub Bidang Pemberdayaan Perempuan, Perlindungan Anak dan Keluarga**
Kegiatan	:	**4.4.01. Pelatihan dan Penyuluhan Pemberdayaan Perempuan**
Waktu Pelaksanaan	:	**12 Bulan**
Output/Keluaran	:	**Terselenggaranya Pelatihan Ecoprint di Desa**

KODE	URAIAN		ANGGARAN		
			VOLUME	HARGA SATUAN	JUMLAH
1	2		3	4	5
5.	**BELANJA**				**5.739.000,00**
4.04.01	***01 ATK***				***194.000,00***
5.2.1.	***Belanja Barang Perlengkapan***				***194.000,00***
5.2.1.01.	Belanja Alat Tulis Kantor dan Benda Pos				194.000,00
	01. Buku Tulis	DLL	20 buah	5.000,00	100.000,00
	02. Bolpoint	DLL	20 buah	2.700,00	54.000,00
	03. Stopmap plastik	DLL	20 buah	2.000,00	40.000,00
4.04.01	***02 Banner dan Fotocopy***				***170.000,00***
5.2.1.	***Belanja Barang Perlengkapan***				***170.000,00***
5.2.1.05.	Belanja Barang Cetak dan Penggandaan				170.000,00
	01. Cetak banner	DLL	5 meter	22.000,00	110.000,00
	02. Fc materi	DLL	200 lembar	300,00	60.000,00
4.04.01	***03 Konsumsi***				***500.000,00***
5.2.1.	***Belanja Barang Perlengkapan***				***500.000,00***
5.2.1.06.	Belanja Barang Konsumsi (Makan/Minum)				500.000,00
	01. Snack (22 org x 2 keg)	DLL	40 kotak	12.500,00	500.000,00
4.04.01	***04 Bahan Pelatihan***				***3.675.000,00***
5.2.1.	***Belanja Barang Perlengkapan***				***3.675.000,00***
5.2.1.99.	Belanja Barang Perlengkapan Lainnya				3.675.000,00
	01. Kain 4 m	DLL	20 org	100.000,00	2.000.000,00
	02. Tanin	DLL	3 kg	250.000,00	750.000,00
	03. Scoring + Mordan	DLL	20 org	30.000,00	600.000,00
	04. Bahan Mordant, dll	DLL	1 paket	200.000,00	200.000,00
	05. Plastik	DLL	1 rol	125.000,00	125.000,00
4.04.01	***05 Honorarium***				***600.000,00***
5.2.2.	***Belanja Jasa Honorarium***				***600.000,00***
5.2.2.04.	Belanja Jasa Honorarium Tenaga Ahli/Profesi/Konsultan/Narasumber				600.000,00
	01. Honor instruktur (2 org x 2 keg)	DLL	4 org/keg	150.000,00	600.000,00
4.04.01	***06 Bantuan Transport***				***600.000,00***
5.2.3.	***Belanja Perjalanan Dinas***				***600.000,00***
5.2.3.03.	Belanja Kursus Pelatihan				600.000,00
	01. Bantuan transport (20 org x 2 keg)	DLL	40 org/keg	15.000,00	600.000,00

RENCANA ANGGARAN BIAYA (RAB)

PEMERINTAH DESA MOJOSETO KECAMATAN GONDANG

TAHUN ANGGARAN 2023

	JUMLAH (Rp)			5.739.000,00

Disetujui, Kepala Desa JARWO	Telah Diverifikasi Sekretaris Desa SITI ISTESAWATI	Mojoseto, 29 Desember 2022 Pelaksana Kegiatan Anggaran, UMI ROFIAH

RENCANA ANGGARAN BIAYA (RAB)

PEMERINTAH DESA MOJOSETO KECAMATAN GONDANG

TAHUN ANGGARAN 2023

Bidang	:	**4. BIDANG PEMBERDAYAAN MASYARAKAT**
Sub Bidang	:	**4.4. Sub Bidang Pemberdayaan Perempuan, Perlindungan Anak dan Keluarga**
Kegiatan	:	**4.4.02. Pelatihan dan Penyuluhan Perlindungan Anak**
Waktu Pelaksanaan	:	**12 Bulan**
Output/Keluaran	:	**Sosialisasi Penyalahgunaan Narkotika dan Kenakalan Remaja**

KODE	URAIAN		ANGGARAN		
			VOLUME	HARGA SATUAN	JUMLAH
1	2		3	4	5
5.	**BELANJA**				**2.505.000,00**
4.04.02	***01 ATK***				***485.000,00***
5.2.1.	***Belanja Barang Perlengkapan***				***485.000,00***
5.2.1.01.	Belanja Alat Tulis Kantor dan Benda Pos				485.000,00
	01. Buku Tulis	DLL	50 buah	5.000,00	250.000,00
	02. Bolpoint	DLL	50 buah	2.700,00	135.000,00
	03. Stopmap plastik	DLL	50 buah	2.000,00	100.000,00
4.04.02	***02 Banner dan Fotocopy***				***170.000,00***
5.2.1.	***Belanja Barang Perlengkapan***				***170.000,00***
5.2.1.05.	Belanja Barang Cetak dan Penggandaan				170.000,00
	01. Cetak banner	DLL	5 meter	22.000,00	110.000,00
	02. Fotocopy materi (100 lembar x 2 keg)	DLL	200 lembar	300,00	60.000,00
4.04.02	***03 Konsumsi***				***1.250.000,00***
5.2.1.	***Belanja Barang Perlengkapan***				***1.250.000,00***
5.2.1.06.	Belanja Barang Konsumsi (Makan/Minum)				1.250.000,00
	01. Snack (50 org x 2 keg)	DLL	100 kotak	12.500,00	1.250.000,00
4.04.02	***04 Honorarium***				***600.000,00***
5.2.2.	***Belanja Jasa Honorarium***				***600.000,00***
5.2.2.04.	Belanja Jasa Honorarium Tenaga Ahli/Profesi/Konsultan/Narasumber				600.000,00
	01. Honor instruktur (2 org x 2 keg)	DLL	4 org/keg	150.000,00	600.000,00
	JUMLAH (Rp)				**2.505.000,00**

Disetujui Kepala Desa JARWO	Telah Diverifikasi Sekretaris Desa SITI ISTESAWATI	Mojoseto, 29 Desember 2022 Pelaksana Kegiatan Anggaran, UMI ROFIAH

PEMERINTAH KABUPATEN NGANJUK KEPALA DESA MOJOSETO KECAMATAN GONDANG

RENCANA ANGGARAN BIAYA (RAB)

PEMERINTAH DESA MOJOSETO KECAMATAN GONDANG

TAHUN ANGGARAN 2023

Bidang	:	**4. BIDANG PEMBERDAYAAN MASYARAKAT**
Sub Bidang	:	**4.4. Sub Bidang Pemberdayaan Perempuan, Perlindungan Anak dan Keluarga**
Kegiatan	:	**4.4.99. Lain-lain Kegiatan Sub Bidang Pemberdayaan Perempuan, Perlindungan Anak dan Keluarga**
Waktu Pelaksanaan	:	**12 Bulan**
Output/Keluaran	:	**Sosialisasi Mengenai Kadarkum dan Penyakit Menular**

KODE	URAIAN		ANGGARAN		
			VOLUME	HARGA SATUAN	JUMLAH
1	2		3	4	5
5.	**BELANJA**				**1.706.000,00**
4.04.99	***01 ATK***				***291.000,00***
5.2.1.	***Belanja Barang Perlengkapan***				***291.000,00***
5.2.1.01.	Belanja Alat Tulis Kantor dan Benda Pos				291.000,00
	01. Buku tulis	DLL	30 buah	5.000,00	150.000,00
	02. Bolpoint	DLL	30 buah	2.700,00	81.000,00
	03. Stopmap plastik	DLL	30 buah	2.000,00	60.000,00
4.04.99	***02 Banner dan Fotocopy***				***140.000,00***
5.2.1.	***Belanja Barang Perlengkapan***				***140.000,00***
5.2.1.05.	Belanja Barang Cetak dan Penggandaan				140.000,00
	01. Cetak banner	DLL	5 meter	22.000,00	110.000,00
	02. Fotocopy materi	DLL	100 lembar	300,00	30.000,00
4.04.99	***03 Konsumsi***				***975.000,00***
5.2.1.	***Belanja Barang Perlengkapan***				***975.000,00***
5.2.1.06.	Belanja Barang Konsumsi (Makan/Minum)				975.000,00
	01. Snack	DLL	30 kotak	12.500,00	375.000,00
	02. Mamin	DLL	30 kotak	20.000,00	600.000,00
4.04.99	***04 Honorarium***				***300.000,00***
5.2.2.	***Belanja Jasa Honorarium***				***300.000,00***
5.2.2.04.	Belanja Jasa Honorarium Tenaga Ahli/Profesi/Konsultan/Narasumber				300.000,00
	01. Honor instruktur	DLL	2 org	150.000,00	300.000,00
	JUMLAH (Rp)				**1.706.000,00**

Disetujui, Kepala Desa JARWO	Telah Diverifikasi Sekretaris Desa SITI ISTESAWATI	Mojoseto, 29 Desember 2022 Pelaksana Kegiatan Anggaran, UMI ROFIAH

PEMERINTAH KABUPATEN NGANJUK KEPALA DESA MOJOSETO KECAMATAN GONDANG

RENCANA ANGGARAN BIAYA (RAB)

PEMERINTAH DESA MOJOSETO KECAMATAN GONDANG

TAHUN ANGGARAN 2023

Bidang	:	**4. BIDANG PEMBERDAYAAN MASYARAKAT**
Sub Bidang	:	**4.6. Sub Bidang Dukungan Penanaman Modal**
Kegiatan	:	**4.6.02. Pelatihan Pengelolaan BUM Desa (Pelatihan yg dilaksanakan oleh Pemdes)**
Waktu Pelaksanaan	:	**12 Bulan**
Output/Keluaran	:	**Terselenggaranya Peningkatan kapasitas bagi pengelola bumdes**

KODE	URAIAN		ANGGARAN		
			VOLUME	HARGA SATUAN	JUMLAH
1	2		3	4	5
5.	**BELANJA**				**3.000.000,00**
5.2.3.	***Belanja Perjalanan Dinas***				***3.000.000,00***
5.2.3.03.	Belanja Kursus Pelatihan				3.000.000,00
	01. Akomodasi Pelatihan untuk Bumdes	DDS	3 orang	1.000.000,00	3.000.000,00
	JUMLAH (Rp)				**3.000.000,00**

Disetujui, **Kepala Desa** **JARWO**	**Telah Diverifikasi** **Sekretaris Desa** **SITI ISTESAWATI**	**Mojoseto, 29 Desember 2022** **Pelaksana Kegiatan Anggaran,** **UMI ROFIAH**

PEMERINTAH KABUPATEN NGANJUK KEPALA DESA MOJOSETO KECAMATAN GONDANG

RENCANA ANGGARAN BIAYA (RAB)

PEMERINTAH DESA MOJOSETO KECAMATAN GONDANG

TAHUN ANGGARAN 2023

Bidang	:	**4. BIDANG PEMBERDAYAAN MASYARAKAT**
Sub Bidang	:	**4.6. Sub Bidang Dukungan Penanaman Modal**
Kegiatan	:	**4.6.99. Lain-lain Kegiatan Sub Bidang Dukungan Penanaman Modal**
Waktu Pelaksanaan	:	**12 Bulan**
Output/Keluaran	:	**Terlaksananya Dukungan Penanaman Modal Bagi UMKM**

KODE	URAIAN		ANGGARAN		
			VOLUME	HARGA SATUAN	JUMLAH
1	2		3	4	5
5.	**BELANJA**				**7.000.000,00**
5.3.9.	***Belanja Modal Lainnya***				***7.000.000,00***
5.3.9.99.	Belanja Modal Lainnya				7.000.000,00
	01. Meja UMKM	DDS	2 buah	2.000.000,00	4.000.000,00
	02. Tenda UMKM	DDS	1 buah	3.000.000,00	3.000.000,00
	JUMLAH (Rp)				**7.000.000,00**

Disetujui, **Kepala Desa** **TARIWO**	**Telah Diverifikasi** **Sekretaris Desa** **SITI ISTESAWATI**	**Mojoseto, 29 Desember 2022** **Pelaksana Kegiatan Anggaran,** **UMI ROFIAH**

PEMERINTAH KABUPATEN NGANJUK KEPALA DESA MOJOSETO KECAMATAN GONDANG

RENCANA ANGGARAN BIAYA (RAB)

PEMERINTAH DESA MOJOSETO KECAMATAN GONDANG

TAHUN ANGGARAN 2023

Bidang	:	**5. BIDANG PENANGGULANGAN BENCANA, DARURAT DAN MENDESAK DESA**
Sub Bidang	:	**5.1. Sub Bidang Penanggulangan Bencana**
Kegiatan	:	**5.1.00. Kegiatan Penanggulanan Bencana**
Waktu Pelaksanaan	:	**12 Bulan**
Output/Keluaran	:	**Kesiapsiagaan Dalam Penanggulangan Bencana**

KODE	URAIAN	ANGGARAN		
		VOLUME	HARGA SATUAN	JUMLAH
1	2	3	4	5
5.	**BELANJA**			**6.718.600,00**
5.4.1.	***Belanja Tidak Terduga***			***6.718.600,00***
5.4.1.01.	Belanja Tidak Terduga			6.718.600,00
	01. Penanggulangan Bencana DLL	1 paket	6.718.600,00	6.718.600,00
	JUMLAH (Rp)			**6.718.600,00**

Disetujui **Kepala Desa** **JARWO**	**Telah Diverifikasi** **Sekretaris Desa** **SITI ISTESAWATI**	**Mojoseto, 29 Desember 2022** **Pelaksana Kegiatan Anggaran,** **UMI ROFIAH**

PEMERINTAH KABUPATEN NGANJUK KEPALA DESA MOJOSETO KECAMATAN GONDANG

RENCANA ANGGARAN BIAYA (RAB)

PEMERINTAH DESA MOJOSETO KECAMATAN GONDANG

TAHUN ANGGARAN 2023

Bidang	:	**5. BIDANG PENANGGULANGAN BENCANA, DARURAT DAN MENDESAK DESA**
Sub Bidang	:	**5.3. Sub Bidang Keadaan Mendesak**
Kegiatan	:	**5.3.00. Penanganan Keadaan Mendesak**
Waktu Pelaksanaan	:	**12 Bulan**
Output/Keluaran	:	**Kesiapsiagaan Dalam Keadaan Mendesak**

KODE	URAIAN		ANGGARAN		
			VOLUME	HARGA SATUAN	JUMLAH
1	2		3	4	5
5.	**BELANJA**				**97.200.000,00**
5.03.00	***01 BLT Dana Desa***				***97.200.000,00***
5.4.1.	***Belanja Tidak Terduga***				***97.200.000,00***
5.4.1.01.	Belanja Tidak Terduga				97.200.000,00
	01. BLT DD (27 kk x 12 bln)	DDS	324 kpm/bln	300.000,00	97.200.000,00
	JUMLAH (Rp)				**97.200.000,00**

Disetujui, **Kepala Desa** KEPALA DESA MOJOSETO **JARWO**	**Telah Diverifikasi** **Sekretaris Desa** **SITI ISTESAWATI**	**Mojoseto, 29 Desember 2022** **Pelaksana Kegiatan Anggaran,** **UMI ROFIAH**

RINCIAN ANGGARAN PEMBIAYAAN DESA

PEMERINTAH DESA MOJOSETO KECAMATAN GONDANG

TAHUN ANGGARAN 2023

KODE	URAIAN		ANGGARAN		
			VOLUME	HARGA SATUAN	JUMLAH
1	2		3	4	5
6.	**PEMBIAYAAN**				
6.1.	**Penerimaan Pembiayaan**				**46.768.600,00**
6.1.1.	***SILPA Tahun Sebelumnya***				***46.768.600,00***
6.1.1.01.	SILPA Tahun Sebelumnya				46.768.600,00
	01. Silpa Tahun Sebelumnya	DLL	1 tahun	46.768.600,00	46.768.600,00
6.2.	**Pengeluaran Pembiayaan**				**5.000.000,00**
6.2.2.	***Penyertaan Modal Desa***				***5.000.000,00***
6.2.2.01.	Penyertaan Modal Desa				5.000.000,00
	01. BUMDESMA	DDS	1 paket	5.000.000,00	5.000.000,00
	PEMBIAYAAN NETTC				**41.768.600,00**

Disetujui, Kepala Desa WARIWO	Mojoseto, 29 Desember 2022 Sekretaris Desa SITI ISTESAWATI

PEMERINTAH KABUPATEN NGANJUK KEPALA DESA MOJOSETO KECAMATAN GONDANG

Lampiran Peraturan Kepala Desa
Nomor : 3
Tahun : 2022

PENJABARAN ANGGARAN PENDAPATAN DAN BELANJA DESA
PEMERINTAH DESA MOJOSETO
TAHUN ANGGARAN 2023

ODE ENING		URAIAN	KELUARAN/OUTPUT		ANGGARAN	SUMBER DANA
			VOLUME	SATUAN		
	2	3	4	5	6	7
	4.	**PENDAPATAN**				
	4.1.	Pendapatan Asli Desa			**284.500.000,00**	
	4.1.1.	Hasil Usaha Desa			25.500.000,00	
	4.1.1.01	Bagi Hasil BUMDes			25.500.000,00	
	4.1.2.	Hasil Aset Desa			259.000.000,00	
	4.1.2.01	Pengelolaan Tanah Kas Desa			259.000.000,00	
	4.2.	Pendapatan Transfer			**1.380.620.080,00**	
	4.2.1.	Dana Desa			971.782.000,00	
	4.2.1.01	Dana Desa			971.782.000,00	
	4.2.2.	Bagi Hasil Pajak dan Retribusi			55.905.080,00	
	4.2.2.01	Bagi Hasil Pajak dan Retribusi Daerah Kabupaten/Kota			55.905.080,00	
	4.2.3.	Alokasi Dana Desa			352.933.000,00	
	4.2.3.01	Alokasi Dana Desa			352.933.000,00	
	4.3.	Pendapatan Lain-lain			**1.161.906,00**	
	4.3.6.	Bunga Bank			1.161.906,00	
	4.3.6.01	Bunga Bank			1.161.906,00	
		JUMLAH PENDAPATAN			**1.666.281.986,00**	
	5.	**BELANJA**				
		BIDANG PENYELENGGARAN PEMERINTAHAN DESA			**746.347.480,00**	
.		**Penyelenggaran Belanja Siltap, Tunjangan dan Operasional Pemerintahan Desa**			**646.670.800,00**	
01.		**Penyediaan Penghasilan Tetap dan Tunjangan Kepala Desa**	1	Tahun	**33.960.000,00**	ADD

ODE ENING		URAIAN	KELUARAN/OUTPUT		ANGGARAN	SUMBER DANA
			VOLUME	SATUAN		
	2	3	4	5	6	7
01.	5.1.	Belanja Pegawai			**33.960.000,00**	
01.	5.1.1.	Penghasilan Tetap dan Tunjangan Kepala Desa			33.960.000,00	
01.	5.1.1.01	Penghasilan Tetap Kepala Desa			33.960.000,00	
02.		**Penyediaan Penghasilan Tetap dan Tunjangan Perangkat Desa**	1	Tahun	**174.540.000,00**	ADD
02.	5.1.	Belanja Pegawai			**174.540.000,00**	
02.	5.1.2.	Penghasilan Tetap dan Tunjangan Perangkat Desa			174.540.000,00	
02.	5.1.2.01	Penghasilan Tetap Perangkat Desa			174.540.000,00	
03.		**Penyediaan Jaminan Sosial bagi Kepala Desa dan Perangkat Desa**	1	Tahun	**19.099.200,00**	ADD
03.	5.1.	Belanja Pegawai			**19.099.200,00**	
03.	5.1.3.	Jaminan Sosial Kepala Desa dan Perangkat Desa			19.099.200,00	
03.	5.1.3.04	Jaminan Ketenagakerjaan Perangkat Desa			19.099.200,00	
04.		**Penyediaan Operasional Pemerintah Desa (ATK, Honor PKPKD dan PPKD dll)**	1	Tahun	**74.332.800,00**	ADD, PAD, PBH
04.	5.2.	Belanja Barang dan Jasa			**74.332.800,00**	
04.	5.2.1.	Belanja Barang Perlengkapan			29.238.500,00	
04.	5.2.1.01	Belanja Alat Tulis Kantor dan Benda Pos			6.138.500,00	
04.	5.2.1.99	Belanja Barang Perlengkapan Lainnya			23.100.000,00	
04.	5.2.2.	Belanja Jasa Honorarium			35.400.000,00	
04.	5.2.2.05	Belanja Jasa Honorarium Petugas			9.600.000,00	
04.	5.2.2.06	Belanja Jasa Honorarium PKPKD dan PPKD			25.800.000,00	
04.	5.2.5.	Belanja Operasional Perkantoran			4.200.000,00	
04.	5.2.5.01	Belanja Jasa Langganan Listrik			1.200.000,00	
04.	5.2.5.05	Belanja Jasa Langganan Internet			3.000.000,00	
04.	5.2.6.	Belanja Pemeliharaan			5.494.300,00	
04.	5.2.6.02	Belanja Pemeliharaan Kendaraan Bermotor			2.000.000,00	
04.	5.2.6.99	Belanja Pemeliharaan Lainnya			3.494.300,00	
05.		**Penyediaan Tunjangan BPD**	1	Tahun	**23.400.000,00**	ADD

ODE ENING		URAIAN	KELUARAN/OUTPUT		ANGGARAN	SUMBER DANA
			VOLUME	SATUAN		
	2	3	4	5	6	7
5.	5.1.	Belanja Pegawai			**23.400.000,00**	
5.	5.1.4.	Tunjangan BPD			23.400.000,00	
5.	5.1.4.01	Tunjangan Kedudukan BPD			17.100.000,00	
5.	5.1.4.02	Tunjangan Kinerja BPD			6.300.000,00	
6.		**Penyediaan Operasional BPD (rapat, ATK, Makan Minum, Pakaian Seragam, Listrik dll)**	1	Tahun	**3.188.800,00**	ADD, PBH
6.	5.2.	Belanja Barang dan Jasa			**3.188.800,00**	
6.	5.2.1.	Belanja Barang Perlengkapan			3.188.800,00	
6.	5.2.1.01	Belanja Alat Tulis Kantor dan Benda Pos			388.800,00	
6.	5.2.1.05	Belanja Barang Cetak dan Penggandaan			100.000,00	
6.	5.2.1.06	Belanja Barang Konsumsi (Makan/Minum)			1.200.000,00	
6.	5.2.1.09	Belanja Pakaian Dinas/Seragam/Atribut			1.500.000,00	
7.		**Penyediaan Insentif/Operasional RT/RW**	1	Tahun	**15.000.000,00**	ADD, PBH
7.	5.2.	Belanja Barang dan Jasa			**15.000.000,00**	
7.	5.2.1.	Belanja Barang Perlengkapan			3.000.000,00	
7.	5.2.1.09	Belanja Pakaian Dinas/Seragam/Atribut			3.000.000,00	
7.	5.2.2.	Belanja Jasa Honorarium			12.000.000,00	
7.	5.2.2.03	Belanja Jasa Honorarium/Insentif Pelayanan Desa			12.000.000,00	
8.		**Penyediaan Operasional Pemerintah Desa yang bersumber dari Dana Desa**	1	Tahun	**29.150.000,00**	DDS
8.	5.2.	Belanja Barang dan Jasa			**29.150.000,00**	
8.	5.2.1.	Belanja Barang Perlengkapan			10.150.000,00	
8.	5.2.1.06	Belanja Barang Konsumsi (Makan/Minum)			6.000.000,00	
8.	5.2.1.99	Belanja Barang Perlengkapan Lainnya			4.150.000,00	
8.	5.2.4.	Belanja Jasa Sewa			7.000.000,00	
8.	5.2.4.02	Belanja Jasa Sewa Peralatan/Perlengkapan			7.000.000,00	
8.	5.2.5.	Belanja Operasional Perkantoran			12.000.000,00	
8.	5.2.5.99	Belanja Operasional Perkantoran lainnya			12.000.000,00	

ODE ENING		URAIAN	KELUARAN/OUTPUT		ANGGARAN	SUMBER DANA
			VOLUME	SATUAN		
	2	3	4	5	6	7
0.		**Tambahan Tunjangan Kepala Desa dan Perangkat Desa**	1	Tahun	**274.000.000,00**	ADD, PAD
0.	5.1.	Belanja Pegawai			**259.000.000,00**	
0.	5.1.1.	Penghasilan Tetap dan Tunjangan Kepala Desa			77.000.000,00	
0.	5.1.1.02	Tunjangan Kepala Desa			77.000.000,00	
0.	5.1.2.	Penghasilan Tetap dan Tunjangan Perangkat Desa			182.000.000,00	
0.	5.1.2.02	Tunjangan Perangkat Desa			182.000.000,00	
0.	5.2.	Belanja Barang dan Jasa			**15.000.000,00**	
0.	5.2.2.	Belanja Jasa Honorarium			15.000.000,00	
0.	5.2.2.02	Belanja Jasa Honorarium Pembantu Tugas Umum Desa/Operator			15.000.000,00	
.		**Penyediaan Sarana Prasarana Pemerintahan Desa**			**27.940.080,00**	
2.		**Pemeliharaan Gedung/Prasarana Kantor Desa**	1	Tahun	**27.940.080,00**	PAD, PBH
2.	5.2.	Belanja Barang dan Jasa			**27.940.080,00**	
2.	5.2.5.	Belanja Operasional Perkantoran			5.135.000,00	
2.	5.2.5.99	Belanja Operasional Perkantoran lainnya			5.135.000,00	
2.	5.2.6.	Belanja Pemeliharaan			22.805.080,00	
2.	5.2.6.04	Belanja Pemeliharaan Bangunan			22.805.080,00	
.		**Pengelolaan Administrasi Kependudukan, Pencatatan Sipil, Statistik dan Kearsipan**			**8.812.000,00**	
2.		**Penyusunan, Pendataan, dan Pemutakhiran Profil Desa **)**	1	Tahun	**2.906.200,00**	ADD
2.	5.2.	Belanja Barang dan Jasa			**2.906.200,00**	
2.	5.2.1.	Belanja Barang Perlengkapan			1.631.200,00	
2.	5.2.1.01	Belanja Alat Tulis Kantor dan Benda Pos			981.200,00	
2.	5.2.1.05	Belanja Barang Cetak dan Penggandaan			150.000,00	
2.	5.2.1.06	Belanja Barang Konsumsi (Makan/Minum)			500.000,00	
2.	5.2.2.	Belanja Jasa Honorarium			1.275.000,00	
2.	5.2.2.01	Belanja Jasa Honorarium Tim Pelaksana Kegiatan			1.275.000,00	
5.		**Pemetaan dan Analisis Kemiskinan Desa secara Partisipatif**	1	Tahun	**5.905.800,00**	DDS

ODE ENING		URAIAN	KELUARAN/OUTPUT		ANGGARAN	SUMBER DANA
			VOLUME	SATUAN		
	2	3	4	5	6	7
05.	5.2.	Belanja Barang dan Jasa			**5.905.800,00**	
05.	5.2.1.	Belanja Barang Perlengkapan			2.605.800,00	
05.	5.2.1.01	Belanja Alat Tulis Kantor dan Benda Pos			355.800,00	
05.	5.2.1.05	Belanja Barang Cetak dan Penggandaan			500.000,00	
05.	5.2.1.06	Belanja Barang Konsumsi (Makan/Minum)			1.750.000,00	
05.	5.2.2.	Belanja Jasa Honorarium			2.700.000,00	
05.	5.2.2.01	Belanja Jasa Honorarium Tim Pelaksana Kegiatan			950.000,00	
05.	5.2.2.02	Belanja Jasa Honorarium Pembantu Tugas Umum Desa/Operator			400.000,00	
05.	5.2.2.04	Belanja Jasa Honorarium Tenaga Ahli/Profesi/Konsultan/Narasumber			1.350.000,00	
05.	5.2.5.	Belanja Operasional Perkantoran			600.000,00	
05.	5.2.5.05	Belanja Jasa Langganan Internet			600.000,00	
.		**Penyelenggaraan Tata Praja Pemerintahan, Perencanaan, Keuangan dan Pelaporan**			**21.419.600,00**	
01.		**Penyelenggaraan Musyawarah Perencanaan Desa/Pembahasan APBDes (Reguler)**	1	Tahun	**1.500.000,00**	ADD
01.	5.2.	Belanja Barang dan Jasa			**1.500.000,00**	
01.	5.2.1.	Belanja Barang Perlengkapan			1.200.000,00	
01.	5.2.1.05	Belanja Barang Cetak dan Penggandaan			200.000,00	
01.	5.2.1.06	Belanja Barang Konsumsi (Makan/Minum)			1.000.000,00	
01.	5.2.2.	Belanja Jasa Honorarium			300.000,00	
01.	5.2.2.04	Belanja Jasa Honorarium Tenaga Ahli/Profesi/Konsultan/Narasumber			300.000,00	
02.		**Penyelenggaraan Musyawaran Desa Lainnya (Musdus, rembug desa Non Reguler)**	1	Tahun	**1.091.000,00**	ADD
02.	5.2.	Belanja Barang dan Jasa			**1.091.000,00**	
02.	5.2.1.	Belanja Barang Perlengkapan			791.000,00	
02.	5.2.1.01	Belanja Alat Tulis Kantor dan Benda Pos			306.000,00	
02.	5.2.1.05	Belanja Barang Cetak dan Penggandaan			110.000,00	
02.	5.2.1.06	Belanja Barang Konsumsi (Makan/Minum)			375.000,00	

ODE ENING		URAIAN	KELUARAN/OUTPUT		ANGGARAN	SUMBER DANA
			VOLUME	SATUAN		
	2	3	4	5	6	7
02.	5.2.2.	Belanja Jasa Honorarium			300.000,00	
02.	5.2.2.04	Belanja Jasa Honorarium Tenaga Ahli/Profesi/Konsultan/Narasumber			300.000,00	
03.		**Penyusunan Dokumen Perencanaan Desa (RPJMDesa/RKPDesa dll)**	1	Tahun	**3.990.400,00**	DDS
03.	5.2.	Belanja Barang dan Jasa			**3.990.400,00**	
03.	5.2.1.	Belanja Barang Perlengkapan			990.400,00	
03.	5.2.1.01	Belanja Alat Tulis Kantor dan Benda Pos			300.400,00	
03.	5.2.1.05	Belanja Barang Cetak dan Penggandaan			90.000,00	
03.	5.2.1.06	Belanja Barang Konsumsi (Makan/Minum)			600.000,00	
03.	5.2.2.	Belanja Jasa Honorarium			3.000.000,00	
03.	5.2.2.01	Belanja Jasa Honorarium Tim Pelaksana Kegiatan			3.000.000,00	
04.		**Penyusunan Dokumen Keuangan Desa (APBDes, APBDes Perubahan, LPJ dll)**	1	Tahun	**2.698.200,00**	DDS
04.	5.2.	Belanja Barang dan Jasa			**2.698.200,00**	
04.	5.2.1.	Belanja Barang Perlengkapan			2.098.200,00	
04.	5.2.1.01	Belanja Alat Tulis Kantor dan Benda Pos			413.200,00	
04.	5.2.1.05	Belanja Barang Cetak dan Penggandaan			810.000,00	
04.	5.2.1.06	Belanja Barang Konsumsi (Makan/Minum)			875.000,00	
04.	5.2.2.	Belanja Jasa Honorarium			600.000,00	
04.	5.2.2.04	Belanja Jasa Honorarium Tenaga Ahli/Profesi/Konsultan/Narasumber			600.000,00	
05.		**Pengelolaan Administrasi/ Inventarisasi/Penilaian Aset Desa**	1	Tahun	**3.425.000,00**	DDS
05.	5.2.	Belanja Barang dan Jasa			**3.425.000,00**	
05.	5.2.2.	Belanja Jasa Honorarium			1.425.000,00	
05.	5.2.2.01	Belanja Jasa Honorarium Tim Pelaksana Kegiatan			1.425.000,00	
05.	5.2.3.	Belanja Perjalanan Dinas			2.000.000,00	
05.	5.2.3.03	Belanja Kursus Pelatihan			2.000.000,00	
91.		**Forum Pembina Desa**	1	Tahun	**8.715.000,00**	ADD
91.	5.2.	Belanja Barang dan Jasa			**8.715.000,00**	

ODE ENING		URAIAN	KELUARAN/OUTPUT		ANGGARAN	SUMBER DANA
			VOLUME	SATUAN		
	2	3	4	5	6	7
91.	5.2.1.	Belanja Barang Perlengkapan			765.000,00	
91.	5.2.1.01	Belanja Alat Tulis Kantor dan Benda Pos			165.000,00	
91.	5.2.1.06	Belanja Barang Konsumsi (Makan/Minum)			600.000,00	
91.	5.2.2.	Belanja Jasa Honorarium			7.950.000,00	
91.	5.2.2.01	Belanja Jasa Honorarium Tim Pelaksana Kegiatan			4.800.000,00	
91.	5.2.2.04	Belanja Jasa Honorarium Tenaga Ahli/Profesi/Konsultan/Narasumber			3.150.000,00	
5.		**Sub Bidang Pertanahan**			**41.505.000,00**	
06.		**Adminstrasi Pajak Bumi dan Bangunan (PBB)**	1	Tahun	**22.300.000,00**	PBH
06.	5.2.	Belanja Barang dan Jasa			**22.300.000,00**	
06.	5.2.2.	Belanja Jasa Honorarium			22.300.000,00	
06.	5.2.2.05	Belanja Jasa Honorarium Petugas			22.300.000,00	
90.		**Penetapan dan Penegasan Batas Desa**	1	Tahun	**15.940.000,00**	DDS
90.	5.3.	Belanja Modal			**15.940.000,00**	
90.	5.3.1.	Belanja Modal Pengadaan Tanah			15.940.000,00	
90.	5.3.1.99	Belanja Modal Pengadaan Tanah Lainnya			15.940.000,00	
99.		**Lain-lain Sub Bidang Pertanahan**	1	Tahun	**3.265.000,00**	PAD
99.	5.2.	Belanja Barang dan Jasa			**3.265.000,00**	
99.	5.2.1.	Belanja Barang Perlengkapan			2.065.000,00	
99.	5.2.1.01	Belanja Alat Tulis Kantor dan Benda Pos			440.000,00	
99.	5.2.1.06	Belanja Barang Konsumsi (Makan/Minum)			1.625.000,00	
99.	5.2.2.	Belanja Jasa Honorarium			1.200.000,00	
99.	5.2.2.05	Belanja Jasa Honorarium Petugas			1.200.000,00	
		BIDANG PELAKSANAAN PEMBANGUNAN DESA			**641.111.600,00**	
1.		**Sub Bidang Pendidikan**			**256.229.950,00**	
1.01		**Penyelenggaran PAUD/TK/TPA/TKA/TPQ/Madrasah NonFormal Milik Desa (Honor, Pakaian dll)**	1	Tahun	**35.000.000,00**	DDS
1.01	5.2.	Belanja Barang dan Jasa			**35.000.000,00**	

ODE ENING		URAIAN	KELUARAN/OUTPUT		ANGGARAN	SUMBER DANA
			VOLUME	SATUAN		
	2	3	4	5	6	7
.01	5.2.1.	Belanja Barang Perlengkapan			4.340.000,00	
.01	5.2.1.01	Belanja Alat Tulis Kantor dan Benda Pos			1.140.000,00	
.01	5.2.1.99	Belanja Barang Perlengkapan Lainnya			3.200.000,00	
.01	5.2.2.	Belanja Jasa Honorarium			30.000.000,00	
.01	5.2.2.01	Belanja Jasa Honorarium Tim Pelaksana Kegiatan			30.000.000,00	
.01	5.2.5.	Belanja Operasional Perkantoran			660.000,00	
.01	5.2.5.01	Belanja Jasa Langganan Listrik			660.000,00	
05.		**Pemeliharaan Sarana Prasarana PAUD/TK/TPA/TKA/TPQ/Madrasah Nonformal Milik Desa**	1	Tahun	**20.000.000,00**	DDS
05.	5.2.	Belanja Barang dan Jasa			**20.000.000,00**	
05.	5.2.6.	Belanja Pemeliharaan			20.000.000,00	
05.	5.2.6.04	Belanja Pemeliharaan Bangunan			20.000.000,00	
06.		**Pembangunan/Rehabilitasi/Peningkatan/Pengadaan Sarana/Prasarana/Alat Peraga**	1	Tahun	**195.229.950,00**	DDS
06.	5.3.	Belanja Modal			**195.229.950,00**	
06.	5.3.4.	Belanja Modal Gedung, Bangunan dan Taman			195.229.950,00	
06.	5.3.4.02	Belanja Modal Gedung, Bangunan, Taman - Upah Tenaga Kerja			46.296.700,00	
06.	5.3.4.03	Belanja Modal Gedung, Bangunan, Taman - Bahan Baku/Material			139.485.750,00	
06.	5.3.4.04	Belanja Modal Gedung, Bangunan, Taman - Sewa Peralatan			1.447.500,00	
06.	5.3.4.05	Belanja Modal Gedung, Bangunan, Taman - Administrasi Kegiatan			8.000.000,00	
10.		**Dukungan Pendidikan bagi Siswa Miskin/Berprestasi**	1	Tahun	**6.000.000,00**	DDS
10.	5.2.	Belanja Barang dan Jasa			**6.000.000,00**	
10.	5.2.7.	Belanja Barang dan Jasa yang Diserahkan kepada Masyarakat			6.000.000,00	
10.	5.2.7.04	Belanja Beasiswa Berprestasi/Masyarakat Miskin			6.000.000,00	
2.		**Sub Bidang Kesehatan**			**139.449.350,00**	
02.		**Penyelenggaraan Posyandu (Mkn Tambahan, Kls Bumil, Lamsia, Insentif)**	1	Tahun	**74.400.000,00**	DDS
02.	5.2.	Belanja Barang dan Jasa			**74.400.000,00**	

ODE ENING		URAIAN	KELUARAN/OUTPUT		ANGGARAN	SUMBER DANA
			VOLUME	SATUAN		
	2	3	4	5	6	7
02.	5.2.1.	Belanja Barang Perlengkapan			52.200.000,00	
02.	5.2.1.06	Belanja Barang Konsumsi (Makan/Minum)			35.500.000,00	
02.	5.2.1.99	Belanja Barang Perlengkapan Lainnya			16.700.000,00	
02.	5.2.2.	Belanja Jasa Honorarium			21.000.000,00	
02.	5.2.2.01	Belanja Jasa Honorarium Tim Pelaksana Kegiatan			19.200.000,00	
02.	5.2.2.02	Belanja Jasa Honorarium Pembantu Tugas Umum Desa/Operator			1.800.000,00	
02.	5.2.5.	Belanja Operasional Perkantoran			1.200.000,00	
02.	5.2.5.05	Belanja Jasa Langganan Internet			1.200.000,00	
03.		**Penyuluhan dan Pelatihan Bidang Kesehatan (Untuk Masy, Tenaga dan Kader Kesehatan dll)**	1	tahun	**1.889.000,00**	DDS
03.	5.2.	Belanja Barang dan Jasa			**1.889.000,00**	
03.	5.2.1.	Belanja Barang Perlengkapan			1.589.000,00	
03.	5.2.1.01	Belanja Alat Tulis Kantor dan Benda Pos			414.000,00	
03.	5.2.1.05	Belanja Barang Cetak dan Penggandaan			200.000,00	
03.	5.2.1.06	Belanja Barang Konsumsi (Makan/Minum)			975.000,00	
03.	5.2.2.	Belanja Jasa Honorarium			300.000,00	
03.	5.2.2.04	Belanja Jasa Honorarium Tenaga Ahli/Profesi/Konsultan/Narasumber			300.000,00	
04.		**Penyelenggaraan Desa Siaga Kesehatan**	1	Tahun	**22.404.150,00**	DDS
04.	5.2.	Belanja Barang dan Jasa			**22.404.150,00**	
04.	5.2.1.	Belanja Barang Perlengkapan			12.000.000,00	
04.	5.2.1.04	Belanja Bahan Bakar Minyak/Gas/Isi Ulang Tabung Pemadam Kebakaran			12.000.000,00	
04.	5.2.2.	Belanja Jasa Honorarium			6.000.000,00	
04.	5.2.2.05	Belanja Jasa Honorarium Petugas			6.000.000,00	
04.	5.2.5.	Belanja Operasional Perkantoran			2.000.000,00	
04.	5.2.5.07	Belanja Jasa Perpanjangan Ijin/Pajak			2.000.000,00	
04.	5.2.6.	Belanja Pemeliharaan			2.404.150,00	
04.	5.2.6.02	Belanja Pemeliharaan Kendaraan Bermotor			2.404.150,00	

ODE ENING		URAIAN	KELUARAN/OUTPUT		ANGGARAN	SUMBER DANA
			VOLUME	SATUAN		
	2	3	4	5	6	7
6.		**Pengasuhan Bersama atau Bina Keluarga Balita (BKB)**	1	Tahun	**33.496.200,00**	DDS, DLL
6.	5.2.	Belanja Barang dan Jasa			**33.496.200,00**	
6.	5.2.1.	Belanja Barang Perlengkapan			18.496.200,00	
6.	5.2.1.01	Belanja Alat Tulis Kantor dan Benda Pos			586.200,00	
6.	5.2.1.05	Belanja Barang Cetak dan Penggandaan			660.000,00	
6.	5.2.1.06	Belanja Barang Konsumsi (Makan/Minum)			9.750.000,00	
6.	5.2.1.09	Belanja Pakaian Dinas/Seragam/Atribut			7.500.000,00	
6.	5.2.2.	Belanja Jasa Honorarium			15.000.000,00	
6.	5.2.2.01	Belanja Jasa Honorarium Tim Pelaksana Kegiatan			15.000.000,00	
9.		**Lain-lain Kegiatan Sub Bidang Kesehatan**	1	Tahun	**7.260.000,00**	DDS
9.	5.2.	Belanja Barang dan Jasa			**7.260.000,00**	
9.	5.2.1.	Belanja Barang Perlengkapan			7.260.000,00	
9.	5.2.1.01	Belanja Alat Tulis Kantor dan Benda Pos			500.000,00	
9.	5.2.1.06	Belanja Barang Konsumsi (Makan/Minum)			6.760.000,00	
.		**Sub Bidang Pekerjaan Umum dan Penataan Ruang**			**115.000.000,00**	
2.		**Pemeliharaan Jalan Lingkungan Pemukiman/Gang**	1	Tahun	**30.000.000,00**	DDS
2.	5.2.	Belanja Barang dan Jasa			**30.000.000,00**	
2.	5.2.6.	Belanja Pemeliharaan			30.000.000,00	
2.	5.2.6.05	Belanja Pemeliharaan Jalan			30.000.000,00	
3.		**Pemeliharaan Jalan Usaha Tani/ KETAHANAN PANGAN**	1	Tahun	**60.000.000,00**	DDS
3.	5.2.	Belanja Barang dan Jasa			**60.000.000,00**	
3.	5.2.6.	Belanja Pemeliharaan			60.000.000,00	
3.	5.2.6.05	Belanja Pemeliharaan Jalan			60.000.000,00	
5.		**Pembangunan/Rehabilitasi/Peningkatan Balai Desa/Balai Kemasyarakatan **)**	1	tahun	**20.000.000,00**	DDS
5.	5.3.	Belanja Modal			**20.000.000,00**	
5.	5.3.9.	Belanja Modal Lainnya			20.000.000,00	

ODE ENING		URAIAN	KELUARAN/OUTPUT		ANGGARAN	SUMBER DANA
			VOLUME	SATUAN		
	2	3	4	5	6	7
5.	5.3.9.99	Belanja Modal Lainnya			20.000.000,00	
9.		**Lain-lain Kegiatan Sub Bidang Pekerjaan Umum dan Tata Ruang**	1	Tahun	**5.000.000,00**	DDS
9.	5.2.	Belanja Barang dan Jasa			**5.000.000,00**	
9.	5.2.6.	Belanja Pemeliharaan			5.000.000,00	
9.	5.2.6.08	Belanja Pemeliharaan Jaringan dan Instalasi (Listrik, telepon, internet, komunik			5.000.000,00	
.		**Sub Bidang Kawasan Pemukiman**			**120.432.300,00**	
1.		**Dukungan Pelaksanaan Program Pembangunan/Rehab Rumah Tidak Layak Huni GAKIN**	1	Tahun	**20.000.000,00**	DDS
1.	5.3.	Belanja Modal			**20.000.000,00**	
1.	5.3.4.	Belanja Modal Gedung, Bangunan dan Taman			20.000.000,00	
1.	5.3.4.03	Belanja Modal Gedung, Bangunan, Taman - Bahan Baku/Material			20.000.000,00	
8.		**Pemeliharaan Sistem Pembuangan Air Limbah (Drainase, Air limbah Rumah Tangga)**	1	tahun	**20.000.000,00**	DDS
8.	5.2.	Belanja Barang dan Jasa			**20.000.000,00**	
8.	5.2.6.	Belanja Pemeliharaan			20.000.000,00	
8.	5.2.6.99	Belanja Pemeliharaan Lainnya			20.000.000,00	
3.		**Pembangunan/Rehabilitasi/Peningkatan Sanitasi Permukiman **)**	1	tahun	**25.612.300,00**	DDS
3.	5.3.	Belanja Modal			**25.612.300,00**	
3.	5.3.7.	Belanja Modal Irigasi/Embung/Drainase/Air Limbah/Persampahan			25.612.300,00	
3.	5.3.7.02	Belanja Modal Irigasi/Embung/Drainase/dll - Upah Tenaga Kerja			5.150.000,00	
3.	5.3.7.03	Belanja Modal Irigasi/Embung/Drainase/dll - Bahan Baku/Material			18.857.300,00	
3.	5.3.7.04	Belanja Modal Irigasi/Embung/Drainase/dll - Sewa Peralatan			405.000,00	
3.	5.3.7.05	Belanja Modal Irigasi/Embung/Drainase/dll - Administrasi Kegiatan			1.200.000,00	
5.		**Pembangunan/Rehabilitasi/Peningkatan Fasilitas Pengelolaan Sampah **)**	1	Tahun	**54.820.000,00**	DDS
5.	5.2.	Belanja Barang dan Jasa			**7.320.000,00**	
5.	5.2.2.	Belanja Jasa Honorarium			6.900.000,00	
5.	5.2.2.01	Belanja Jasa Honorarium Tim Pelaksana Kegiatan			6.900.000,00	

ODE ENING		URAIAN	KELUARAN/OUTPUT		ANGGARAN	SUMBER DANA
			VOLUME	SATUAN		
	2	3	4	5	6	7
15.	5.2.5.	Belanja Operasional Perkantoran			420.000,00	
15.	5.2.5.99	Belanja Operasional Perkantoran lainnya			420.000,00	
15.	5.3.	Belanja Modal			**47.500.000,00**	
15.	5.3.3.	Belanja Modal Kendaraan			47.500.000,00	
15.	5.3.3.02	Belanja Modal Kendaraan Darat Bermotor			47.500.000,00	
.		**Sub Bidang Kehutanan dan Lingkungan Hidup**			**10.000.000,00**	
02.		**Pengelolaan Lingkungan Hidup Milik Desa**	1	Tahun	**10.000.000,00**	DDS
02.	5.3.	Belanja Modal			**10.000.000,00**	
02.	5.3.9.	Belanja Modal Lainnya			10.000.000,00	
02.	5.3.9.04	Belanja Modal Tumbuhan/Tanaman			10.000.000,00	
		BIDANG PEMBINAAN KEMASYARAKATAN			**69.680.706,00**	
.		**Sub Bidang Ketenteraman, Ketertiban Umum dan Perlindungan Masyarakat**			**16.250.000,00**	
02.		**Penguatan & Peningkatan Kapasitas Tenaga Keamanan/Ketertiban oleh Pemdes**	1	Tahun	**16.250.000,00**	DDS, DLL
02.	5.2.	Belanja Barang dan Jasa			**16.250.000,00**	
02.	5.2.1.	Belanja Barang Perlengkapan			11.600.000,00	
02.	5.2.1.09	Belanja Pakaian Dinas/Seragam/Atribut			11.600.000,00	
02.	5.2.3.	Belanja Perjalanan Dinas			4.650.000,00	
02.	5.2.3.03	Belanja Kursus Pelatihan			4.650.000,00	
2.		**Sub Bidang Kebudayaan dan Keagamaan**			**17.900.000,00**	
03.		**Penyelenggaran Festival Kesenian, Adat/Kebudayaan, dan Kegamaan (HUT RI, Raya Keagamaan dll)**	1	tahun	**11.000.000,00**	DLL
03.	5.2.	Belanja Barang dan Jasa			**11.000.000,00**	
03.	5.2.1.	Belanja Barang Perlengkapan			11.000.000,00	
03.	5.2.1.06	Belanja Barang Konsumsi (Makan/Minum)			2.000.000,00	
03.	5.2.1.08	Belanja Bendera/Umbul-umbul/Spanduk			6.000.000,00	
03.	5.2.1.09	Belanja Pakaian Dinas/Seragam/Atribut			3.000.000,00	

ODE ENING		URAIAN	KELUARAN/OUTPUT		ANGGARAN	SUMBER DANA
			VOLUME	SATUAN		
	2	3	4	5	6	7
9.		**Lain-lain Kegiatan Sub Bidang Kebudayaan dan Keagamaan**	1	tahun	**6.900.000,00**	DDS
9.	5.2.	Belanja Barang dan Jasa			**6.900.000,00**	
99.	5.2.3.	Belanja Perjalanan Dinas			2.400.000,00	
9.	5.2.3.03	Belanja Kursus Pelatihan			2.400.000,00	
99.	5.2.7.	Belanja Barang dan Jasa yang Diserahkan kepada Masyarakat			4.500.000,00	
9.	5.2.7.99	Belanja Barang untuk Diserahkan kepada Masyarakat Lainnya			4.500.000,00	
.		**Sub Bidang Kepemudaan dan Olahraga**			**2.361.906,00**	
06.		**Pembinaan Karangtaruna/Klub Kepemudaan/Olahraga Tingkat Desa**	1	Tahun	**2.361.906,00**	ADD, DLL
06.	5.2.	Belanja Barang dan Jasa			**2.361.906,00**	
06.	5.2.1.	Belanja Barang Perlengkapan			1.161.906,00	
06.	5.2.1.99	Belanja Barang Perlengkapan Lainnya			1.161.906,00	
06.	5.2.2.	Belanja Jasa Honorarium			1.200.000,00	
06.	5.2.2.03	Belanja Jasa Honorarium/Insentif Pelayanan Desa			1.200.000,00	
.		**Sub Bidang Kelembagaan Masyarakat**			**33.168.800,00**	
01.		**Pembinaan Lembaga Adat**	1	Tahun	**1.809.000,00**	DDS
01.	5.2.	Belanja Barang dan Jasa			**1.809.000,00**	
01.	5.2.1.	Belanja Barang Perlengkapan			684.000,00	
01.	5.2.1.01	Belanja Alat Tulis Kantor dan Benda Pos			99.000,00	
01.	5.2.1.06	Belanja Barang Konsumsi (Makan/Minum)			585.000,00	
01.	5.2.2.	Belanja Jasa Honorarium			1.125.000,00	
01.	5.2.2.01	Belanja Jasa Honorarium Tim Pelaksana Kegiatan			1.125.000,00	
02.		**Pembinaan LKMD/LPM/LPMD**	1	Tahun	**5.700.000,00**	ADD
02.	5.2.	Belanja Barang dan Jasa			**5.700.000,00**	
02.	5.2.2.	Belanja Jasa Honorarium			5.700.000,00	
02.	5.2.2.03	Belanja Jasa Honorarium/Insentif Pelayanan Desa			5.700.000,00	
03.		**Pembinaan PKK**	1	Tahun	**21.659.800,00**	ADD, DDS
03.	5.2.	Belanja Barang dan Jasa			**21.659.800,00**	

ODE ENING		URAIAN	KELUARAN/OUTPUT		ANGGARAN	SUMBER DANA
			VOLUME	SATUAN		
	2	3	4	5	6	7
03.	5.2.1.	Belanja Barang Perlengkapan			13.499.800,00	
03.	5.2.1.01	Belanja Alat Tulis Kantor dan Benda Pos			839.800,00	
03.	5.2.1.05	Belanja Barang Cetak dan Penggandaan			960.000,00	
03.	5.2.1.06	Belanja Barang Konsumsi (Makan/Minum)			11.700.000,00	
03.	5.2.2.	Belanja Jasa Honorarium			8.160.000,00	
03.	5.2.2.01	Belanja Jasa Honorarium Tim Pelaksana Kegiatan			6.960.000,00	
03.	5.2.2.03	Belanja Jasa Honorarium/Insentif Pelayanan Desa			1.200.000,00	
99.		**Lain-lain Sub Bidang Kelembagaan Masyarakat**	1	Tahun	**4.000.000,00**	DDS
99.	5.2.	Belanja Barang dan Jasa			**4.000.000,00**	
99.	5.2.1.	Belanja Barang Perlengkapan			4.000.000,00	
99.	5.2.1.06	Belanja Barang Konsumsi (Makan/Minum)			4.000.000,00	
		BIDANG PEMBERDAYAAN MASYARAKAT			**146.992.200,00**	
.		**Sub Bidang Pertanian dan Peternakan**			**103.542.200,00**	
03.		**Penguatan Ketahanan Pangan Tingkat Desa (Lumbung Desa dll)/ KETAHANAN PANGAN**	1	Tahun	**10.000.000,00**	DDS
03.	5.2.	Belanja Barang dan Jasa			**10.000.000,00**	
03.	5.2.1.	Belanja Barang Perlengkapan			10.000.000,00	
03.	5.2.1.06	Belanja Barang Konsumsi (Makan/Minum)			10.000.000,00	
.06		**Pembangunan Saluran Irigasi Tersier/Sederhana/ KETAHANAN PANGAN**	1	tahun	**93.542.200,00**	DDS
.06	5.3.	Belanja Modal			**93.542.200,00**	
.06	5.3.7.	Belanja Modal Irigasi/Embung/Drainase/Air Limbah/Persampahan			93.542.200,00	
.06	5.3.7.02	Belanja Modal Irigasi/Embung/Drainase/dll - Upah Tenaga Kerja			17.437.700,00	
.06	5.3.7.03	Belanja Modal Irigasi/Embung/Drainase/dll - Bahan Baku/Material			70.699.500,00	
.06	5.3.7.04	Belanja Modal Irigasi/Embung/Drainase/dll - Sewa Peralatan			1.105.000,00	
.06	5.3.7.05	Belanja Modal Irigasi/Embung/Drainase/dll - Administrasi Kegiatan			4.300.000,00	
.		**Sub Bidang Peningkatan Kapasitas Aparatur Desa**			**23.500.000,00**	
01.		**Peningkatan Kapasitas Kepala Desa**	1	Tahun	**3.000.000,00**	DDS

ODE ENING		URAIAN	KELUARAN/OUTPUT		ANGGARAN	SUMBER DANA
			VOLUME	SATUAN		
	2	3	4	5	6	7
01.	5.2.	Belanja Barang dan Jasa			**3.000.000,00**	
01.	5.2.3.	Belanja Perjalanan Dinas			3.000.000,00	
01.	5.2.3.02	Belanja Perjalanan Dinas Luar Kabupaten/Kota			3.000.000,00	
02.		**Peningkatan Kapatitas Perangkat Desa**	1	Tahun	**15.000.000,00**	DDS
02.	5.2.	Belanja Barang dan Jasa			**15.000.000,00**	
02.	5.2.3.	Belanja Perjalanan Dinas			15.000.000,00	
02.	5.2.3.02	Belanja Perjalanan Dinas Luar Kabupaten/Kota			15.000.000,00	
03.		**Peningkatan Kapasitas BPD**	1	Tahun	**5.000.000,00**	DDS
03.	5.2.	Belanja Barang dan Jasa			**5.000.000,00**	
03.	5.2.3.	Belanja Perjalanan Dinas			5.000.000,00	
03.	5.2.3.02	Belanja Perjalanan Dinas Luar Kabupaten/Kota			5.000.000,00	
99.		**Lain-lain Kegiatan Sub Bidang Peningkatan Kapasitas Aparatur Desa**	1	Tahun	**500.000,00**	DDS
99.	5.2.	Belanja Barang dan Jasa			**500.000,00**	
.99.	5.2.3.	Belanja Perjalanan Dinas			500.000,00	
99.	5.2.3.03	Belanja Kursus Pelatihan			500.000,00	
4.		**Sub Bidang Pemberdayaan Perempuan, Perlindungan Anak dan Keluarga**			**9.950.000,00**	
.01.		**Pelatihan dan Penyuluhan Pemberdayaan Perempuan**	1	Tahun	**5.739.000,00**	DLL
.01.	5.2.	Belanja Barang dan Jasa			**5.739.000,00**	
.01.	5.2.1.	Belanja Barang Perlengkapan			4.539.000,00	
.01.	5.2.1.01	Belanja Alat Tulis Kantor dan Benda Pos			194.000,00	
.01.	5.2.1.05	Belanja Barang Cetak dan Penggandaan			170.000,00	
.01.	5.2.1.06	Belanja Barang Konsumsi (Makan/Minum)			500.000,00	
.01.	5.2.1.99	Belanja Barang Perlengkapan Lainnya			3.675.000,00	
.01.	5.2.2.	Belanja Jasa Honorarium			600.000,00	
.01.	5.2.2.04	Belanja Jasa Honorarium Tenaga Ahli/Profesi/Konsultan/Narasumber			600.000,00	
.01.	5.2.3.	Belanja Perjalanan Dinas			600.000,00	

ODE ENING		URAIAN	KELUARAN/OUTPUT		ANGGARAN	SUMBER DANA
			VOLUME	SATUAN		
	2	3	4	5	6	7
01.	5.2.3.03	Belanja Kursus Pelatihan			600.000,00	
02.		**Pelatihan dan Penyuluhan Perlindungan Anak**	1	tahun	**2.505.000,00**	DLL
02.	5.2.	Belanja Barang dan Jasa			**2.505.000,00**	
02.	5.2.1.	Belanja Barang Perlengkapan			1.905.000,00	
02.	5.2.1.01	Belanja Alat Tulis Kantor dan Benda Pos			485.000,00	
02.	5.2.1.05	Belanja Barang Cetak dan Penggandaan			170.000,00	
02.	5.2.1.06	Belanja Barang Konsumsi (Makan/Minum)			1.250.000,00	
02.	5.2.2.	Belanja Jasa Honorarium			600.000,00	
02.	5.2.2.04	Belanja Jasa Honorarium Tenaga Ahli/Profesi/Konsultan/Narasumber			600.000,00	
99.		**Lain-lain Kegiatan Sub Bidang Pemberdayaan Perempuan, Perlindungan Anak dan Keluarga**	1		**1.706.000,00**	DLL
99.	5.2.	Belanja Barang dan Jasa			**1.706.000,00**	
99.	5.2.1.	Belanja Barang Perlengkapan			1.406.000,00	
99.	5.2.1.01	Belanja Alat Tulis Kantor dan Benda Pos			291.000,00	
99.	5.2.1.05	Belanja Barang Cetak dan Penggandaan			140.000,00	
99.	5.2.1.06	Belanja Barang Konsumsi (Makan/Minum)			975.000,00	
99.	5.2.2.	Belanja Jasa Honorarium			300.000,00	
99.	5.2.2.04	Belanja Jasa Honorarium Tenaga Ahli/Profesi/Konsultan/Narasumber			300.000,00	
.		**Sub Bidang Dukungan Penanaman Modal**			**10.000.000,00**	
02.		**Pelatihan Pengelolaan BUM Desa (Pelatihan yg dilaksanakan oleh Pemdes)**	1	Tahun	**3.000.000,00**	DDS
02.	5.2.	Belanja Barang dan Jasa			**3.000.000,00**	
02.	5.2.3.	Belanja Perjalanan Dinas			3.000.000,00	
02.	5.2.3.03	Belanja Kursus Pelatihan			3.000.000,00	
99.		**Lain-lain Kegiatan Sub Bidang Dukungan Penanaman Modal**	1	Tahun	**7.000.000,00**	DDS
99.	5.3.	Belanja Modal			**7.000.000,00**	
99.	5.3.9.	Belanja Modal Lainnya			7.000.000,00	
99.	5.3.9.99	Belanja Modal Lainnya			7.000.000,00	

ODE ENING		URAIAN	KELUARAN/OUTPUT		ANGGARAN	SUMBER DANA
			VOLUME	SATUAN		
	2	3	4	5	6	7
		BIDANG PENANGGULANGAN BENCANA, DARURAT DAN MENDESAK DESA			**103.918.600,00**	
.		**Sub Bidang Penanggulangan Bencana**			**6.718.600,00**	
00.		**Kegiatan Penanggulanan Bencana**	1	Tahun	**6.718.600,00**	DLL
00.	5.4.	Belanja Tidak Terduga			**6.718.600,00**	
00.	5.4.1.	Belanja Tidak Terduga			6.718.600,00	
00.	5.4.1.01	Belanja Tidak Terduga			6.718.600,00	
.		**Sub Bidang Keadaan Mendesak**			**97.200.000,00**	
00.		**Penanganan Keadaan Mendesak**	1	Tahun	**97.200.000,00**	DDS
00.	5.4.	Belanja Tidak Terduga			**97.200.000,00**	
00.	5.4.1.	Belanja Tidak Terduga			97.200.000,00	
00.	5.4.1.01	Belanja Tidak Terduga			97.200.000,00	
		JUMLAH BELANJA			**1.708.050.586,00**	
		SURPLUS DEFISIT			**(41.768.600,00)**	
	6.	**PEMBIAYAAN**				
	6.1.	Penerimaan Pembiayaan			**46.768.600,00**	
	6.1.1.	SILPA Tahun Sebelumnya			46.768.600,00	
	6.1.1.01	SILPA Tahun Sebelumnya			46.768.600,00	
	6.2.	Pengeluaran Pembiayaan			**5.000.000,00**	
	6.2.2.	Penyertaan Modal Desa			5.000.000,00	
	6.2.2.01	Penyertaan Modal Desa			5.000.000,00	
		PEMBIAYAAN NETTO			**41.768.600,00**	
		SISA LEEBIH/(KURANG) PEMBIAYAAN ANGGARAN			**0,00**	

Mojoseto, 29 Desember 2022

Kepala Desa

PEMERINTAH KABUPATEN NGANJUK KEPALA DESA MOJOSETO KECAMATAN GONDANG

JARWO

PEMERINTAH KABUPATEN NGANJUK
KECAMATAN GONDANG
BADAN PERMUSYAWARATAN DESA MOJOSETO

KEPUTUSAN
BADAN PERMUSYAWARATAN DESA MOJOSETO
NOMOR 6 TAHUN 2022

TENTANG

KESEPAKATAN BERSAMA RANCANGAN PERATURAN DESA MOJOSETO
TENTANG
ANGGARAN PENDAPATAN DAN BELANJA DESA
TAHUN ANGGARAN 2023

BADAN PERMUSYAWARATAN DESA MOJOSETO,

Menimbang : bahwa berdasarkan kesepakatan bersama antara Kepala Desa dan Badan Permusyawaratan Desa, maka perlu menetapkan Keputusan Badan Permusyawaratan Desa Mojoseto tentang Kesepakatan Bersama Rancangan Peraturan Desa Mojoseto tentang Anggaran Pendapatan dan Belanja Desa Tahun Anggaran 2023;

Mengingat :
1. Undang-Undang Nomor 28 Tahun 1999 tentang Penyelenggara Negara Yang Bersih dan Bebas dari Korupsi, Kolusi Dan Nepotisme;
2. Undang-Undang Nomor 28 Tahun 1999 tentang Penyelenggara Negara Yang Bersih dan Bebas dari Korupsi, Kolusi Dan Nepotisme;
3. Undang-Undang Nomor 12 Tahun 2011 tentang Pembentukan Peraturan Perundang-undangan sebagaimana telah diubah dengan Undang-Undang Nomor 15 Tahun 2019;
4. Undang-Undang Nomor 6 Tahun 2014 tentang Desa;
5. Undang-Undang Nomor 23 Tahun 2014 tentang Pemerintahan Daerah sebagaimana telah diubah beberapa kali terakhir dengan Undang-Undang Nomor 9 Tahun 2015 ;
6. Undang-Undang Nomor 30 Tahun 2014 tentang Administrasi Pemerintahan ;
7. Undang-Undang Nomor 11 Tahun 2020 tentang Cipta Kerja ;
8. Undang-Undang Nomor 1 Tahun 2023 tentang Hubungan Keuangan Antara Pemerintah Pusat dan Pemerintahan Daerah ;
9. Peraturan Pemerintah Nomor 8 Tahun 2008 tentang Tahapan, Tata Cara Penyusunan, Pengendalian dan Evaluasi Pelaksanaan Rencana Pembangunan Daerah;

11. Peraturan Pemerintah Nomor 60 Tahun 2014 tentang Dana Desa Yang Bersumber Dari Anggaran Pendapatan dan Belanja Negara sebagaimana telah diubah beberapa kali terakhir dengan Peraturan Pemerintah Nomor 8 Tahun 2016;
12. Peraturan Pemerintah Nomor 17 Tahun 2018 tentang Kecamatan;
13. Peraturan Menteri Dalam Negeri Nomor 111 Tahun 2014 tentang Pedoman Teknis Peraturan Di Desa;
14. Peraturan Menteri Desa dan Pembangunan Daerah Tertinggal dan Transmigrasi Nomor 1 Tahun 2015 tentang Pedoman Kewenangan Berdasarkan Hak Asal Usul dan Kewenangan Lokal Berskala Desa;
15. Peraturan Menteri Dalam Negeri Nomor 80 tahun 2015 tentang pembentukan Produk Hukum Daerah sebagaimana telah diubah dengan Peraturan Menteri Dalam Negeri Nomor 120 tahun 2018;
16. Peraturan Menteri Dalam Negeri Nomor 1 Tahun 2016 tentang Pengelolaan Aset Desa;
17. Peraturan Menteri Dalam Negeri Nomor 44 Tahun 2016 tentang Kewenangan Desa;
18. Peraturan Menteri Dalam Negeri Nomor 45 Tahun 2016 tentang Pedoman Penetapan Dan Penegasan Batas Desa;
19. Peraturan Menteri Dalam Negeri Nomor 20 Tahun 2018 tentang Pengelolaan Keuangan Desa;
20. Peraturan Menteri Desa, Pembangunan Daerah Tertinggal dan Transmigrasi Nomor 16 Tahun 2019 tentang Musyawarah Desa;
21. Peraturan Menteri Desa, Pembangunan Daerah Tertinggal dan Transmigrasi Nomor 8 Tahun 2023 tentang Prioritas Penggunaan Dana Desa Tahun 2023;
22. Peraturan Daerah Kabupaten Nganjuk Nomor 1 Tahun 2016 tentang Desa sebagaimana telah diubah beberapa kali terakhir dengan Peraturan Daerah Kabupaten Nganjuk Nomor 3 Tahun 2023;
23. Peraturan Daerah Kabupaten Nganjuk Nomor 3 Tahun 2020 tentang Pengarusutamaan Gender;
24. Peraturan Daerah Kabupaten Nganjuk Nomor 2 Tahun 2019 tentang Rencana Pembangunan Jangka Menengah Daerah Kabupaten Nganjuk Tahun 2018-2023 sebagaimana telah diubah dengan Peraturan Daerah Kabupaten Nganjuk Nomor 4 Tahun 2023;
25. Peraturan Daerah Kabupaten Nganjuk Nomor 7 Tahun 2022 tentang Anggaran Pendapatan dan Belanja Daerah Tahun Anggaran 2023 (Lembaran Daerah Kabupaten Nganjuk Tahun 2022 Nomor 7);
26. Peraturan Bupati Nganjuk Nomor 35 Tahun 2016 tentang Kewenangan Desa Berdasarkan Hak Asal Usul dan Kewenangan Lokal Berskala Desa;
27. Peraturan Bupati Nganjuk Nomor 40 Tahun 2016 tentang

30. Peraturan Bupati Nganjuk Nomor 4 Tahun 2020 tentang Penghasilan Tetap, Tunjangan, Tambahan Tunjangan, dan Penerimaan Lain Yang Sah Bagi Kepala Desa dan Perangkat Desa;
31. Peraturan Bupati Nganjuk Nomor 49 Tahun 2020 tentang Pedoman Tata Cara Pengadaan Barang/Jasa di Desa;
32. Peraturan Bupati Nganjuk Nomor 16 Tahun 2023 tentang Rencana Kerja Pemerintah Daerah Kabupaten Nganjuk Tahun 2023;
33. Peraturan Bupati Nganjuk Nomor 28 Tahun 2023 tentang Pedoman Penyusunan Anggaran Pendapatan Dan Belanja Desa Tahun Anggaran 2023.
34. Peraturan Desa Mojoseto Nomor 3 tentang Rencana Kerja Pemerintah Desa Tahun 2023;

MEMUTUSKAN:

Menetapkan : KEPUTUSAN BADAN PERMUSYAWARATAN DESA MOJSETO TENTANG KESEPAKATAN BERSAMA RANCANGAN PERATURAN DESA MOJOSETO TENTANG ANGGARAN PENDAPATAN DAN BELANJA DESA MOJOSETO TAHUN ANGGARAN 2023.

KESATU : Menyetujui rancangan Anggaran Pendapatan dan Belanja Desa Mojoseto Tahun Anggaran 2023.

KEDUA : Keputusan ini mulai berlaku pada tanggal ditetapkan.

Ditetapkan di Mojoseto
pada tanggal 26 Desember 2022

KETUA,

EKO PUJIANTORO

PEMERINTAH KABUPATEN NGANJUK
KECAMATAN GONDANG
DESA MOJOSETO

BERITA ACARA
NOMOR : 141 / 1023 /411.504.03/2022

TENTANG

KESEPAKATAN BERSAMA ANTARA KEPALA DESA MOJOSETO DAN BADAN PERMUSYAWARATAN DESA MOJOSETO TERHADAP RANCANGAN PERATURAN DESA TENTANG ANGGARAN PENDAPATAN DAN BELANJA DESA TAHUN ANGGARAN 2023

Pada hari senin tanggal dua puluh enam bulan desember tahun dua ribu dua puluh dua kami yang bertanda tangan di bawah ini:

1. JARWO : Kepala Desa Mojoseto, dalam hal ini bertindak dan atas nama Desa Mojoseto yang selanjutnya disebut PIHAK PERTAMA
2. EKO PUJIANTORO : Ketua BPD Desa Mojoseto, dalam hal ini bertindak dan atas nama BPD Desa Mojoseto yang selanjutnya disebut PIHAK KEDUA

Menyatakan bahwa:

1. PIHAK PERTAMA dan PIHAK KEDUA telah membahas dan menyepakati Rancangan Peraturan Desa tentang Anggaran Pendapatan dan Belanja Desa Tahun Anggaran 2022
2. PIHAK PERTAMA menyampaikan Rancangan Peraturan Desa tersebut kepada Bupati untuk dievaluasi secara redaksional, berkaitan dengan kepentingan umum maupun peraturan perundang-undangan yang lebih tinggi, PIHAK PERTAMA dan PIHAK KEDUA bersedia untuk melakukan penyempurnaan.

Demikian Berita Acara ini dibuat untuk dapat dipergunakan sebagaimana mestinya.

Mojoseto ,tanggal 26 -12 - 2022

PIHAK KEDUA	PIHAK PERTAMA
KETUA BPD MOJOSETO,	KEPALA DESA MOJOSETO,

PEMERINTAH KABUPATEN NGANJUK

KECAMATAN GONDANG

DESA MOJOSETO

DAFTAR HADIR

Hari : Senin

Tanggal : 26 Desember 2022

Jam : 18.30 WIB s.d. selesai

Tempat : Pendopo Balai Desa Mojoseto

Acara : Pembahasan Rancangan Peraturan Desa tentang Anggaran Pendapatan dan Belanja Desa Tahun Anggaran 2023

UNSUR : PEMERINTAH DESA

NO.	NAMA	JENIS KELAMIN	JABATAN	TANDA TANGAN
1.	Jarwo	L	Kepala Desa	1.
2.	Siti Istesawati	P	Sekretaris Desa	2.
3.	Suwoto	L	Kasun	3.
4.	Sudarsono	L	Kasun	4.
5.	Suyitno	L	Kaur Perencanaan	5.
6.	Nurhayati	P	Kaur Keuangan	6.
7.	Umi Rofiah	P	Kasi Pemerintahan	7.
8.	Samsul	L	Kasi Kesra	8.

DAFTAR HADIR

Hari : Senin

Tanggal : 26 Desember 2022

Jam : 18.30 WIB s.d. selesai

Tempat : Pendopo Balai Desa Mojoseto

Acara : Pembahasan Rancangan Peraturan Desa tentang Anggaran Pendapatan dan Belanja Desa Tahun Anggaran 2023

UNSUR : BADAN PERMUSYAWARATAN DESA

NO.	NAMA	JENIS KELAMIN	JABATAN	TANDA TANGAN
1.	EKO PUJIANTORO	L	Ketua	1.
2.	ENIK SETYOWATI	P	Wakil Ketua	2.
3.	NURUL AINI	P	Sekretaris	3.
4.	SUWARNI	P	Anggota	4.
5.	ANIK ITA SARI	P	Anggota	5.

KETUA BPD MOJOSETO,

EKO PUJIANTORO

PEMERINTAH KABUPATEN NGANJUK
KECAMATAN GONDANG
DESA MOJOSETO

NOTULEN

Rapat	:	Pembahasan Anggaran Pendapatan dan Belanja Desa Tahun Anggaran 2023
Hari/Tanggal	:	Senin, 26 Desember 2022
Waktu rapat	:	18.30 WIB s/d Selesai
Acara	:	1. Pembukaan 2. Menyanyikan lagu kebangsaan "Indonesia Raya" 3. Sambutan Kepala Desa 4. Penutup/Doa 5. Pembahasan Anggaran Pendapatan dan Belanja Desa Tahun Anggaran 2023
Pimpinan Rapat		
Ketua	:	Jarwo
Sekretaris	:	Siti Istesawati
Pencatat	:	Siti Istesawati
Peserta rapat	:	1. Pemerintah Desa Mojoseto 2. Badan Permusyawaratan Desa Mojoseto
Kegiatan Rapat	:	1. Mencermati ulang dan melaksanakan pembahasan rancangan Anggaran Pendapatan dan Belanja Desa Tahun Anggaran 2023 2. Menyepakati rancangan Anggaran Pendapatan dan Belanja Desa Tahun Anggaran 2023

Pembahasan :

a. Bahwa menyepakati segala hal yang berkaitan dengan APBDes Tahun Anggaran 2023, memasukan semua kegiatan yang menjadi prioritas dan apa yang menjadi kewenangan desa sesuai dengan kemampuan desa.

PIMPINAN RAPAT
KEPALA DESA MOJOSETO,

JARWO

FOTO KEGIATAN

RAPAT PENYUSUNAN PERDES TENTANG RKPDESA TAHUN 2023

RENCANA ANGGARAN DAN BIAYA

PEMBANGUNAN GEDUNG TK

DESA MOJOSETO
KECAMATAN GONDANG
KABUPATEN NGANJUK

RENCANA ANGGARAN BIAYA BAHAN DAN TENAGA

Kabupaten	**NGANJUK**	Jenis Kegiatan	PEMBANGUNAN GEDUNG TK
Kecamatan	**GONDANG**	Volume	8 X 8 M
Kelurahan/Desa	**MOJOSETO**	Lokasi	MOJOSETO

NO	URAIAN	Satuan	VOLUME KEBUTUHAN	HARGA SATUAN	DANA DESA
(1)	(2)	(3)	(4)	(7)	(9)=(6)x(7)
1.	**TENAGA KERJA**				
	1 pekerja	OH	305	75.500	23.027.500
	2 tukang	OH	236	92.200	21.759.200
	3 Pembersihan dan Persiapan	OH	20	75.500	1.510.000
				Sub Total Tenaga Kerja (1)	**46.296.700**
2.	**BAHAN**				
	1 Tanah urug	M3	23	89.700	2.063.100
	2 Ubin keramik	Bh	950	6.000	5.700.000
	3 semen portland	Kg	5.200	1.525	7.930.000
		Zak	130	61.000	
	4 semen warna	Kg	120	9.700	1.164.000
	5 Batu kumbung 25x25x50cm	Bh	240	12.500	3.000.000
	6 Bata Ringan		1.150	9.600	11.040.000
	7 Perekat		520	2.500	1.300.000
	8 Set Pintu utama terpasang	Bh	1	3.000.000	3.000.000
	9 Set Pintu ruang terpasang	Bh	1	2.200.000	2.200.000
	10 Set Jendela terpasang	Bh	8	1.750.000	14.000.000
	11 Set Angin2 terpasang	Bh	8	100.000	800.000
	12 Kawat beton	Kg	15	24.400	366.000
	13 Kayu Bekisting	M3	1	1.075.000	1.075.000
	14 Kayu 5/7	M3	0,40	1.075.000	430.000
	15 Koral beton	M3	10	305.700	3.057.000
	16 Paku 12 cm	Kg	30	25.400	762.000
	17 Papan GRC board	M1	65	17.000	1.105.000
	18 Pasir Pasang	M3	20	240.000	4.800.000
	19 gypsum board	Lbr	38	75.000	2.850.000
	20 paku skrup	Bh	3.500	400	1.400.000
	21 Rangka metal hollow 40.40.2 mm	M1	420	12.000	5.040.000
	22 Assesoris (perkuatan,las dll)	Ls	1	5.016.000	5.016.000
	23 Plamuur	Kg	40	14.100	564.000
	24 Cat dasar	Kg	40	26.500	1.060.000
	25 Cat penutup	Kg	100	26.500	2.650.000
	26 Kayu	M3	1,30	7.000.000	9.100.000

	27 Besi strip	Kg	20	18.300	366.000
	28 Kaso-kaso 5 x 7 cm	M3	1,30	7.000.000	9.100.000
	29 Reng 2 x 3 cm	M3	0,30	7.000.000	2.100.000
	30 genteng mantili	Bh	2.500	2.500	6.250.000
	31 Genteng bubung	Bh	45	4.200	189.000
	32 Kanopi / Galvalum	M2	41	350.000	14.350.000
	33 Screw Cteks 10x16	Bh	81	900	72.900
	34 Screw Cteks 12.4x50	Bh	245	1.350	330.750
	35 Seng Zincalum	M2	45	56.500	2.542.500
	36 Besi D 10	Ljr	100	88.800	8.880.000
	52 Besi D 6	Ljr	105	36.500	3.832.500
				Sub Total Bahan (2)	**139.485.750,00**
3.	**A L A T**				
	1 Cangkul	Bh	4	40.000	160.000
	2 Ember	Bh	70	15.000	1.050.000
	3 Sekrop	Bh	4	50.000	200.000
	4 Benang	Roll	5	7.500	37.500
				Sub Total Alat (3)	**1.447.500**
4.	**BIAYA ADMINISTRASI**				
	1 ADMINISTRASI PROGRAM	Rp	1	8.000.000	8.000.000
				Sub Total Administrasi (4)	**8.000.000**
				JUMLAH TOTAL BIAYA (Rp)	**195.229.950**
				DIBULATKAN	

Diperiksa dan disetujui oleh
Dinas PU

KASI PMD

Mengetahui
Kepala Desa

Dibuat
PK

PEMERINTAH KABUPATEN NGANJUK
KEPALA DESA
MOJOSETO
KECAMATAN GONDANG

JARWO

SAMSUL

....
NIP NIP

Kabupaten	**NGANJUK**	PEMBANGUNAN GEDUNG TK
Kecamatan	**GONDANG**	8 X 8 M
Kelurahan/Desa	**MOJOSETO**	MOJOSETO

BAHAN DAN UPAH

NO	URAIAN	Satuan	HARGA + PAJAK	HSPK 2018
1.	**TENAGA KERJA**			
	1 Pekerja	OH	75.500	75.500
	2 Tukang	OH	92.200	92.200
	3 Kepala Tukang	OH	-	105.000
	4 Mandor	OH	-	110.000
	5 Persiapan,Pembersihan lahan	OH	75.500	75.500
	6 Administrasi Program	Ls	8.000.000	8.000.000
	Sub Total Tenaga Kerja (1)			**167.700,00**
2.	**BAHAN**			
	1 Tanah urug	M3	89.700,00	79.400,00
	2 Pasir urug	M3	89.700,00	79.400,00
	3 Ubin keramik	Bh	6.000,00	4.100,00
	4 semen portland	Kg	1.525,00	1.350,00
	5 semen warna	Kg	9.700,00	8600
	6 Balok kayu kruing	M3	7.000.000,00	6.175.600,00
	7 Bata merah	Bh	800,00	700,00
	8 Batu belah (15/20)	M3	230.000,00	199.800,00
	9 Batu kumbung	Bh	12.500,00	11.000,00
	10 Besi beton polos	Kg		11.100,00
	11 Besi D 6	Ljr	36.500,00	32.100,00
	12 Besi D 8	Ljr	58.000,00	51.400,00
	13 Besi D 10	Ljr	88.800,00	78.600,00
	14 Besi D 16	Ljr	239.000,00	211.600,00
	15 Besi strip tebal 5 mm	Kg	18.300,00	16.200,00
	16 Dolken / Bambu Panj 4 m	Btg	20.000,00	17.500,00
	17 Genteng bubung	Bh	4.200,00	3.700,00
	18 genteng mantili	Bh	2.500,00	2.200,00
	19 Kaso-kaso 5 x 7 cm (Jati lokal)	M3	15.000.000,00	13.166.600,00
	20 Kawat beton	Kg	24.400,00	21.600,00
	21 Kayu kelas II balok (Jati lokal)	M3	15.000.000,00	13.166.600,00
	22 Kayu tahun	M3	6.710.000,00	5.938.100,00
	23 Kayu papan 3/20 begesting,boupl	M3	1.075.000,00	952.750,00
	24 Kayu balau	M3	12.900.000,00	11.500.000,00
	25 Koral beton	M3	305.700,00	270.600,00
	26 Minyak bekisting	Ltr	12.300,00	10.900,00
	27 Paku 12 cm	Kg	25.400,00	22.500,00
	28 Papan kayu begesting	M3	1.075.000,00	952.750,00

	29 Pasir Pasang	M3	240.000,00	212.200,00
	30 Plywood 9 mm	Lbr	110.000,00	95.000,00
	31 Reng 2 x 3 cm (Balau)	M3	12.900.000,00	11.500.000,00
	32 gypsum board	Lbr	75.000,00	65.000,00
	33 paku skrup	Bh	400,00	300,00
	34 metal hollow 40.40.2 mm	M1	12.000,00	9.666,67
	35 Plamuur	Kg	14.100,00	12.500,00
	36 Cat dasar	Kg	26.500,00	23.500,00
	37 Cat penutup	Kg	26.500,00	23.500,00
	38 Kayu Meranti	M3	6.600.000,00	5.851.100,00
	39 Set Pintu utama	Bh	3.000.000,00	2.600.000,00
	40 Set Pintu ruang	Bh	2.200.000,00	1.900.000,00
	41 Set Pintu kamar mandi	Bh	600.000,00	500.000,00
	42 Set Jendela	Bh	1.750.000,00	1.500.000,00
	43 Set Angin2 kusen kayu	Bh	1.000.000,00	800.000,00
	44 Set Angin2 / rooster	Bh	100.000,00	80.000,00
	45 Pagar Besi	M1	450.000,00	350.000,00
	46 Lisplang Beton	M1	300.000,00	200.000,00
	47 Kloset Jongkok	Bh	250.000,00	170.700,00
	48 Buis beton	Bh	100.000,00	90.000,00
	49 Tutup buis beton	Bh	50.000,00	40.000,00
	50 Pipa paralon ϕ 2 dim	M1	12.000,00	10.000,00
	51 Pipa paralon ϕ 3 dim	M1	17.000,00	15.000,00
	52 Sekat ruangan / kaca buram	M2	400.000,00	300.000,00
	53 Rangka galvalum	M2	350.000,00	300.000,00
	54 Seng Zincalum	M2	56.500,00	50.000,00
	55 Screw Cteks 12.4x50	Bh	1.350,00	1.200,00
	56 Screw Cteks 10x16	Bh	900,00	800,00
	57 Nok Zincalum	Bh	54.000,00	47.500,00
	58 Papan grc board	M1	17.000,00	15.000,00
	59 Baja kanal c	M1	80.000,00	70.000,00
	60 Las listrik terpasang	Titik	75.000,00	70.000,00
	61 Bata ringan	M3	800.000,00	700.000,00
	62 Bata ringan	Bh	9.600,00	8.450,00
	63 Perekat	Sak	100.000,00	100.000,00
	64 Perekat	Kg	2.500,00	2.500,00
	65 Lisplank Beton terpasang	m1	250.000,00	250.000,00
	66 Asbes gel 0,9 x 1,85	Lembar	96.500,00	85.400,00
	67 paku pancing 6x23	Kg	53.000,00	47.100,00
	66 Batako	Bh	4.500,00	4.000,00
3.	**A L A T**			

1	Cangkul	Bh	40.000,00	40.000,00
2	Ember	Bh	15.000,00	15.000,00
3	Sekrop	Bh	50.000,00	50.000,00
4	Benang	Roll	7.500,00	7.500,00

VOLUME PEKERJAAN

Kabupaten **NGANJUK** — **Jenis Kegiat** **PEMBANGUNAN GEDUNG TK**
Kecamatan **GONDANG** — **Volume** **8 X 8 M**
Kelurahan/Desa **MOJOSETO** — **Lokasi** **MOJOSETO**

NO.	URAIAN PEKERJAAN	PANJANG (m)	LEBAR (m)	TINGGI (m)	fk	VOLUME	SAT.	KETERANGAN
I	**PEKERJAAN PERSIAPAN**							
	Pembuatan administrasi (laporan, foto, proposal)					**1,00**	ls	
	Pasang bowplang	32,00			1,00	**32,00**	m^1	
II	**PEKERJAAN TANAH**							
	Galian Tanah							
		8,00	0,25	0,50	3,00	3,00	m^3	Depan,tengah,belakang
		8,00	0,25	0,50	2,00	2,00	m^3	Samping
		0,60	0,60	1,50	8,00	4,32	m^3	Pondasi Plat
			0,25	2,50	8,00	0,98	m^3	Straus
					TOTAL	**10,30**	m^3	
	Urugan Tanah	8,00	8,00	0,30	1,00	19,20	m^3	Pondasi
					TOTAL	**19,20**	m^3	
III	**PEKERJAAN PASANGAN**							
	Pasangan Batu kumbung (pondasi)							
		8,00	0,25	0,75	3,00	4,50	m^3	Depan,tengah,belakang
		8,00	0,25	0,75	2,00	3,00	m^3	Samping
					TOTAL	**7,50**	m^3	
	Pasangan bata ringan							
		8,00		4,00	2,00	64,00	m^2	belakang,depan
		8,00		4,00	2,00	64,00	m^2	samping
		8,00		2,40	2,00	19,20	m^2	gewel
						147,20	m^2	
					TOTAL	147,20	m^2	
	pengurangan							
		0,00	1,20	2,00	1,00	2,40	m^2	pintu utama
		0,00	0,80	2,00	1,00	1,60	m^2	pintu samping
		0,00	0,40	0,20	8,00	0,64		roster
		0,00	0,70	1,25	3,00	2,63	m^2	jendela depan
		0,00	0,70	1,25	4,00	3,50	m^2	jendela belakang
						10,77	m^2	
	Total Pas. Bata ringan				**TOTAL**	**136,44**	**m^2**	
	Rabat lantai	8,00	10,00	0,05	1,00	4,00	m3	
					TOTAL	**4,00**	m3	
	Plesteran Dinding	136,44			2,00	272,87	m^2	dinding
					TOTAL	**272,87**	m^2	
	Pasang Pintu					**1,00**	unit	pintu utama
						1,00	unit	pintu samping
	Pasang jendela					**8,00**	unit	jendela
						8,00	unit	Rooster
	Keramik	8,00	10,00		1,00	80,00	m^2	Lantai
			Total Pasangan Keramik			**80,00**	m^2	
IV	**PEKERJAAN BETON**							
	SLOEF	**8,00**	0,20	0,20	**3**	0,96	m^3	Depan,tengah,belakang
	Jumlah Tulangan 4 bh	Panjang Besi		11,50 m				
	Besi D 12 mm 96 m1				=	9,00	Lonjor	
	96 x 0,006165 x	12	x	12	=	86,00	Kg	
	Jarak Sengkang 12 mm							
	Jumllah Sengkang 200 bh							
	Besi D 6 mm 160,00 m1				=	15,00	Lonjor	
	160,00 x 0,006165 x	6	x	6	=	36,00	Kg	
	Bekesting 8,00 x	0,40	x	3,0	=	10,00	m^2	
		8,00	0,20	0,20	**2**	0,64	m^3	Samping
	Jumlah Tulangan 4 bh	Panjang Besi		11,50 m				
	Besi D 12 mm 64 m1				=	6,00	Lonjor	
	64 x 0,006165 x	12	x	12	=	57,00	Kg	
	Jarak Sengkang 12 mm							
	Jumllah Sengkang 133,333 bh							
	Besi D 6 mm 106,67 m1				=	10,00	Lonjor	
	106,67 x 0,006165 x	6	x	6	=	24,00	Kg	
	Bekesting 8,00 x	0,40	x	2,0	=	7,00	m^2	

Jumlah Tulangan		4	bh	Panjang Besi		11,50 m				
Besi D 12 mm		96	m1				=	9,00	Lonjor	
96	x	0,006165	x	12	x	12	=	86,00	Kg	
Jarak Sengkang		12 mm								
Jumllah Sengkang		200 bh								
Besi D 6 mm		120,00	m1				=	11,00	Lonjor	
120,00	x	0,006165	x	6	x	6	=	27,00	Kg	
Bekesting		8,00	x	0,40	x	3,0	=	10,00	m^2	
				8,00	0,10	0,20	**2**	0,32	m^3	Samping
Jumlah Tulangan		4	bh	Panjang Besi		11,50 m				
Besi D 12 mm		64	m1				=	6,00	Lonjor	
64	x	0,006165	x	12	x	12	=	57,00	Kg	
Jarak Sengkang		12 mm								
Jumllah Sengkang		133,333 bh								
Besi D 6 mm		80,00	m1				=	8,00	Lonjor	
80,00	x	0,006165	x	6	x	6	=	18,00	Kg	
Bekesting		8,00	x	0,40	x	2,0	=	7,00	m^2	
				3,60	0,10	0,20	**4**	0,29	m^3	gewel
Jumlah Tulangan		4	bh	Panjang Besi		11,50 m				
Besi D 12 mm		57,6	m1				=	6,00	Lonjor	
57,6	x	0,006165	x	12	x	12	=	52,00	Kg	
Jarak Sengkang		12 mm								
Jumllah Sengkang		120 bh								
Besi D 6 mm		72,00	m1				=	7,00	Lonjor	
72,00	x	0,006165	x	6	x	6	=	16,00	Kg	
Bekesting		3,60	x	0,40	x	4,0	=	6,00	m^2	
				TOTAL BETON SLOEF			=	2,69	m^3	
				TOTAL BERAT BESI			=	459,00	Kg	
				TOTAL BESI D 12			=	36,00	Lonjor	
				TOTAL BESI D 6			=	51,00	Lonjor	
				TOTAL BEKESTING			=	23,00	m^2	
KOLOM				**4,00**	0,15	0,15	**8**	0,72	m^3	Kolom Utama
Jumlah Tulangan		4	bh	Panjang Besi		11,50 m				
Besi D 12 mm		128	m1				=	12,00	Lonjor	
128	x	0,006165	x	12	x	12	=	114,00	Kg	
Jarak Sengkang		12 mm								
Jumllah Sengkang		266,667 bh								
Besi D 6 mm		160	m1				=	15,00	Lonjor	
160,00	x	0,006165	x	6	x	6	=	36,00	Kg	
Bekesting		4,00	x	0,60	x	8,0	=	20,00	m^2	
KOLOM Teras				**3,00**	0,15	0,15	**9**	0,61	m^3	Kolom teras
Jumlah Tulangan		6	bh	Panjang Besi		11,50 m				
Besi D 12 mm		162	m1				=	15,00	Lonjor	
162	x	0,006165	x	12	x	12	=	144,00	Kg	
Jarak Sengkang		12 mm								
Jumllah Sengkang		225 bh								
Besi D 6 mm		135	m1				=	13,00	Lonjor	
135,00	x	0,006165	x	6	x	6	=	30,00	Kg	
Bekesting		3,00	x	0,60	x	9,0	=	17,00	m^2	
KOLOM PONDASI				**1,40**	0,20	0,20	**8**	0,45	m^3	
Jumlah Tulangan		4	bh	Panjang Besi		11,50 m				
Besi D 12 mm		44,8	m1				=	4,00	Lonjor	
44,8	x	0,006165	x	12	x	12	=	40,00	Kg	
Jarak Sengkang		12 mm								
Jumllah Sengkang		93,3333 bh								
Besi D 6 mm		75	m1				=	7,00	Lonjor	
74,67	x	0,006165	x	6	x	6	=	17,00	Kg	
Bekesting		1,40	x	0,80	x	8,0	=	9,00	m^2	
				TOTAL BETON KOLOM			=	1,78	m^3	
				TOTAL BERAT BESI			=	381,00	Kg	
				TOTAL BESI D 12			=	31,00	Lonjor	

				TOTAL BESI D 6			=	35,00	Lonjor	
				TOTAL BEKESTING			=	46,00	m^2	
	BALOK									
				2,50	0,20	0,20	**4**	0,40	m^3	Balok teras
	Jumlah Tulangan	6	bh	Panjang Besi		11,50 m				
	Besi D 12 mm	60	m1				=	6,00	Lonjor	
	60 x	0,006165	x	12	x	12	=	54,00	Kg	
	Jarak Sengkang	12 mm								
	Jumllah Sengkang	83,3333	bh							
	Besi D 6 mm	66,67	m1				=	7,00	Lonjor	
	66,67 x	0,006165	x	6	x	6	=	15,00	Kg	
	Bekesting	2,50	x	0,60	x	4,0	=	6,00	m^2	
				TOTAL BETON RING			=	0,40	m^3	
				TOTAL BERAT BESI			=	69,00	Kg	
				TOTAL BESI D 12			=	6,00	Lonjor	
				TOTAL BESI D 6			=	7,00	Lonjor	
				TOTAL BEKESTING			=	6,00	m^2	
	PONDASI PLAT			0,60	0,60	0,30	8,00	0,86	m^3	Pondasi plat
	Jarak Sengkang	0,1 m								
	Jumllah Sengkang	48	bh	Panjang Besi		11,50 m				
	Besi D 12 mm	86,40	m1				=	8,00	Lonjor	
	86,40 x	0,006165	x	12	x	12	=	77,00	Kg	
	Jarak Sengkang	0,1 m								
	Jumllah Sengkang	48	bh							
	Besi D 12 mm	86,40	m1				=	8,00	Lonjor	
	86,40 x	0,006165	x	12	x	12	=	77,00	Kg	
	STRAUSS				0,20	2,00	8,00	0,50	m^3	STRAUSS
	Jumlah Tulangan	5	bh	Panjang Besi		11,50 m				
	Besi D 12 mm	80	m1				=	7,00	Lonjor	
	80 x	0,006165	x	12	x	12	=	72,00	Kg	
	Jarak Sengkang	12 mm								
	Jumllah Sengkang	133,333	bh							
	Besi D 6 mm	83,73	m1				=	8,00	Lonjor	
	83,73 x	0,006165	x	6	x	6	=	19,00	Kg	
				TOTAL BETON PLAT			=	1,37	m^3	
				TOTAL BERAT BESI			=	245,00	Kg	
				TOTAL BESI D 12			=	23,00	Lonjor	
				TOTAL BESI D 6			=	8,00	Lonjor	

TOTAL BETON	=	6,23	m^3
TOTAL BERAT BESI	=	1154,0	Kg
TOTAL BESI D 12	=	96,00	Lonjor
TOTAL BESI D 8	=	0,00	Lonjor
TOTAL BESI D 6	=	101,00	Lonjor
TOTAL BEKESTING	=	75,00	m^2

V	**PEKERJAAN ATAP KAYU**								
	Nok, Gording, Balok tembok	9,00	0,08	0,12	7,00	0,60	m^3	gording
	Kaki kuda2	4,85	0,08	0,12	2,00	0,09	m^3	
	Balok Gantung kuda2 (tarik)	8,00	0,08	0,12	1,00	0,08	m^3	
	Balok silang kanan dan kiri	2,50	0,08	0,12	2,00	0,05	m^3	
	Balok tegak / Ander	2,50	0,08	0,12	1,00	0,02	m^3	
	Balok Apit	4,00	0,06	0,12	2,00	0,06	m^3	
		Kayu Kuda Kuda				0,30	m^3	
		Total Kuda Kuda			2,00	0,60	m3	
	TOTAL kuda2,gordng dan balok tembok					**1,20**	m3	
	Pasang Rangka galvalum	15,00	2,70		1,00	**40,50**	m^2	
	Pasang Atap genteng 100%	9,00	5,50		2,00	99,00		
						99,00	m^2	
	Pasang bubung	9,00			1,00	9,00	m'	
					TOTAL	**9,00**	m'	

	Pasang Listplank GRC	5,50		4,00	22,00	m'	Gewel
		8,00		2,00	16,00	m'	bawah
		15,00		1,00	15,00	m'	teras
		2,70		2,00	5,40	m'	sampng teras
					58,40	m'	
VI	PEKERJAAN PASANG PLAFON						
	Pasang Plafon	8,00	8,00	1,00	64,00	m2	utama
		15,00	2,70	1,00	40,50	m2	teras
				TOTAL	**104,50**	m^2	
VII	PEKERJAAN PENGECATAN						
	Cat dinding				272,87		
	Cat plafon				104,50		
				TOTAL	**377,37**	m^2	

Diperiksa dan disetujui oleh		Mengetahui		Dibuat
Dinas PU	KASI PMD	Kepala Desa		PK
			JARWO	SAMSUL
NIP	NIP			

PEMERINTAH KABUPATEN NGANJUK
KECAMATAN GONDANG

GAMBAR RENCANA
Kabupaten NGANJUK
Kecamatan GONDANG
Desa MOJOSETO
Jenis prasarana Pembangunan Gedung TK
Lokasi MOJOSETO
Judul Gambar D E N A H
Digambar Oleh Tim Pelaksana Kegiatan/Kader Teknik
Diperiksa dan Disetujui oleh Tenaga teknik/DPU NIP
Lembar....dari....lembar

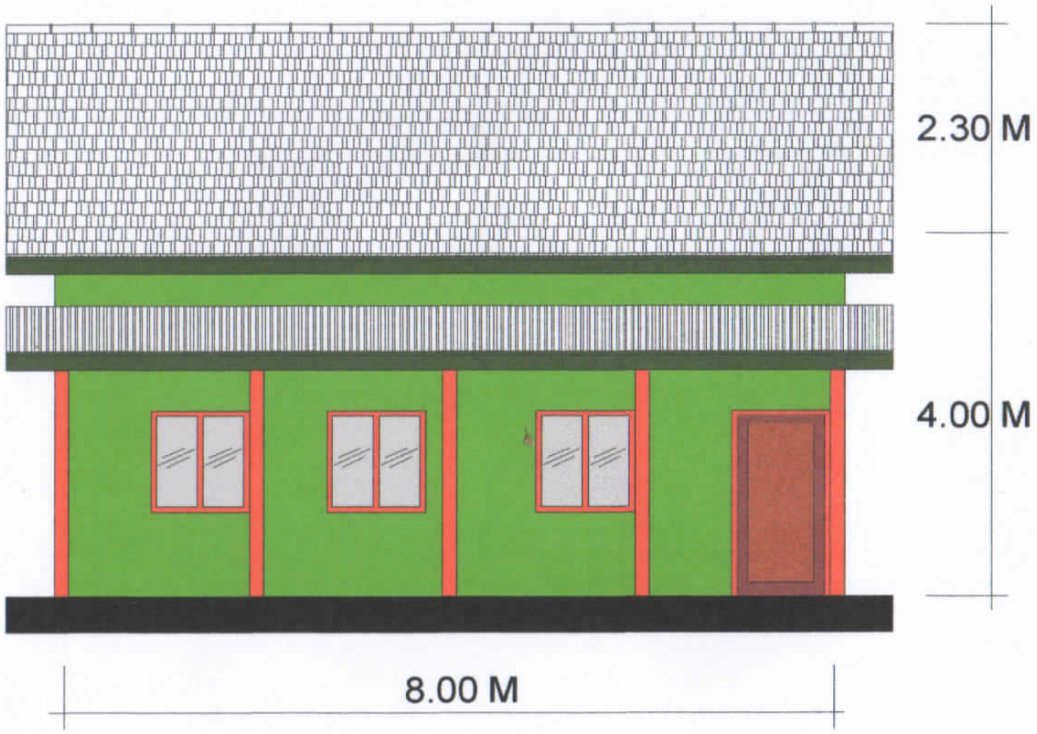

GAMBAR RENCANA

Kabupaten
NGANJUK

Kecamatan
GONDANG

Desa
MOJOSETO

Jenis prasarana
Pembangunan Gedung TK

Lokasi
MOJOSETO

Judul Gambar
Tampak Depan

Digambar Oleh
Tim Pelaksana Kegiatan/Kader Teknik

Diperiksa dan Disetujui oleh
Tenaga teknik/DPU

NIP

Lembar....dari....lembar

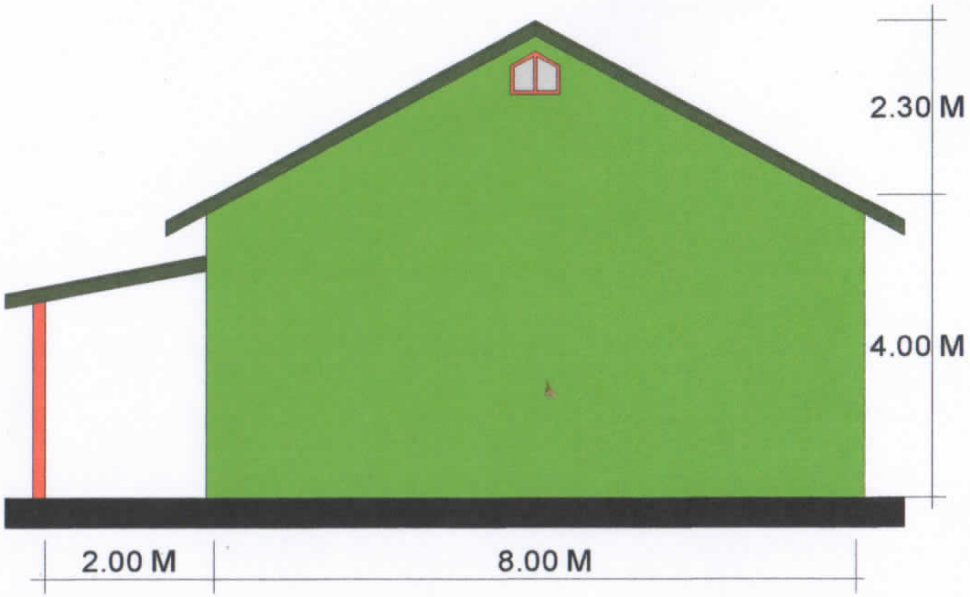

GAMBAR RENCANA

Kabupaten
NGANJUK

Kecamatan
GONDANG

Desa
MOJOSETO

Jenis prasarana
Pembangunan Gedung TK

Lokasi
MOJOSETO

Judul Gambar
Tampak Samping

Digambar Oleh
Tim Pelaksana Kegiatan/Kader Teknik

Diperiksa dan Disetujui oleh

Tenaga teknik/DPU

NIP

Lembar....dari....lembar

RENCANA ANGGARAN DAN BIAYA

DRAINASE PLAT BETON

DESA MOJOSETO
KECAMATAN GONDANG
KABUPATEN NGANJUK

No	Uraian	Sat	HSPK	HSPK
I	**TENAGA KERJA**			
1	Pekerja	OH	75.500	75.500
2	Tukang	OH	92.200	92.200
II	**BAHAN**			
1	Batu pecah 2-3 cm (koral)	M3	305.700	270.600
2	Besi beton	KG	13.000	11.550
3	Besi beton D 6 mm	LONJOR	36.000	31.800
	Besi beton D 8 mm	LONJOR	56.800	50.300
	Besi beton D 10 mm	LONJOR	89.700	79.400
	Besi beton D 16 mm	LONJOR	203.400	180.000
3	Bendrat	KG	24.000	21.150
4	Bambu	BTG	28.500	25.350
5	Kayu taun (mauni)	M3	1.070.000	949.850
6	Minyak begesting	LT	13.000	11.740
7	Multiplek 12 mm	LBR	178.000	157.500
8	Paku biasa	KG	25.000	22.500
9	Pasir pasang/beton	M3	240.000	212.200
10	Tanah Urug	M3	82.500	73.200
11	Pasir Urug	M3	85.000	75.200
11	Seman Portland	KG	1.525	1.350
		ZAK	61.000	54.000
III	**ALAT**			
1	Ember/timba	BH	10.000	10.000
2	Cangkul	BH	25.000	25.000
3	Sekop	BH	40.000	40.000
4	Archo	BH	550.000	550.000
5	Molen	HR	200.000	200.000

IV	**ADMINISTRASI PROYEK**			
	AP		1.200.000	

BACK UP DATA PERHITUNGAN VOLUME

PROPINSI	:	JAWATIMUR	JENIS KEGIATAN	DRAINASE PLAT BETON	
KABUPATEN	:	NGANJUK	VOLUME		
KECAMATAN	:	GONDANG	P	50	M
DESA/KELURAHAN	:	MOJOSETO	L	0,40	M
SUMBER DANA	:	DANA DESA	T	0,50	M
	:		LOKASI KEGIATAN	PAK NURHADI	
			DUSUN/LINGKUNGAN		

NO	PERHITUNGAN VOLUME												
I	***PEKERJAAN PERSIAPAN***												
	Pem												
	bersi												
	han /								=	1,00	=	***1,00***	**Ls**
II	**PEKERJAAN TANAH**												
	Galian Tanah												
	50	x	0,60	x	0,65	x	1		=	19,50	=	***19,50***	**M3**
	Urugan Pasir												
	50	x	0,60	x	0,05				=	1,50	=	***1,50***	**M3**
III	**PEKERJAAN PASANGAN**												
	Pek. Pasang Bekisting												
	50	x	0,50	/	2				=	12,50	=	***12,50***	**M2**
	Pek. Pasangan Beton Cor 1 PC ; 2 Ps ; 3 Kr												
	50	x	0,50	x	0,10	x	2,00	(samping)	=	5,00	=	5,00	M3
	50	x	0,60	x	0,10	x	1,00	(dasar)	=	3,00	=	3,00	M3
											=	***8,00***	**M3**
	Pek. Pembesian												
	Besi Beton D 8 mm												
	→ 50	/	0,13	x	0,50	x	2		=	384,62	m'		
	50	/	0,13	x	0,60	x	1		=	230,77	m'		
							TOTAL		=	**615,38**	**m'**		
	→ 615,38	x	0,006165	x	8	x	8		=	242,81	kg		
	Besi Beton D 8 mm												
	→ 0,50	/	0,13	x	50	x	2		=	384,62	m'		
	0,60	/	0,13	x	50	x	1		=	230,77	m'		
							TOTAL		=	**615,38**	**m'**		
	→ 615,38	x	0,006165	x	8	x	8		=	242,81	kg		
							Total Kebutuhan besi (KG)				=	***485,61***	**kg**
							Total Kebutuhan besi (KG)				=	***111,89***	**Ljr**
IV	**PERALATAN**												
	Ember/Timba								=	10,00	=	***10,00***	**Bh**
	Cangkul								=	1,00	=	***1,00***	**Bh**
	Sekop								=	2,00	=	***2,00***	**Bh**
	Molen								=	1,00	=	***1,00***	**Hr**
V	***ADMINISTRASI***												
	Perencanaan,Admistrasi/ATK/Dokumentasi,Papan Proyek,Prasasti								=	1,00	=	***1,00***	**Ls**

Diperiksa dan disetujui oleh		Mengetahui		Dibuat
Dinas PU	KASI PMD		Kepala Desa	PK
.....	.....		JARWO	SAMSUL
NIP	NIP			

PEMERINTAH KABUPATEN NGANJUK KECAMATAN GONDANG KEPALA DESA MOJOSETO

REKAPITULASI RENCANA ANGGARAN & BIAYA (RAB)

PROPINSI	: **JAWATIMUR**	JENIS KEGIATAN	**DRAINASE PLAT BETON**
KABUPATEN	: **NGANJUK**	VOLUME	P **50** **M**
KECAMATAN	: **GONDANG**		L **0,4** **M**
DESA/KELURAHAN	: **MOJOSETO**		T **0,5** **M**
SUMBER DANA	: **DANA DESA**	**LOKASI KEGIATAN**	**PAK NURHADI**

No	Uraian Pekerjaan	Sat	Volume	Harga Satuan	Jumlah Biaya
I	**TENAGA KERJA**				
1	Pekerja	Oh	**46**	75.500	3.473.000
2	Tukang	Oh	**10**	92.200	922.000
3	Persiapan	Ls	**10**	75.500	**755.000**
					5.150.000
II	**BAHAN**				
1	Batu pecah 2-3 cm	M3	**8**	305.700	2.445.600
2	Besi Beton D 8 mm	LJR	**111**	89.700	9.956.700
3	Kawat Beton / bendraat	Kg	**6**	24.000	144.000
4	Kayu bekisting	M3	**0,50**	1.070.000	535.000
5	Minyak bekisting	Lt	**3**	13.000	39.000
6	Multiplek 12 mm, uk. 1,20 x 2,40 m	Lbr	**4**	178.000	712.000
7	Paku biasa	Kg	**5**	25.000	125.000
8	Pasir pasang / beton	M3	**7**	240.000	1.680.000
9	Pasir Urug	M3	**2**	85.000	170.000
10	PC / Portland cement	Kg Zak	**2.000** **50**	1.525	3.050.000
					18.857.300
III	**ALAT**				
1	Ember/Timba	Bh	**10**	10.000	100.000
2	Cangkul	Bh	**1**	25.000	25.000
3	Sekop	Bh	**2**	40.000	80.000
4	Molen	Hr	**1**	200.000	200.000
					405.000
IV	**ADMINISTRASI**				
###	Admistrasi Program	Ls	**1**	1.200.000	1.200.000
				-	-
				-	-
					1.200.000
				Jumlah	**25.612.300,00**
				DIBULATKAN	**25.612.300,00**

Diperiksa dan disetujui oleh		Mengetahui		Dibuat
Dinas PU	KASI PMD		Kepala Desa	PK
.....	.....		JARWO	SAMSUL
NIP	NIP			

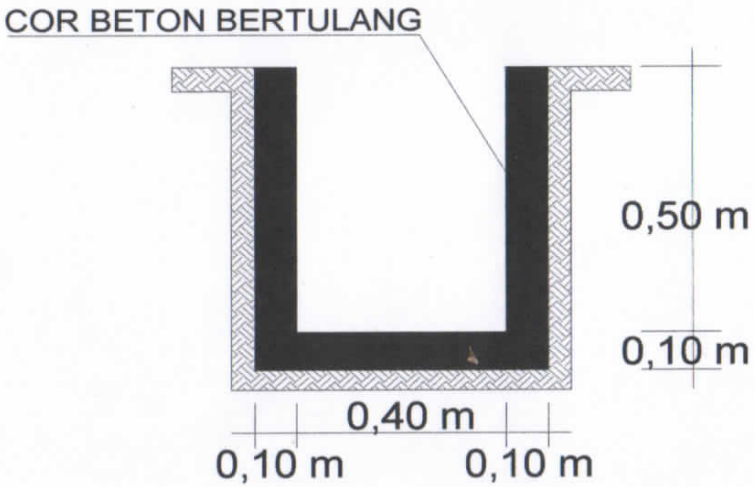

GAMBAR RENCANA
Kabupaten NGANJUK
Kecamatan GONDANG
Desa MOJOSETO
Jenis prasarana DRAINASE PLAT BETON
Lokasi PAK NURHADI
Judul Gambar POTONGAN
Digambar Oleh Tim Pelaksana Kegiatan/Kader Teknik
Diperiksa dan Disetujui oleh
Tenaga teknik/DPU NIP
Lembar....dari....lembar

GAMBAR RENCANA
Kabupaten NGANJUK
Kecamatan GONDANG
Desa MOJOSETO
Jenis prasarana DRAINASE PLAT BETON
Lokasi PAK NURHADI
Judul Gambar TAMPAK ATAS
Digambar Oleh Tim Pelaksana Kegiatan/Kader Teknik
_____
Diperiksa dan Disetujui oleh
Tenaga teknik/DPU _____ NIP
Lembar....dari....lembar

RENCANA ANGGARAN DAN BIAYA

DRAINASE PLAT BETON

DESA MOJOSETO
KECAMATAN GONDANG
KABUPATEN NGANJUK

No	Uraian	Sat	HSPK	HSPK		
I	**TENAGA KERJA**					
1	Pekerja	OH	75.500	75.500		
2	Tukang	OH	92.200	92.200		
II	**BAHAN**					
1	Batu pecah 2-3 cm (koral)	M3	305.700	270.600		
2	Besi beton	KG	13.000	11.550		
3	Besi beton D 6 mm	LONJOR	36.000	31.800		
4	Besi beton D 8 mm	LONJOR	56.800	50.300		
5	Besi beton D 10 mm	LONJOR	89.700	79.400		
6	Besi beton D 16 mm	LONJOR	203.400	180.000		
7	Bendrat	KG	24.000	21.150		
8	Bambu	BTG	28.500	25.350		
9	Kayu taun (mauni)	M3	1.070.000	949.850		
10	Minyak begesting	LT	13.000	11.740		
11	Multiplek 12 mm	LBR	178.000	157.500		
12	Paku biasa	KG	25.000	22.500		
13	Pasir pasang/beton	M3	240.000	212.200		
14	Tanah Urug	M3	82.500	73.200		
15	Pasir Urug	M3	85.000	75.200		
16	Seman Portland	KG	1.525	1.350		
		ZAK	61.000	54.000	54.000	61.020
III	**ALAT**					
1	Ember/timba	BH	10.000	10.000		
2	Cangkul	BH	25.000	25.000		
3	Sekop	BH	40.000	40.000		
4	Archo	BH	550.000	550.000		
5	Molen	HR	200.000	200.000		

IV	**ADMINISTRASI PROYEK**			
	AP		4.300.000	

BACK UP DATA PERHITUNGAN VOLUME

PROPINSI	:	JAWATIMUR	JENIS KEGIATAN	DRAINASE PLAT BETON		
KABUPATEN	:	NGANJUK	VOLUME			
KECAMATAN	:	GONDANG	P	86	M	
DESA/KELUR/	:	MOJOSETO	L	0,60	M	
SUMBER DAN.	:	DANA DESA	T	1,00	M	
	:		LOKASI KEGIATAN	DAWUHAN		

NO	PERHITUNGAN VOLUME												
I	***PEKERJAAN PERSIAPAN***												
	Pembersihan / Pengukuran / Bowplank/Pengawasan								=	1,00	=	***1,00***	**Ls**
II	**PEKERJAAN TANAH**												
	Galian Tanah												
	86	x	0,80	x	1,15	x	1		=	79,12	=	***79,12***	**M3**
	Urugan Pasir												
	86	x	0,80	x	0,05				=	3,44	=	***3,44***	**M3**
III	**PEKERJAAN PASANGAN**												
	Pek. Pasang Bekisting												
	86	x	1,00	/	2				=	43,00	=	***43,00***	**M2**
	Pek. Pasangan Beton Cor 1 PC ; 2 Ps ; 3 Kr												
	86	x	1,00	x	0,10	x	2,00	(samping)	=	17,20	=	17,20	M3
	86	x	0,80	x	0,10	x	1,00	(dasar)	=	6,88	=	6,88	M3
	86	x	0,60	x	0,10	x	1,00	(tutup)		5,16	=	5,16	M3
	86	x	0,10	x	0,08	x	2,00	(tutup)		1,38	=	1,38	M3
											=	***30,62***	**M3**
	Pek. Pembesian												
	Besi Beton D 8 mm												
	→ 86	/	0,13	x	1,00	x	2		=	1323,08	m'		
	86	/	0,13	x	0,80	x	1		=	529,23	m'		
	86	/	0,13	x	0,80	x	1	(tutup)	=	529,23	m'		
							TOTAL		=	**2381,54**	**m'**		
	→ 2381,54	x	0,006165	x	8	x	8		=	939,66	kg		
	Besi Beton D 8 mm												
	→ 1,00	/	0,13	x	86	x	2		=	1323,08	m'		
	0,80	/	0,13	x	86	x	1		=	529,23	m'		
	0,80	/	0,13	x	86	x	1	(tutup)	=	529,23	m'		
							TOTAL		=	**2381,54**	**m'**		
	→ 2381,54	x	0,006165	x	8	x	8		=	939,66	kg		
							Total Kebutuhan besi (KG)				=	***1879,32***	**kg**
							Total Kebutuhan besi (KG)				=	***433,01***	**Ljr**
IV	**PERALATAN**												
	Ember/Timba								=	10,00	=	***10,00***	**Bh**
	Cangkul								=	1,00	=	***1,00***	**Bh**
	Sekop								=	2,00	=	***2,00***	**Bh**
	Molen								=	3,44	=	***3,44***	**Hr**
V	***ADMINISTRASI***												
	Perencanaan,Admistrasi/ATK/Dokumentasi,Papan Proyek,Prasasti								=	1,00	=	***1,00***	**Ls**

Diperiksa dan disetujui oleh	Mengetahui		Dibuat
Dinas PU	KASI PMD	Kepala Desa	PK

REKAPITULASI RENCANA ANGGARAN & BIAYA (RAB)

PROPINSI	: **JAWATIMUR**	JENIS KEGIATAN	**DRAINASE PLAT BETON**	
KABUPATEN	: **NGANJUK**	VOLUME	P **86**	**M**
KECAMATAN	: **GONDANG**		L **0,6**	**M**
DESA/KELURAHAN	: **MOJOSETO**		T **1**	**M**
SUMBER DANA	: **DANA DESA**	**LOKASI KEGIATAN**	**DAWUHAN**	

No	Uraian Pekerjaan	Sat	Volume	Harga Satuan	Jumlah Biaya
I	**TENAGA KERJA**				
1	Pekerja	Oh	**175**	75.500	13.212.500
2	Tukang	Oh	**36**	92.200	3.319.200
3	Persiapan	Ls	**12**	75.500	**906.000**
					17.437.700
II	**BAHAN**				
1	Batu pecah 2-3 cm	M3	**30**	305.700	9.171.000
2	Besi Beton D 8 mm	LJR	**435**	89.700	39.019.500
3	Kawat Beton / bendraat	Kg	**25**	24.000	600.000
4	Kayu bekisting	M3	**1**	1.070.000	1.070.000
5	Minyak bekisting	Lt	**8**	13.000	104.000
6	Multiplek 12 mm, uk. 1,20 x 2,40 m	Lbr	**12**	178.000	2.136.000
7	Paku biasa	Kg	**10**	25.000	250.000
8	Pasir pasang / beton	M3	**27**	240.000	6.480.000
9	Pasir Urug	M3	**4**	85.000	340.000
10	PC / Portland cement	Kg Zak	**7.560** **189**	1.525	11.529.000
					70.699.500
III	**ALAT**				
1	Ember/Timba	Bh	**20**	10.000	200.000
2	Cangkul	Bh	**1**	25.000	25.000
3	Sekop	Bh	**2**	40.000	80.000
5	Molen	Hr	**4**	200.000	800.000
					1.105.000
IV	**ADMINISTRASI**				
1	Admistrasi Program	Ls	**1**	4.300.000	4.300.000
				-	-
				-	-
					4.300.000
				Jumlah	**93.542.200**
				DIBULATKAN	**93.542.200**

Diperiksa dan disetujui oleh	Mengetahui		Dibuat
Dinas PU	KASI PMD	Kepala Desa	PK
.....	.....	JARWO	SAMSUL
NIP	NIP		

PEMERINTAH KABUPATEN NGANJUK
KEPALA DESA MOJOSETO
KECAMATAN GONDANG

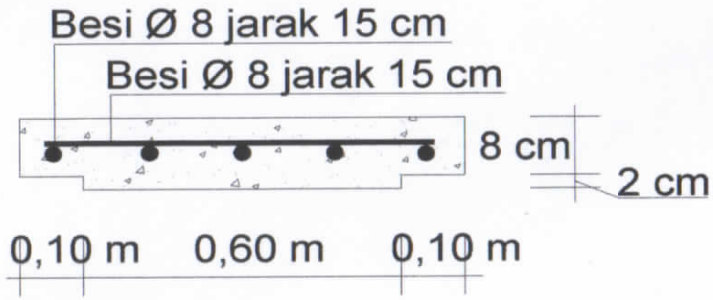

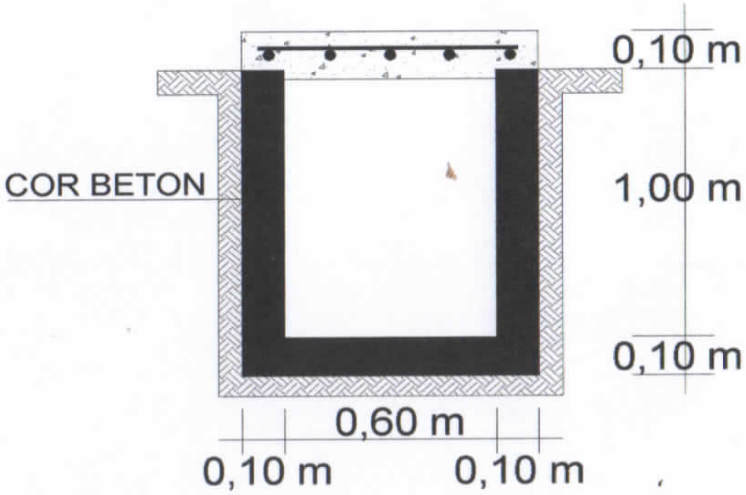

GAMBAR RENCANA
Kabupaten NGANJUK
Kecamatan GONDANG
Desa MOJOSETO
Jenis prasarana DRAINASE PLAT BETON
Lokasi DAWUHAN
Judul Gambar POTONGAN
Digambar Oleh Tim Pelaksana Kegiatan/Kader Teknik
Diperiksa dan Disetujui oleh
Tenaga teknik/DPU NIP
Lembar....dari....lembar

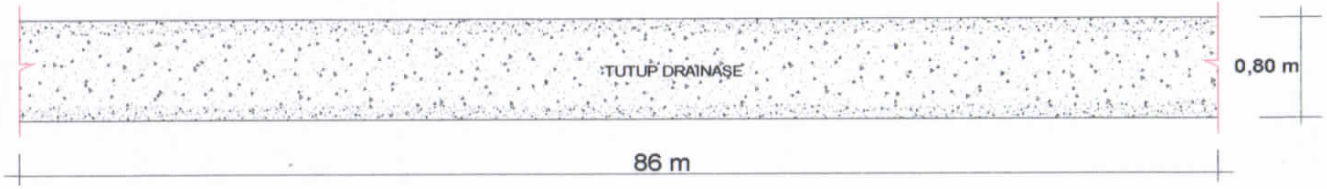

GAMBAR RENCANA
Kabupaten NGANJUK
Kecamatan GONDANG
Desa MOJOSETO
Jenis prasarana DRAINASE PLAT BETON
Lokasi DAWUHAN
Judul Gambar TAMPAK ATAS
Digambar Oleh Tim Pelaksana Kegiatan/Kader Teknik
_____
Diperiksa dan Disetujui oleh
Tenaga teknik/DPU _____ NIP
Lembar....dari....lembar